កម្ពុជសុរិយា

ទស្សនាវដ្ដី ផ្សាយអក្សរសាស្ត្រសាសនា និង អក្សរសាស្ត្រទូទៅ

រូបចម្លាក់ គោ នន្ទិន យានជំនិះរបស់ព្រះសិវៈ (ភ្នំគូលែន)

ឆ្នាំទី ៦០ លេខ ១ ខែ មករា - កុម្ភៈ - មីនា

ព.ស ២៥៤៩ គ.ស. ២០០៦

ភ្នំពេញ

កម្ពុជសុរិយា

ទស្សនាវដ្ដី ផ្សាយអក្សរសាស្ត្រសាសនា និង អក្សរសាស្ត្រទូទៅ

ចេញរាល់ត្រីមាស ពីវិទ្យាស្ថានពុទ្ធសាសនបណ្ឌិត្យ

ចាត់ចែងបោះពុម្ពដោយគណៈកម្មការមួយមាន :

នាយកការផ្សាយ : ខួន អ៊ាន់ចន្ទី

និពន្ធនាយក : ខៀវ បញ្ញាវុឌ្ឍ

គណៈកម្មការនិពន្ធ

លោកបណ្ឌិតទស្សនវិជ្ជា ឆយ យីហ៊ាង លោក ទង់ សុធារ៉ា

លោក ឆន់ ហ៊ិន លោក មៀច ប៉ុណ្ណ

គណៈកម្មការពិគ្រោះយោបល់

- លោកព្រឹទ្ធាចារ្យ ឆេង ផុន ប្រធានមជ្ឈមណ្ឌលវប្បធម៌ និងវិបស្សនា
- ឯកឧត្តម នុត ណារ៉ាង ប្រធានមជ្ឈមណ្ឌលឯកសារស្រាវជ្រាវអារ្យធម៌ខ្មែរ
- ឯកឧត្តម ឃុន ហាំង ទេសរដ្ឋមន្ត្រី រដ្ឋមន្ត្រីក្រសួងធម្មការ និង សាសនា
- ឯកឧត្តម ឈឿន អឿម រដ្ឋលេខាធិការក្រសួងធម្មការ និង សាសនា
- លោកបណ្ឌិតសាស្ត្រាចារ្យ ឡុង សៀម នាយកវិជ្ជាស្ថានជាតិខាងភាសា
- លោកបណ្ឌិតទស្សនវិជ្ជា ឆយ យីហ៊ាង ទីប្រឹក្សារាជរដ្ឋាភិបាល ទទួលបន្ទុកការងារអប់រំ ព្រឹទ្ធបុរសដេប៉ាតឺម៉ង់ទស្សនវិជ្ជា និងក្រុមការងាររាជបណ្ឌិតសភាកម្ពុជា
- លោកបណ្ឌិត នេត ឆាវ៉ុម សាកលវិទ្យាធិការរង នៃសាកលវិទ្យាល័យភូមិន្ទភ្នំពេញ។

- បោះពុម្ពផ្សាយដោយប្រើថវិកាបានពីការលក់សៀវភៅនានា ដែលក្រុមប្រឹក្សាពិភពលោកដើម្បីសាសនា និងសន្តិភាព (WCRP) នៃប្រទេសជប៉ុន បានឧបត្ថម្ភ។
- The puplication of this issue has been made possible by the fund earned the sale of books supported by the WCRP/Japan.

មាតិកាអត្ថបទ

I- អក្សរសិល្ប៍ពុទ្ធសាសនា

- ជីវិតមនុស្ស និងបញ្ញា (តចប់)........................ (ឈន អៀម) ១

II- អក្សរសាស្ត្រទូទៅ និង អក្សរសិល្ប៍ខ្មែរ

- ការស្តារព្រះពុទ្ធសាសនាខ្មែរ..............................(ឈាត ស៊្រាង) ៣៨
- សិលាចារឹកប្រាសាទភ្នំរ៉ាន Ka 651 ....(មីសែល ត្រាណេ) ៦១
- យុទ្ធោបករណ៍ និងវិធីសាស្ត្រធ្វើសង្គ្រាមរបស់បុព្វបុរសខ្មែរ (តចប់).. (មៀច ប៉ុណ្ណ) ៦៧
- កំណាព្យ ជ្រូកស្រុក ....(ខៀវ យ៉ុន) ៨៥
- កំណាព្យ សម័យខោសំយេះ ....(អ៊ុក សៅបុល) ៨៧

III- កំណត់ និងប្រវត្តិការណ៍

- ព្រះរាជពិធីស្រង់ សុគន្ធវារីថ្វាយសម្តេចព្រះមហាសង្ឃរាជាធិបតី ទេព វង្ស សម្តេចព្រះមហាសង្ឃរាជ នៃព្រះរាជាណាចក្រកម្ពុជា .....(សំ ជា) ៨៩

IV- ទំព័រឆ្លើយឆ្លងជាមួយកម្ពុជសុរិយា

- លិខិតថ្លែងអំណរគុណ ៩៩

ជីវិតមនុស្ស និង បញ្ញា

បណ្ឌិត ក.ស្រីធម្មានន្ទ
បកប្រែ ឈន អៀម

ចំណង់អត្តទត្ថៈ បង្កើតបញ្ហាដ៏ច្រើន

ប្រព័ន្ធអប់រំសម័យថ្មី តម្រង់ទិសទៅរកមុខរបរ ផលិតចេញនូវនិស្សិតទាំងឡាយ ដែលប្រដាប់ដោយចំណេះដឹងទ្រឹស្តីតាមការសិក្សានៅសាលា (academic knowledgs) ច្រើនឡើង ដែលញ៉ាំងឲ្យអត្ត ទត្ថភាពកាន់តែចម្រើនឡើង ។ ប្រព័ន្ធអប់រំនេះ ផលិតចេញនូវមនុស្សឆ្លាតវាងវៃ ដោយគ្មានការរីកចម្រើនខាងសីលធម៌។ មនុស្សបែបនេះ មិនខ្វល់នឹងអ្វីដែលកើតមានដល់មនុស្សទាំងឡាយឯទៀត ឬដល់ពិភពលោកទេ ធ្វើម៉េចឲ្យតែពួកគេតែងឯងប៉ុណ្ណោះបានចំណេញលើកម្រិតសម្ភារៈ ។ តាមរយៈការវៃឆ្លាតមានកលល្បិច និងការប្រើវិធីវិទ្យាសាស្ត្រ ដើម្បីសម្រេចចំណង់អត្តទត្ថៈរបស់ខ្លួននោះ, ពួកគេបង្កើនឡើងនូវសេចក្តីព្រួយកង្វល់ផ្ទាល់ខ្លួនរបស់ពួកគេ ។

ពួកមនុស្សមានគំនិតអាត្មានិយមពេកណាស់ ក្នុងបំណងដើម្បីបានសេចក្តីសប្បាយ សម្រាប់ខ្លួនឲ្យច្រើនលើសជីវសត្វដទៃ

ណាៗទាំងអស់ ។ ពួកគេសប្បាយនឹងជីវិតលោកិយ និងកាមសុខ ដោយមិនខ្វល់អំពីសុខមាលភាពរបស់មនុស្សដទៃ ឬអំពីការរស់រានទៃជាតិវិសេសណា (species) ឡើយ ។ ពួកគេចូលចិត្តផង ដែរ ចង់រស់នៅឲ្យបានយូរ ដើម្បីសេពសោយសេចក្ដីសប្បាយ ។ គេអភិវឌ្ឍតណ្ហាចម្រើនឡើង ខ្ពោះទៅរកទ្រព្យសម្បត្តិ ដែលពួកគេបានសន្សំទុក ហើយភ័យខ្លាចស្លាប់ ពីព្រោះពួកគេមិនចង់ឃ្លាតពីទ្រព្យសម្បត្តិរបស់ពួកគេទេ ប៉ុន្តែជីវសត្វទាំងឡាយឯទៀត មិនមានគំនិតអត្តទត្ថៈបែបនេះឡើយ ពួកជីវសត្វប្រើវិញ្ញាណរបស់ខ្លួនសម្រាប់តែការរស់រានរបស់ពួកគេប៉ុណ្ណោះ, ហើយចិញ្ចឹមជីវិតតាមធម្មតា ដោយគ្មានចេតនាធ្វើឲ្យប៉ះទង្គិចអារម្មណ៍សត្វដទៃឡើយ ។ គេបាននិយាយថា មានតែមនុស្សប៉ុណ្ណោះ ដែលគរលាក់ទុកអ្វីៗច្រើនលើសជាងគេអាចបរិភោគអស់ ។ សត្វដទៃទៀតទាំងអស់កាន់យកអ្វីៗត្រឹមតែគេត្រូវការសម្រាប់ការរស់រានរបស់គេ ។ អ្វីដែលគេមិនត្រូវការ, គេទុកឲ្យសល់នៅសម្រាប់សត្វដទៃ ។ សូម្បីសព្វថ្ងៃនេះ យើងធ្វេសប្រហែសការសម្រាកលំហែរបស់យើង ប៉ុន្តែ បណ្ដោយខ្លួនឲ្យលង់ក្នុងសេចក្ដីសប្បាយតាមផ្លូវវិញ្ញាណ រហូតដល់យើងក្លាយខ្លួនជាទាសា-ទាសី នៃសេចក្ដីសប្បាយសម្រាប់តែអាត្មាឯង ។

អ្នកជំងឺចិត្តក្នុងស្ថានភាពបាត់ស្មារតី និងអនាយាសមរណៈ (Euthanasia)

គេអាចសួរថា អ្វីទៅជា Euthanasia, *ខ្មែរថា អនាយាសមរណៈ ? នេះជាពាក្យចេញមកពីពាក្យក្រិក ពីរពាក្យ :* eu *មានន័យថាល្អ ឬមិនមានសេចក្ដីឈឺចាប់ (អ៊ូ+អយាស) និង* thanathos *មានន័យថាមរណៈ ឬស្លាប់ ។ ភ្ជាប់ជាមួយគ្នា ទៅ, វាមានន័យថា ស្លាប់ល្អ ឬស្លាប់ដោយគ្មានសេចក្ដីឈឺចាប់ គឺ អនាយាសមរណៈ ។*

មានការជជែកគ្នាវែងឆ្ងាយណាស់ ស្ដីពីន័យថា តើ Euthanasia *ឬអនាយាសមរណៈ (ដែលនៅក្នុងស្ថានភាពនេះ មនុស្សឈឺដល់ទីបញ្ចប់ហើយ ត្រូវបានគេអនុញ្ញាតឲ្យធ្វើអត្តឃាត ដោយមាន ជំនួយពីលោកគ្រូពេទ្យ) គឺជាឃាតកម្ម ឬ"ជាមេត្តា-ឃាត"* (merey killing) ? *ទឡ្ហីករណ៍គាំទ្រ អនាយាសមរណៈ ដោយស្ម័គ្រចិត្តស្របច្បាប់ សន្និដ្ឋានថា មនុស្សគួរតែមានសិទ្ធិ ដើម្បីស្លាប់ប្រកបដោយភាពសមរម្យ, សេចក្ដីថ្លៃថ្នូរ និងក្នុងបែបបទប្រកបដោយមេត្តាធម៌ ។*

កាលណា សមាជិកម្នាក់នៃគ្រួសាររបស់គេ ឬសាច់ញាតិណាមួយ ធ្លាក់ខ្លួនឈឺធ្ងន់ធ្ងរ និងមានស្ថានភាពជំងឺស្មុគស្មាញច្រើនបែបកើតឡើងថែមទៀត ដែលនាំឲ្យមានដំណើរភ្ញាក់មិនត្រឡប់ដឹងខ្លួនវិញបាន, មនុស្សនោះ នឹងបញ្ចប់ដោយជៀសមិនផុតក្នុង "ស្ថាន

ភាពបាត់ស្មារតី", ឬ"ស្លាប់ខួរក្បាល" (brain death), អស់រយៈពេលនៃជីវិតនៅសល់របស់គាត់, បណ្តាលឲ្យមានសេចក្តីព្រួយបារម្ភ និងសេចក្តីកង្វល់យ៉ាងច្រើនដល់សមាជិកគ្រួសារទាំងឡាយ ដែលនឹងត្រូវថែទាំ និងបម្រើថ្នាក់ថ្នមគាត់ ពិតជាបន្ទុកដ៏ធ្ងន់មួយ ដែលនឹងត្រូវទទួលរែកពុន ដោយសេចក្តីក្លាហាន និងសេចក្តីអត់ធ្មត់ដ៏ធំធេង ។

"ស្ថានភាពបាត់ស្មារតីមិនសះស្បើយ" (Persistent vegetative state) គឺជាពាក្យដែលទើបយកមកប្រើថ្មីៗនេះ ក្នុងវិជ្ជាជីវៈពេទ្យ ។ "ស្ថានភាពបាត់ស្មារតី" កើតចេញមកពីទម្រង់អន្តរាយខួរក្បាលធ្ងន់ធ្ងរ ដែលធ្វើឲ្យអ្នកជំងឺមិនអាចធ្វើចលនាបានតាមចិត្តចង់, មិនអាចនិយាយ ឬលេបអាហារបាន ។ ប៉ុន្តែ អ្នកជំងឺអាចដកដង្ហើមបាន ហើយបេះដូងនៅដើរបានដោយគ្មានជំនួយ ។ ប្រសិនបើមានចលនាវិញ ចលនានោះ ហាក់ដូចជាសកម្មភាពឥតដឹងខ្លួន (reflex actions) ជាជំនួសកាយវិការមានចេតនា ។

នៅពេលដែលបច្ចេកវិជ្ជាពន្យារជីវិតកាន់តែចម្រើនប្រសើរឡើង, សង្គមកំពុងត្រូវបានបង្ខំឲ្យប្រឈមនឹងសំណួរជាមូលដ្ឋានបំផុតមួយថា : តើកាលណាជីវិតចប់ដោយពិតប្រាកដ? នៅពេលមានការព្រមព្រៀងស្ទើរតែទូទៅថា ការឈប់ដំណើរការខួរក្បាលទាំងស្រុង គឺស្មើនឹងស្លាប់, ការជជែកតវ៉ាប្រព្រឹត្តទៅក្នុងចំណោមវេជ្ជបណ្ឌិត និងក្នុងចំណោមសាធារណជនផងដែរ, កាលណាវា

បានកើតមានដល់អ្នកជំងឺ ឋិតក្នុងស្ថានភាពបាត់ស្មារតីមិនសះស្បើយ (the persistent vegetative state (PVS)) ។

រោគវិនិច្ឆ័យនៃ " ស្ថានភាពបាត់ស្មារតីមិនសះស្បើយ ", យោងតាម the Royal College of Physicians ក្នុងប្រទេសអង់គ្លេស អាចធ្វើបាន បន្ទាប់ពីអ្នកជំងឺបានឋិតនៅក្នុង"ស្ថានភាពបាត់ស្មារតី" តាមការប្រមើលមើលឃើញអស់ពេល ១២ ខែ ។ ចំណែកឯការពិពណ៌នាអំពីមនុស្សវង្វេងគ្រោះអំពីករណីនេះ"ស្ថានភាពបាត់ស្មារតី" (vegetative state) គឺជាជម្រើសដ៏គួរឲ្យស្តាយមួយ, ពីព្រោះមនុស្សទាំងឡាយគឺជាក្រុមកំណើតមួយផ្សេងគ្នាទាំងស្រុង ពីសាកសម្ពហ: (Vegetables) ។

រូបកាយអាចស្លាប់, ប៉ុន្តែ វាមានជីវិតបន្ទាប់ពីស្លាប់។ ជំនឿនេះ ត្រូវបានប្រកាន់យកដោយទស្សនវិទូបុព្វកុងផងដែរ ដែលមិនមានជំនឿក្នុងសាសនាគ្រិស្ត (Revealed religion), តាំងពីជាងពីរពាន់ឆ្នាំកន្លងទៅ ។

បន្ថែមទៅលើសេចក្តីទុក្ខមិនអាចប៉ាន់ស្មានបាន ដោយមិនអាចកម្រើក ឬនិយាយឆ្លើយឆ្លងជាមួយគ្រួសារខ្លួនបាន ឬជាមួយអ្នកទាំងឡាយកំពុងថែទាំខ្លួន, ជនអភ័ព្វទាំងនោះ បានទទួលវេទនាអាម៉ាស់ ដោយត្រូវគេលើកយកខ្លួនទៅជជែក និងបាត់ទុកខ្លួនបីដូចមនុស្សមានជីវិតដុះដាល ឬចម្រើនឡើងដូចបន្លែ ឬតិណជាតិ (Vegetative) ។ ហើយអាក្រក់បំផុត, ក្នុងករណីដូចនោះ មួយចំនួន,

តាមសំណូមពររបស់សាច់សាលោហិត. អ្នកជំងឺត្រូវគេបង្អត់អាហារ ។ សាច់សាលោហិត បានរៀបរាប់រឿងនេះថា "ទុកឲ្យអ្នកជំងឺស្លាប់" ។ សាច់ញាតិបងប្អូនផ្សេងទៀត បានរៀបរាប់រឿងនេះថា "បង្អត់អាហារអ្នកជំងឺឲ្យស្លាប់" ។

ប្រាកដណាស់. វាបានជាមេរៀនមួយ ក្នុងទីនេះសម្រាប់យើងទាំងអស់គ្នា ។ ជីវិតមានតម្លៃមិនអាចកាត់ថ្លៃបាន ហើយវាគ្មានហេតុផលកែតម្រូវណាមួយ ដើម្បីផ្តាច់ផ្តិលជីវិតមនុស្សឈឺទេ ។ មែនហើយ យើងមានកាតព្វកិច្ចដើម្បីឃុំគ្រងជីវិតនោះ ហើយប្រឹងប្រែងព្យាបាលបុរស ឬស្ត្រីនោះ ឲ្យបានជាសះស្បើយ ឬបើការប្រឹងប្រែងព្យាបាលមិនបានសម្រេចជោគជ័យទេ. យ៉ាងហោចណាស់ គប្បីប្រឹងប្រែងថ្នាក់ថ្នមបុរស ឬស្ត្រីជាអ្នកជំងឺនោះឲ្យមានសេចក្តីស្រួល តាមតែយើងអាចធ្វើបាន ។

វាមានភាពផ្សេងគ្នាដ៏ចម្បងមួយ ក្នុងគោលការណ៍វាងការចាត់វិធានការបញ្ចប់ជីវិតមនុស្សជាមិត្តភក្តិណាមួយ និងការចាត់វិធានការបំបាត់ ឬបន្ថយការឈឺចាប់ ដើម្បីផ្តល់សេចក្តីស្រួលដល់អ្នកជំងឺ និងដើម្បីរក្សាសេចក្តីថ្លៃថ្នូររបស់អ្នកជំងឺរហូតដល់គាត់អស់ដង្ហើម ។ ជីវិត គឺសការៈពិសិដ្ឋ ហើយមនុស្សម្នាក់ៗស័ក្តិសមទីងទទួលសេចក្តីគោរព ។

តាមផ្លូវច្បាប់ តើមនុស្សម្នាក់ស្លាប់ឬទេ បើមនុស្សនោះ ឋិតក្នុងសភាពក្លិក ហើយសរីរាង្គសំខាន់ៗ (vital organs) នៅបន្តរស់

ដោយសារជំនួយឧបករណ៍ ឬបរិធាន (apparatus) ប្រភេទណាមួយ? បច្ចេកវិជ្ជាពេទ្យដ៏ជឿនលឿន និងវេជ្ជវិធីដ៏ទំនើប កំពុងប្រើ-ប្រាស់នៅក្នុងសតវត្សនេះ បានចោទជាបញ្ហាទ្វេបថ (dilemma) ចំពោះមនុស្សជាច្រើន, យកជាឧទាហរណ៍, ការថែទាំមនុស្សឋិតក្នុងសភាពភ្លឹកមិនត្រឡប់វិញ ដែលគេហៅជាទូទៅថា " ស្លាប់ខួរក្បាល " ។

មុនពេលមានការជឿនលឿនខាងវេជ្ជសាស្ត្រថ្មីៗនេះ, កាលណាបេះដូង ឬសួតអ្នកជំងឺឈប់ដើរ, ខួរក្បាលរបស់អ្នកជំងឺនោះ នឹងឈប់ដើរ (ស្លាប់) ភ្លាមដែរ ។ ដូចគ្នានេះដែរ, កាលណាខួរក្បាលឈប់ដើរ បេះដូង និងសួតនឹងឈប់ដើរភ្លាមតាមគ្នា ។

ខណៈពេលដែលយោបល់វេជ្ជសាស្ត្រ សម្រេចព្រមព្រៀងគ្នា ទោះបីតិច ឬច្រើនយ៉ាងដូច្នេះ, ផលវិបាកតាមផ្លូវច្បាប់នៃអំពើ ឬការមិនធ្វើរបស់គ្រូពេទ្យក្នុងករណីទាំងឡាយដូចនេះ នៅតែចោទជាបញ្ហា ។ តើលោកគ្រូនឹងត្រូវគេចោទពីបទឃាតកម្ម ឬមនុស្សឃាតឬទេ ប្រសិនបើលោកគ្រូពេទ្យបិទចរន្តអគ្គិសនីបញ្ឈប់ម៉ាស៊ីនគាំទ្រជីវិត (the life supporting machine) ក្នុងករណីទាំងឡាយអស់សង្ឃឹម?

អនាយាសមរណៈ ឬ"មេត្តាឃាត" ក្នុងភាសាគ្រោតគ្រាតនេះ, ត្រូវបានគេយល់ជាទូទៅសំដៅន័យថា ជាអំពើប្រកបដោយក្តីអាណិតអាសូរ ដើម្បីបញ្ចប់ដោយគ្មានការឈឺចាប់ នូវជីវិតអ្នក

ជំងឺណាមួយ ដែលមានរោគមិនអាចព្យាបាលឲ្យជាសះស្បើយបាន ។ នេះ ជាអំពើហាមឃាត់ តាមផ្លូវច្បាប់ និងតាមផ្លូវសាសនាក្នុងករណី ទាក់ទងនឹងមនុស្ស ។

នៅពេលដែលគេអនុញ្ញាត ឲ្យលោកគ្រូពេទ្យបញ្ឈប់ការព្យាបាលបាន, វាប្រែជាខុសច្បាប់ចំពោះលោកគ្រូពេទ្យ ដើម្បីប្រើថ្នាំ ឬចាក់ថ្នាំសម្លាប់សំដៅបញ្ចប់ជីវិតអ្នកជំងឺ ។ ដូចគ្នានេះទៀត, សូម្បីតែការធ្វើសកម្មភាពបែបនេះ ផ្ដួចផ្ដើមឡើងដោយបំណងមនុស្សធម៌ ដើម្បីបញ្ចប់ទុក្ខវេទនា ។

ប៉ុន្ដែថា ទាំងអស់នេះ ពុំមានន័យថា បង្កើនអាយុជីវិតឲ្យវែងនោះទេ កាលណាអាយុជីវិតនោះ បានខិតទៅជិតទីបញ្ចប់របស់វាទៅហើយនោះ ។ ការអនុញ្ញាតទុកឲ្យនរណាមួយស្លាប់ (តាម-សម្រួល) សំដៅន័យនៃការទទួលស្គាល់មួយថា វាមានចំណុចខុះនៅក្នុងជំងឺចុងក្រោយ កាលណាការព្យាបាលឲ្យជាសះ ស្បើយមិនមានដំណោះស្រាយទេ ហើយមនុស្សណាមួយឋិតក្នុងស្ថានភាពនេះ ត្រូវបានទទួលការអនុញ្ញាតទុកឲ្យស្លាប់តាមសម្រួល ធម្មតាក្នុងភាពស្ងប់ស្ងាត់ និងសេចក្ដីថ្លៃថ្នូរ ។ វាគ្មានសោះឡើយ ដែរអំពើនេះមានជាប់ពាក់ព័ន្ធនឹងការបំផ្លាញដ៏សកម្ម ឬដោយមានចេតនានូវជីវិតរបស់នរណាមួយ ។ ជាជំនួសវិញ, វាជាប់ពាក់ព័ន្ធនឹងការប្រកែក ដើម្បីចាប់ផ្ដើមការព្យាបាលឲ្យសះជា កាលណាគេដឹងថាគ្មានការសះជាកើតបានទេ ។ ទន្ទឹមនឹងពេល យើងត្រូវ

គោរពសេចក្តីប្រាថ្នា និងសិទ្ធិដើម្បីស្លាប់របស់ជនណាមួយ, យើងក៏មិនចាំបាច់ជួយគេ ដើម្បីស្លាប់ ឬជួយគេឲ្យធ្វើអត្តឃាតដែរ ។

ចំណែកឯច្បាប់វិញ ចាត់ទុកថាការបញ្ឈប់ឧបករណ៍ជំនួយជីវិត អាចស្របជាមួយករណីយកិច្ចរបស់គ្រូពេទ្យ ដើម្បីថែទាំអ្នកជំងឺរបស់គាត់, សម្រាប់ហេតុផលនយោបាយ, ច្បាប់នោះមិនចាត់ទុកថា អំពើនេះ រួមជាផ្នែកណាមួយនៃករណីយកិច្ចរបស់លោកគ្រូពេទ្យ ដើម្បីផ្តល់ដល់អ្នកជំងឺ នូវការចាក់ថ្នាំសម្លាប់ ដើម្បីបញ្ចប់ការឈឺចាប់យ៉ាងខ្លាំងរបស់អ្នកជំងឺទេ ។

ការទទួលខុសត្រូវតាមផ្លូវច្បាប់របស់បុគ្គលណាមួយ ដែលទទួលខុសត្រូវចំពោះការថែទាំបុគ្គលម្នាក់ទៀត ដែលមិនអាចថែទាំខ្លួនឯងបាន, យកជាឧទាហរណ៍, ទារកម្នាក់ ឬមនុស្សទន់ខ្សោយម្នាក់, ហើយដោយធ្វើឲ្យមនុស្សដែលទទួលបន្ទុកថែទាំមនុស្សម្នាក់ទៀត ទទួលខុសត្រូវចំពោះឃាតកម្ម ឬមនុស្សឃាត ដោយសារការខកខាន ឬការធ្វេសប្រហែសរបស់គាត់ គឺដដែលដូចមុន ។ នៅពេលដែលយើងត្រូវស្វាគមន៍បច្ចេកវិជ្ជាពេទ្យ និងការប្រើឧបករណ៍ថ្មីៗ ដូចជា ឱសថ"អច្ឆរិយៈ", ការបណ្តុះសរីរាង្គ, haemodialysis machines, -ល- យើងគួរប្រុងប្រយ័ត្នទប់ទល់នឹងការរអិលធ្លាក់ចុះក្នុងជ្រលងអនាយាសមរណៈ (Euthanasia) ។

ក្នុងការបញ្ឈប់ម៉ាស៊ីនជំនួយជីវិត ក្រោយពេលខួរក្បាលស្លាប់ (brain death), វាមិនមែនជាការនិយាយពន្លើសទេថា នេះគឺ

ជាបញ្ហារួមមួយ សម្រាប់គ្រូពេទ្យ និងសាច់ញាតិជិតដិតនៃអ្នកជំងឺកំពុងត្រដរខ្យល់ស្លាប់ ។ ចំណុចអាថ៌កំបាំងគឺ : តើវាជាអំពើល្អប្រសើរឬទេ ចំពោះការបង្កើនល្បឿននៃការស្លាប់ ក្នុងករណីអស់សង្ឃឹមដោយជាក់ស្ដែងទៅហើយ ដោយការបញ្ឈប់ម៉ាស៊ីនជំនួយជីវិត? គំនិតមួយកើតភ្លាមនៅក្នុងចិត្តគឺ, តើយើងអាចដឹងច្បាស់ដាច់ខាតយ៉ាងដូចម្ដេចថា ករណីជំងឺ គឺអស់សង្ឃឹមហើយ? អច្ឆរិយភាពអាច ហើយធ្លាប់កើតមាន, ទោះបីគេពុំសូវដែលប្រទះឃើញក៏ដោយ ។ ទោះបីខុស ឬត្រូវ, គេអាចគ្រាន់តែសន្និដ្ឋានដោយនិរភ័យប៉ុណ្ណោះថា មានអាថ៌កំបាំងដែលមិនអាចពន្យល់បានច្រើនណាស់នៅក្នុងពិភពលោកនេះ ។ នេះគឺជារឿងមួយ ដែលបានធ្វើឲ្យសន្ដានចិត្តរបស់អ្នកបូព៌ាទិស រំជើបរំជួល អស់ពេលច្រើនឆ្នាំហើយ ។

*ពុទ្ធសាសនា មិនអនុញ្ញាតឲ្យមាន អនាយាសមរណៈទេ ដោយមានសំអាងហេតុផលពីរយ៉ាង ។ **ទីមួយ** គឺថា សត្វមានជីវិតនិមួយៗ កើតចេញពីផលនៃកម្មពីអតីតរបស់ខ្លួនផ្ទាល់, ហើយអន្តរាគមន៍ណាទីមួយ ទៅក្នុងស្ថានភាពរបស់ពួកគេ នឹងមិនមានផលអ្វី ក្រៅពីការសម្រាលបណ្ដោះអាសន្ន នូវសេចក្ដីទុក្ខ ដែលសត្វនោះត្រូវទទួលរង ។ ហេតុផល **ទីពីរ** សម្រាប់ការផ្ដន្ទាទោសចំពោះការគាំទ្រដ៏ខុសឆ្គង នូវអនាយាសមរណៈ គឺមានពាក់ព័ន្ធនឹងអ្នកធ្វើ ហើយនិងអំពើ ។ អំពើសម្លាប់ក្រោមលេសអ្វីក៏ដោយ*

ប្រាំយ៉ាងដូចតទៅនេះ៖ កត្តាចេតសិក (mental energy), កត្តា-កម្ម (karmic energy), កត្តាពូជ (germinal order), កត្តារដូវ (seasonal order), និងកត្តាបាតុភូតធម្មជាតិ (order of natural phenomina) ។ វេទនារម្មណ៍មានទ្រង់ទ្រាយជាសេចក្ដីស្អប់ខ្ពើមចំពោះទុក្ខ ដែលកំពុងតែបង្ហាញឲ្យឃើញជាកស្ដុតាង ។ គេបំប្លែងវេទនារម្មណ៍ពិតរបស់គេ ទៅជាអំពើប្រកបដោយសីលធម៌គួរឲ្យសរសើរ, ហើយដោយប្រការដូច្នេះ គេធ្វើវិចារណកម្ម និងកែតម្រូវអំពើរបស់គេនោះ សម្រាប់ខ្លួនគេផ្ទាល់ ។ ប្រសិនបើគេបានយល់ចិត្តសាស្ត្រផ្ទាល់ខ្លួនរបស់គេបានគ្រាន់បើ, កម្លាំងនៃចិត្តឃោរឃៅដែលពួនទៅខាងក្នុង រមែងងើបឡើង នៅពេលកំពុងប្រព្រឹត្តអំពើ ។

ប៉ុន្តែថា នេះមិនហាមឃាត់ការប្រើវិធី ឬឱសថធ្វើឲ្យស្ងប់អារម្មណ៍ និងប្រកពព្យាបាលដទៃទៀត ដើម្បីបន្ធូរ ឬសម្រាលសេចក្ដីទុក្ខរបស់មនុស្សណាមួយនោះទេ ។ ដើម្បីអាចជួយនរណាមួយឲ្យធូរស្រាលពីសេចក្ដីទុក្ខ ដោយប្រើមធ្យោបាយណាមួយ និងដើម្បីបង្កើតឲ្យមានបរិយាកាសមួយ សម្រាប់ព្យាបាល គួរតែត្រូវបានចាត់ទុកជាអំពើគួរគោតសរសើរ ។ មនុស្សទាំងអស់ណាដែលបានចូលរួមក្នុងការសម្រាលសេចក្ដីឈឺចាប់ និងចូលរួមក្នុងការបម្រើអ្នកឈឺ គួរតែបណ្ដុះបណ្ដាលមនសិការភ្ញាក់រលឹកក្នុងការ-ងារប្រចាំថ្ងៃរបស់ខ្លួន, មិនមែនគ្រាន់តែជាអ្នកមានការចូលរួមផ្ដល់

ចំណោះជីង ទ្រឹស្តី និងផ្តល់កិច្ចការមនុស្សធម៌ដ៏សាមញ្ញប៉ុណ្ណោះទេ, អាចជាប់ទាក់ទងទៅនឹងការ ផ្តាច់ជីវិតចេញពីរូបកាយដោយចេតនា ដែលប្រឆាំងនឹងកំណាកំណើតធម្មតានៃជីវិត អនុលោមតាមកត្តា ប៉ុន្តែ ត្រូវភ្ជាប់ខ្លួនឯងផ្ទាល់ជាមួយសច្ចភាព ដែលជាអភិក្រមចិត្តសាស្ត្រមួយ ក្នុងការលុបបំបាត់អត្តទត្តភាព, សេចក្តីស្អប់ខ្ពើម និងមោហៈ ។

អត្តឃាតកម្ម

អត្តឃាតកម្ម គឺជាអំពើផ្តាច់ជីវិតរបស់ខ្លួនឯងផ្ទាល់ ដោយចេតនា និងដោយស្ម័គ្រចិត្ត ។ អត្តឃាតកម្មទាំងឡាយ បែកចេញជាពីរប្រភេទ : ប្រឌិតសន្មតឡើង (conventional) *និងខ្លួនឯងផ្ទាល់* (personal) ។ ***ប្រភេទទីមួយ*** *កើតមានឡើងមកពីលទ្ធផលនៃប្រពៃណី និងសម្ពាធនៃមតិសាធារណៈ ។ ឧទាហរណ៍មួយ គឺហារ៉ា-គីរី, ជាអត្តឃាតតាមរបៀបបូជានិយាម ប្រព្រឹត្តធ្វើឡើងដោយ ការចាក់ពោះសម្លាប់ខ្លួន ដោយបុរសជនជាតិជប៉ុនមានឋានៈខ្ពស់ កាលណាគេបានប្រឈមមុខនឹងភាពអាម៉ាស់ បាត់បង់កិត្តិយស ។*

អត្តឃាត ធ្វើដោយខ្លួនឯងផ្ទាល់ មានច្រើនប្រភេទនាសម័យបច្ចុប្បន្ននេះ ។ មានទ្រឹស្តីដែលបានស្គាល់ជាទូទៅថា អត្តឃាត គឺជាលទ្ធផលនៃការបរាជ័យ ដើម្បីសម្របសម្រួលសេចក្តីតប់ប្រមល់ និងសភាពតានតឹងចិត្តក្នុងជីវិតរបស់ខ្លួន ។

មនុស្សស្រី, ហើយសេចក្តីសន្និដ្ឋាននេះ អនុវត្តចំពោះក្រុមអាយុទាំងអស់ ។ ប៉ុន្តែថា មនុស្សស្រីធ្វើការប៉ុនប៉ងសម្លាប់ខ្លួនមិនបានសម្រេចច្រើនជាងមនុស្សប្រុស ពីព្រោះ ឬមួយខ្លះការប៉ិនប្រសប់ក្នុងល្បិចសម្លាប់ខ្លួន ឬមួយមកពីមានភាពផ្សេងៗខាងចិត្តរំភើប (ចិត្តវេគ) ។

មនុស្សភាគច្រើនដែលធ្វើអត្តឃាត គឺជាមនុស្សធ្លាក់ទឹកចិត្ត។ ការកើតមានខ្ពស់បំផុត គឺនៅក្នុងចំណោមមនុស្ស ដែលការធ្លាក់ទឹកចិត្តរបស់គេ មានជាប់ជិតជាមដោយសេចក្តីអស់សង្ឃឹមរាលដាលនិងការបាត់ការជាប់ចិត្ត ឬបាត់សេចក្តីសប្បាយក្នុងសកម្មភាពនានា ។ បន្ថែមលើនេះទៀត, មនុស្សដែលមានវ័យចាស់, រស់នៅម្នាក់ឯង, ជាស្រីមេម៉ាយ ឬជាបុរសពោះម៉ាយ ហើយជាពិសេសមនុស្ស ដែលញៀនស្រា ឬញៀនគ្រឿងញៀន គឺជាមនុស្សទទួលរងគ្រោះថ្នាក់ខ្ពស់ជាងគេ ។ មនុស្សដែលគ្មានផ្ទះសម្បែង ក៏ជាមនុស្សរង គ្រោះធ្វើអត្តឃាតខ្ពស់ជាងមនុស្សឯទៀតដែរ ។

ម្យ៉ាងវិញទៀត, អត្តឃាតនៅវ័យក្មេង (អទីតិជន) គឺជាបញ្ហាមួយគួរឲ្យរន្ធត់ ។ តាំងពីឆ្នាំ ១៩៥០ អត្រាអត្តឃាតបានកើតមានទ្វេដង ក្នុងពួកក្មេងប្រុសកម្លោះ ។ ប៉ុន្តែថា ដោយមានហេតុ-ផលផ្សេងៗ, កំណើនដូចគ្នានេះ មិនបានកើតមានក្នុងមនុស្សស្រីទេ ។

អ្នកជំនាញខ្លះមានអារម្មណ៍ថា ការកើតមានអត្តឃាតក្នុង

ចំណោមអនីតិជន បណ្តាលមកពីភាពស្មុគស្មាញ និងសេចក្តីតប់ប្រមល់ចិត្តនៃជីវភាពសម័យថ្មី ។ គេបានដឹងផងដែរថា រឿងកុនលោន និងព័ត៌មានផ្សាយក្នុងទូរទស្សន៍អំពីអត្តឃាត បណ្តាលឲ្យមានការកើតឡើងម្តងម្កាលក្នុងយុវជនមួយចំនួន ដែលផ្តាច់ជីវិតរបស់ខ្លួន ។ ការគ្មានការងារធ្វើ និងសម្ពាធដើម្បីសម្រេចបានការងារ ក៏ជាកត្តានាំឲ្យមានអត្តឃាតផងដែរ ។

មានសញ្ញាព្រមានឲ្យដឹងជាច្រើន សម្រាប់ឃ្លាំមើលដោយរួមមាន ការដកខ្លួនចេញពីហ្វូងមិត្តភក្តិ និងចេញពីសកម្មភាពដែលត្រូវធ្វើដោយទៀងទាត់, ការស្លៀកពាក់ខ្ជិលខ្ជា ទឹកមុខស្រងូតស្រងាត់ ការប្រែប្រួលខ្លាំងក្នុងទម្លាប់ស៊ីចុក និងដេកពួន, ហើយនិងការផឹកថ្នាំញៀន និងសុរា ។ មានយុវជនខ្លះ បង្ហាញពីបំណងរបស់ខ្លួនដោយត្រង់ៗ តែម្តង ។ ពួកគេអាច លះបង់ទ្រព្យសម្បត្តិជាទីស្រឡាញ់ឲ្យទៅគេ ឬនិយាយថា: " ខ្ញុំនឹងមិនមែនជាបញ្ហាវែងឆ្ងាយច្រើនទៀតទេ " ។ អំពើជាក់ស្តែងនៃអត្តឃាតជាញឹកញយកើតមកពីការបាត់បង់ចិត្តវេគ (emotional loss) ដូចជាការផ្តាច់ការទាក់ទងជាមួយសង្សារស្រី ឬសង្សារប្រុស ឬក៏គ្រួសារលះលែងគ្នា ។

ដូច្នេះ ប្រសិនបើលោកអ្នកត្រូវឃ្លាំមើលឃើញការប្រែប្រួលណាមួយ ក្នុងបណ្តាការប្រែប្រួលចរិយាទាំងនេះ -ហើយការប្រែប្រួល ទាំងអស់នេះ ត្រូវតែតាមដានដោយម៉ឺងម៉ាត់ -លោកអ្នកត្រូវ

ពិភាក្សាជាបន្ទាន់ នូវសេចក្តីអាក់អន់ចិត្ត របស់កូន-ចៅលោកអ្នក ជាមួយនឹងវា ។ យកជាឧទាហរណ៍, ចូរចោទសំណួរឲ្យចំ និង ដោយផ្ទាល់អំពីអ្វី ដែលគេកំពុងដាក់ផែនការធ្វើ ។ ការនាំយក បញ្ហាចេញមកកណ្តាលវាល អាចបន្ថយសេចក្តីព្រួយខ្វល់ខ្វាយ របស់គេ ហើយគេនឹងដឹងនូវការឧបត្ថម្ភគាំទ្ររបស់ លោក-អ្នក ។ មានតែពេលនោះប៉ុណ្ណោះ លោក-អ្នកប្រហែលជាអាចដោះស្រាយ បញ្ហានោះផ្ទាល់ ហើយស្វែងរកជំនួយរបស់អ្នកមានជំនាញ ប្រសិនបើចាំបាច់ ។

ភាពអត់ឱនរបស់សង្គមសម័យថ្មី ដែលបញ្ជាក់នូវសេចក្តីសន្តោសដ៏ធំធេងលើចរិយាខុសច្បង អាចមានចំណែកទទួលខុសត្រូវចំពោះកំណើននៃអំពើអត្តឃាត, ជាពិសេសកំណើននៃការបំពុលខួរឯង ។

ឥរិយាបថរបស់សង្គម ចំពោះចរិយាអត្តឃាត បានថយចុះខាងការអប់រំ សីលធម៌ និងការដាក់ទោស ។ សព្វថ្ងៃមានការត្រៀមទុក យ៉ាងម៉ត់ចត់ ដើម្បីយល់ដឹងជាជាង ដើម្បីផ្តន្ទាទោស, ប៉ុន្តែ មាននិន្នាការមួយ ចង់បិទបាំងអំពើអត្តឃាត នៅតែបន្តកើតមាននៅឡើយ ។

អំពើអត្តឃាតដ៏គ្រោះថ្នាក់ ឈានទៅបង្កប្រតិកម្មឈឺចាប់ និងវេទនារម្មណ៍មានពិរុទ្ធ អំពីចំណែកនៃមនុស្ស ដែលពួកគេអាចមានអារម្មណ៍ថា ពួកគេអាចបញ្ចៀសបាន ដោយការថែទាំ និងការ

ស្រឡាញ់ច្រើនជាងពួកគេបានធ្វើកន្លងមក ។ ចំណង់ដែលមិនបាន បំពេញ ឬការខកខានមិនបានអ្វី ដែលមនុស្សចង់បាន ប្រែក្លាយជាហេតុនៃការ ប្រព្រឹត្តអត្តឃាត ។ គ្មានសាសនាណា ធ្លាប់បានអត់ឱនអំពើដ៏កំណាចនេះទេ ។

ទូរស័ព្ទឥឡូវនេះ ត្រូវបានគេប្រើជាទូទៅ ទុកជាមធ្យោបាយធ្វើយចូងក្នុងចំណោមបុគ្គលទាំងឡាយឋិតនៅតែឯកឯង ឬនៅឆ្ងាយពីគេ ដែលកំពុងរមិលមើលធ្វើអត្តឃាត, ហើយកំពុងស្វែងរកការឧបត្ថម្ភ និងជំនួនអំពីសមាជិកទាំងឡាយនៃសមាគមថែទាំ ។ ដូចជាក្នុងករណីនៃអ្នកប្រមឹកសុរា ។

អង្គការអនាមិក និងអង្គការទាំងឡាយប្រហាក់ប្រហែលគ្នាដទៃទៀត, អ្នកធ្វើការស្ម័គ្រចិត្ត ដាក់ខ្លួនបំរើជាទីប្រឹក្សាគ្រប់ម៉ោងហើយសេវារបស់ពួកគេមានត្រៀមសម្រាប់ករណីអាចមានអត្តឃាតនៅពេលណាមួយ ។ មានភស្តុតាងថា សេវាប្រភេទនេះ ជួយបញ្ចៀសអំពើអត្តឃាតបានយ៉ាងទូលំទូលាយពិតមែន ។

ចិត្តវិបល្លាស (Mental imbalance)

ចិត្តវិបល្លាស ដែលយើងចាត់ទុកជាជំងឺឆ្កួត គឺជាបញ្ហាធំមួយទៀត ។ ដោយការបំពានលើមាគ៌ាជីវិតប្រកបដោយអភិសមាចារ, មនុស្សរំខានសេចក្តីសុខសាន្ត និងសុភមង្គលផ្ទាល់របស់ផងខ្លួន ហើយនិងសេចក្តីសុខសាន្ត និងសុភមង្គលរបស់អ្នកឯទៀត ។

បន្ទាប់មក ដោយការនាំយករឿងរ៉ាវពីខាងក្រៅចូលទៅក្នុងសន្តានចិត្ត, សេចក្ដីវេទនា, សេចក្ដីរំជួលចិត្ត, សេចក្ដីភ័យខ្លាច និងការខ្វះសន្តិសុខ ដ៏ច្រើន ត្រូវបានបង្កើតឡើង ។

មនុស្សជាច្រើនត្រូវរងទុក្ខវេទនាអំពីការខកចិត្ត និងជំងឺសរសៃប្រសាទ ពីព្រោះពួកគេមិនបានហ្វឹកហ្វឺនចិត្ត ដើម្បីទ្រទ្រង់សេចក្ដីសោមនស្ស ។ ពួកគេបានអភិវឌ្ឍតែតណ្ហាសម្រាប់កាមសុខ (sensual pleasures) ។ ចំពោះពួកគេការអភិវឌ្ឍ មានន័យថា ការអភិវឌ្ឍនៃតណ្ហា ។

ជាលទ្ធផល, ពួកគេអភិវឌ្ឍការប្រកួតប្រជែង និងហិង្សាដ៏គ្រោះថ្នាក់ផងដែរ ។ នោះហើយ ដែលពួកគេបានរុញពិភពលោកទាំងមូលទៅក្នុងស្ថានភាពប្របូកប្របល់យ៉ាងដូចម្ដេចនោះ ។ បន្ទាប់ពីនោះ ម្នាក់ៗស្រែករកសន្តិភាព ។ មនុស្សបន់ទ្រាសអាទិទេព ឬពួកអសុរអំពីការដាក់ពួកគេឲ្យឋិតក្នុងភាពទុរគត ។ ពួកគេខិតខំបន់ស្រន់ និងធ្វើពិធីបូជា ដើម្បីរត់ចេញឲ្យផុតពីបញ្ហាទាំងឡាយ ដែលពួកគេផ្ទាល់បានបង្កើតឡើង ។

ឥឡូវនេះ យើងអាចយល់បានថា អ្នកណាបង្កើតបញ្ហាដោយពិតនោះ ហើយអ្នកណាអាចដោះស្រាយបញ្ហាទាំងនោះ ។ ព្រះពុទ្ធមានបន្ទូលថា ពិភពលោកឋិតនៅក្នុងខ្លួនរបស់លោក-អ្នក ។ កាលណា លោក-អ្នកធ្វើឲ្យខ្លួនលោក-អ្នកផ្ទាល់មានវិន័យល្អ, ពិភពលោកទាំងមូលក៏មានវិន័យ ហើយសន្តិភាពត្រូវបានថែរក្សា ។

គេមិនចាំបាច់អង្វរករសុំសន្តិភាព អំពីអ្នកណាផ្សេងឡើយ ។ ល្អ និងអាក្រក់, សន្តិភាព និងហិង្សាទាំងអស់នេះកើតមាន ដោយសារចិត្តដែលបានអប់រំល្អហើយ និងមិនបានអប់រំនោះឯង ។

ការប្រយុទ្ធដោះស្រាយសេចក្ដីព្រួយតប់ប្រមល់ (stress)

ពាក្យ "stress" (សេចក្ដីព្រួយតប់ប្រមល់) គឺជាពាក្យខ្ចីមកពីរូបវិជ្ជា ហើយនិងវិស្វកម្មវិជ្ជា ដែលនៅក្នុងវិជ្ជាទាំងនេះ ពាក្យ "stress" មានន័យច្បាស់លាស់ណាស់, គឺជាកម្លាំងមានទំហំគ្រប់គ្រាន់ ដើម្បីបង្វែរ ឬធ្វើឲ្យទ្រង់ទ្រាយអ្វីមួយខូចបាន ។ ប៉ុន្តែ នៅក្នុងប្រតិបត្តិការវេជ្ជសាស្ត្រខាងវិកលចរិត, stress (ស្ត្រេស) ពាក់ព័ន្ធនឹងប្រតិកម្មរូបវន្ត និងចិត្តវេគរបស់បុគ្គល ចំពោះសម្ពាធអំពីបរិដ្ឋានរបស់គាត់ និងអំពីផ្ទៃក្នុងរបស់បុគ្គលនោះផ្ទាល់ ។ មានស្ត្រេសពីរប្រភេទដ៏ចម្បង; ស្ត្រេសពាក់ព័ន្ធនឹងការបាត់បង់បុគ្គលជាទីស្រឡាញ់, ឬបាត់បង់ការងារ, ឬក៏បាត់បង់សេចក្ដីគោរពខ្លួនឯង (អត្តសម្មានៈ) ដែលកើតមាន កាលណាកម្រិតនៃចំណង់ប្រាថ្នារបស់បុគ្គលណាម្នាក់ខ្ពស់ពេក មិនអាចសម្រេចបាន, ហើយនិងស្ត្រេសដែលពាក់ព័ន្ធក្នុងការគម្រាមចំពោះឋានៈ, គោលដៅ, សុខភាព និងសន្តិភាពរបស់បុគ្គល ។ ស្ត្រេសមានឈ្មោះរបស់ខ្លួនអាក្រក់, ពីព្រោះវាអាចប្រែក្លាយជាផ្នែកមួយនៃជីវិត ដែលមិនអាចជៀសផុត, ហើយបណ្ដាលឲ្យបុគ្គលមានអារម្មណ៍ញាប់ញ័រជាប្រចាំ ។ កាល-

ណា ស្ត្រេសនេះកើតមាន, វាអាចប្រែក្លាយជាបន្ទុកផ្ទុនផ្ងរហួសទ្រាំបាន, ហើយបង្កសេចក្តីទុក្ខខាងរូបកាយ ឬខាងចិត្តវេគ ឬទាំងពីរ ។

ស្ត្រេសអាចបណ្តាលពីកត្តាមួយចំនួន, រួមមាន ការប្រែប្រួល, ទាំងល្អ ទាំងអាក្រក់, បញ្ហាផ្ទាល់ខ្លួន, ការលំបាកខាងផ្លូវកាយ, ជំងឺ-ល- ។ ប្រភពរួមរបស់ស្ត្រេសគឺ : ប្តី ឬប្រពន្ធ ឬក៏មិត្តភក្តិជិតស្និទ្ធស្លាប់, ការព្រាត់ប្រាស់ប្តីប្រពន្ធ, ការលែងលះ, ការមិនចុះសម្រុងក្នុងការរួមសង្វាស, ការផ្លាស់ប្តូរទីលំនៅ, កូនរត់ចោលផ្ទះ, ការមានគភ៌, ជម្លោះជាមួយគ្រួសារក្មេក, ជិតមានបណ្តឹងរឹបអូសយកទ្រព្យបញ្ចាំ, ការបណ្តេញ (ពីការងារ), ការមានកម្មករលើសច្រើន ត្រូវបញ្ឈប់ការងារ, ការប្រែប្រួលក្នុងការទទួលខុសត្រូវចំពោះការងារ, ឬការប្រែប្រួលនៃលក្ខខណ្ឌការងារ និងការទាស់ទែងជាមួយចៅហ្វាយនាយ ។

សម័យកាលនៃជីវិតរបស់បុគ្គលម្នាក់ៗ មានចង្កោមស្ត្រេសផ្ទាល់របស់វា ។ ក្នុងជីវិតពីដំបូង, កូនក្មេងត្រូវប្រយុទ្ធដោះស្រាយជាមួយក្រុមគ្រួសារជិតៗផ្ទាល់ និងជាមួយសំណូមពររបស់សាលារៀន, ការតម្រូវឲ្យសម្របសម្រួលទៅនឹងបុគ្គលភាពរបស់លោកគ្រូ និងទៅនឹងក្មេងៗដទៃទៀត អាចជាកិច្ចការពោរពេញដោយស្ត្រេសពេកណាស់. បើដូចជាបញ្ហានៃទំនាក់ទំនងរវាងក្មេងប្រុសនិងក្មេងស្រី ក្នុងវ័យកម្លោះ-ក្រមុំ ជាខាងក្រោយមកដូច្នោះដែរ ។

មានស្ត្រេសក្នុងការសិក្សា (academic stresses) ក្នុងបណ្តា

ឆ្នាំសិក្សានៅវិទ្យាល័យ ឬមហាវិទ្យាល័យ និងស្រ្តេសបណ្តាលមក ពីសេចក្តីព្រួយបារម្ភលើការជ្រើសរើសមុខរបរ ។ ក្រោយការ សិក្សានៅវិទ្យាល័យ ឬមហាវិទ្យាល័យ, ចំពោះមនុស្សភាគច្រើនវា មានបញ្ហាក្នុងបណ្តាឆ្នាំដំបូងៗ នៃជីវិតអាពាហ៍ពិពាហ៍ ។ បញ្ហាទាំង នោះ អាចជាបញ្ហាធ្ងន់ធ្ងរខ្លាំង ហើយជាញឹកញយ វាទាំដល់ការ លែងលះគ្នា តាំងពីដើមទី ។ បញ្ហាមានកូន គឺជាបន្ទុកដ៏ធ្ងន់ធ្ងរមក លើស្ត្រី, ចំណែកបុរសវិញ មានបញ្ហាមុខរបរ ឬការងារពីដំបូងទី។

ជំងឺខ្លះ ដែលជាជំងឺទាក់ទងស្រ្តេស រួមមាន ដំបៅបំពង់ រំលាយអាហារ, ជំងឺឈឺក្បាល (ជំងឺប្រកាំង), ជំងឺធ្លាក់ទឹកចិត្ត (ព្រួយ), ជំងឺសម្ពាធឈាមខ្ពស់, ជំងឺដាច់សរសៃឈាមក្នុងខួរ ក្បាល, ជំងឺគាំងបេះដូង ។ ការមានស្រ្តេសជាបន្តជាប់មិនដាច់ អាចធ្វើឲ្យប្រព័ន្ធការពារសរីរៈចុះខ្សោយ, ហើយជាលទ្ធផលប្រព័ន្ធ អាចក្លាយទៅជាខ្វះប្រសិទ្ធភាពក្នុងការប្រយុទ្ធជំងឺខ្លួង ។ អាជ្ញាធរខ្លះ រហូតដល់ឲ្យយោបល់ថា ស្រ្តេសរ៉ាំរ៉ៃ និងយូរពេក អាចជួយធ្វើឲ្យ រោគមហារីកកាន់តែរាលដាលយ៉ាងឆាប់ផង ។

ក្នុងពេលកំពុងមានស្រ្តេស សរីរៈបញ្ចេញល្បាក់ទឹកគីមីខួរ ក្បាល និងអ៊ិកម៉ូន រួមមាន adrenaline និង hydrocortisone, ដែល ធ្វើឲ្យកម្រើកអ្វី ដែលគេស្គាល់ថាជាចម្លើយ "ប្រយុទ្ធ ឬរត់ចេញ"។ Adreline បង្កើនល្បឿនបេះដូង និងល្បឿននៃការដកដង្ហើម ហើយ រៀបចំសរីរៈដើម្បីប្រយុទ្ធនឹងការគម្រាមពីខាងក្រៅ, ឬរត់ចេញពី

ការគម្រាមពីក្រៅនោះ ។ Hydrocortisone ជួយទ្រទ្រង់ការត្រៀមខ្លួនរបស់វា សម្រាប់ប្រយុទ្ធជាមួយស្ត្រេស ។ ដូច្នេះកាលណាយើងឮដំណឹងអាក្រក់លើទូរស័ព្ទ, ប្រតិកម្មបន្ទាន់របស់យើង គឺជាប្រតិកម្ម ចាប់ផ្តើមចេញពី Adreline , ដោយមានការបញ្ចេញកើនឡើងនៃជាតិ hydrocortisone. ។

អ៊ីកម៉ូន (Hormones) ដែលជួយយើងឲ្យប្រយុទ្ធជាមួយស្ត្រេសសម្រាប់រយៈពេលខ្លី, ប៉ុន្តែវាអាចបណ្តាលឲ្យមានបញ្ហាសុខភាព ប្រសិនបើយើងមានស្ត្រេស អស់ពេលយូរ ។ ការមានស្ត្រេសជាប្រចាំ បណ្តាលឲ្យសរីរៈបញ្ចេញជាតិ Adreline និង Hydrocor-tisone លើមូលដ្ឋានមួយបន្តមិនដាច់, ហើយក្នុងពេលមានវត្តមានរបស់វានៅក្នុងចរន្តឈាម, ស្ត្រេសនោះអាចធ្វើឲ្យវិនាសសទ្បើមៗ (erosive) ។ កម្រិត Adreline ខ្ពស់អស់កាលយូរ. យកជាឧទាហរណ៍, បង្ខំឲ្យបេះដូង និងសួតធ្វើការលើសកំណត់ ហើយធ្វើឲ្យសម្ពាធឈាមមានកម្រិតលើសធម្មតា ។ ពេលខ្លះការប្រែប្រួលនេះ អាចនាំឲ្យដាច់សរសៃឈាម ឬគាំងបេះដូង ។

សេចក្តីកង្វល់ គឺជាវេទនារម្មណ៍នៃសេចក្តីភ័យ, ភាពតានតឹង ឬសោកសៅរសេលដែលបុគ្គលម្នាក់ៗមាន, កាលណាស្រមៃទុកថាមានគ្រោះថ្នាក់ ។ យើងទាំងអស់គ្នាប្រឈមមុខនឹងសេចក្តីកង្វល់ខ្លះ ដើម្បីធ្វើការងារលំបាកៗឲ្យបានល្អ. ប៉ុន្តែការងារច្រើនណាស់

យើងអាចមិនមានសមត្ថភាពធ្វើបាន ។ ជំងឺសេចក្តីកង្វល់ កផ្តុំជាក្រុមជំងឺផ្លូវចិត្តទូទៅបំផុត រួមមាន អហេតុកភ័យរោគ (the phobias) *(រោគដែលបណ្តាលឲ្យភ័យឥតរៀងហេតុ), ការបាប់មានរោគភ័យខ្លាច* (panic attacks), *និងរោគស្ត្រេសក្រោយរបួសគ្រោះថ្នាក់* (post-traumatic stress disorder) ។ *មនុស្សជាច្រើនមានអហេតុកភ័យរោគសាមញ្ញ* (a simple phobia) - *សេចក្តីភ័យ-ខ្លាចវត្ថុ ឬស្ថានភាពពិសេសណាមួយ ។ អហេតុកភ័យរោគសាមញ្ញ គឺកើតជាទូទៅច្រើនដែរ, ប៉ះពាល់ដល់ប្រជាជនប្រហែល* 3% ។

អហេតុកភ័យរោគ ត្រូវបានគេកំណត់ន័យថា ជាសេចក្តីភ័យខ្លាចមមៃឃើញវត្ថុ ឬស្ថានភាពណាមួយ ជាប់មិនដាច់ មិនពិតហើយខ្លាំងក្លាណាស់ ។ អហេតុកភ័យរោគទូទៅ គឺ acrophobia *(ភ័យខ្លាចទីខ្ពស់)*, claustrophobia *(ភ័យខ្លាចទីកន្លែងមានកំហិតព្រំដែន)*, agoraphobia *(ភ័យខ្លាចមិនហ៊ានចាកចេញពីទីតាំងធ្លាប់នៅនៃផ្ទះ និងខ្លាចមិនហ៊ានទៅក្នុងហ្វូងមនុស្ស ឬក្នុងទីកន្លែងសាធារណៈ) និង*xenophobia *(ភ័យខ្លាចជនបរទេស)* ។ *មនុស្សកើតរោគទាំងនេះ មានទំនោរជៀសវាងស្ថានភាពសង្គម ដោយខ្លាចខ្លួនឯងត្រូវគេបន្ទុះបង្អាប់ ឬត្រូវគេធ្វើឲ្យរំខាន ។ ដំណើរដេកមិនលក់ ឬការពិបាកក្នុងដំណេក គឺជារោគទូទៅក្នុងចំណោមមនុស្សជាច្រើនឋិតក្រោមកាលៈទេសៈប្លែកៗជាច្រើន ។ តាមពិត មនុស្សលើស* 10% *អាចមានបញ្ហាដំណេក។ ប្រសិនបើនរណាមួយកំពុងប្រឈម*

មុខ នឹងការផុតកំណត់ការងារបណ្ដោះអាសន្ន ប៉ុន្ដែ មានសារសំខាន់នៅកន្លែងធ្វើការ ឬឋិតក្រោមសម្ពាធដ៏ច្រើន. គេអាចមានអារម្មណ៍ព្រួយកង្វល់ ហើយដោយហេតុនេះ បាត់ការងងុយដេក ។ រាងកាយរបស់យើងចូលចិត្តធ្វើសកម្មភាពរៀងរាល់ថ្ងៃ ដោយទៀងទាត់, ដូច្នេះ ពលករធ្វើការប្ដូរវេន មានសេចក្ដីលំបាក ដើម្បីកែតម្រូវរបៀបដេករបស់ខ្លួន ។

មានមនុស្សខ្លះ, ជាពិសេសអតីតយុទ្ធជន អាចទទួលរងការឈឺចាប់អំពីអ្វី ដែលគេស្គាល់ថាជាព្រឹត្តិការណ៍ក្រោយរបួសចិត្តក្នុងអំឡុងសង្គ្រាមដូចជាការផ្ទុះ បន្ទាប់ពីការបាញ់ជញ្រ្ជំកងកាំភ្លើងធំ (shell-shock គឺជាជំងឺសរសៃប្រសាទដែលប៉ះពាល់ពួកទាហានក្នុងការប្រយុទ្ធអស់ពេលយូរ) និងការប្រឈមក្នុងការប្រយុទ្ធ ហើយជាញឹកញយបង្កើតទៅប្រតិកម្មស្ត្រេសរយៈពេលវែងដូចនេះ ។ រោគសញ្ញាអាចកើតមានឡើង ឬរិតតែមានកម្រិតធ្ងន់ឡើង ក្រោយការប៉ះទង្គិចផ្លូវចិត្តបានផុតទៅយូរ ។ គេទទួលរងគំនិត, អនុស្សាវរីយ៍ប្របូកប្របល់កើតឡើងដដែលៗ និងសុបិនដ៏តក់ស្លុត ឬការយល់សប្ដិរវើរវាយ ។ គេអាចជាមនុស្សខឹងប្រឡោតច្រើន ឬព្រួយបារម្ភហួសហេតុ ហើយអាចដាច់ភ្ញាក់ផ្អើល ។ ពេលខ្លះគេអាចដកថយ ឬបាត់ ការជាប់ចិត្តក្នុងអ្វីៗ ដែលគេធ្លាប់តែសប្បាយជាមួយ, ហើយគេ មានអារម្មណ៍ផ្ដាច់ខ្លួនចេញឆ្ងាយអំពីមនុស្សទាំងឡាយឯទៀត ។

រៀនដ៏ល្អបំផុតដែលគេអាចធ្វើ ដើម្បីដោះស្រាយបញ្ហាស្ត្រេស ឬស្ថានភាពស្ត្រេសក្នុងជីវភាពប្រចាំថ្ងៃ គឺប្រហែលអាចមើលឃើញច្បាស់លើគោក ប៉ុន្តែថាមិនមានសារសំខាន់នោះទេ ចូរបរិភោគចំណីអាហារឲ្យមានតុល្យភាព, ចូរដេកឲ្យបានគ្រប់គ្រាន់ ចូរហាត់ប្រាណរាល់ថ្ងៃ និងយកពេលធ្វើកិច្ចការអ្វីៗដែលអ្នកពេញចិត្ត ។ ចូរកុំជក់បារី ឬសេពគ្រឿងស្រវឹង ឬថ្នាំញៀនឯទៀត ។ មនុស្សដែលធាប់ក្រឡុកចិត្ត និងមានជំងឺស្ត្រេសធ្ងន់ធ្ងរ អាចព្យាយាមបន្ថយប្រតិកម្មរបស់ខ្លួន ដោយការរៀនសម្រាកលំហែ, រៀនហាត់ធ្វើភាវនា និងរៀនបច្ចេកទេសតែសម្រួលចរិយា ។

ថាមពលនៃចិត្ត ត្រូវតែបានហ្វឹកហ្វឺន

ថាមពល ឬបញ្ញាដ៏អស្ចារ្យ ដែលមនុស្សទាំងឡាយបានទទួល មិនអាចត្រូវបានរកឃើញក្នុងជីវភាពដទៃបានឡើយ ។ ប៉ុន្តែថា ថាមពលនៃចិត្តនេះ នៅផ្សង (wild) និងសេរីនៅឡើយ, ហើយវាត្រូវតែបានទទួលការហ្វឹកហ្វឺន និងត្រួតត្រា សម្រាប់ឲ្យយើងទាញយកអត្ថប្រយោជន៍អំពីវា ។ បើពុំដូចនោះទេ, ចិត្តនោះប្រែក្លាយទៅជាហេតុដ៏ចម្បងនៃបញ្ហាផ្ទាល់ខ្លួនរបស់យើង ។ កាលណាចិត្តត្រូវបានពង្រាបដោយត្រឹមត្រូវហើយ តាមរយៈការហ្វឹកហ្វឺនដ៏សកម្ម, នោះ សុខដុមភាព, ការយល់ដឹង និងសន្តិភាពប្រាកដនឹងកើតមាន ហើយយើងអាចបំពេញមហាកុសលកម្ម មិន

មែនសម្រាប់តែខ្លួនឯងនោះទេ, ប៉ុន្តែ សម្រាប់អ្នកដទៃផងដែរ ។ ចូរយើងលើកយកឧទាហរណ៍មួយ អំពីទឹកធ្លាក់ដ៏ធំមួយ ។ ចូរប្រឹងគិតមើលនូវថាមពលដ៏ធំ ដែលចោលអសារបង់ នៅពេលដែលទឹកបានធ្លាក់ពីចំណោតថ្មភ្នំ មានកម្ពស់រាប់រយម៉ែត្រ ។ ប៉ុន្តែកាលណាមនុស្សត្រួតត្រាថាមពលនោះបាន ហើយប្រែវាឲ្យទៅជាអគ្គិសនី, ពេលនោះ មនុស្សទទួលអត្ថប្រយោជន៍អំពីថាមពលនោះ ។ ប៉ុន្តែ ចូរចងចាំថា សូម្បីពេលណាចិត្តត្រូវបានទទួលការហ្វឹកហ្វឺនហើយ, យើងត្រូវប្រកាន់យកសេចក្ដីប្រុងប្រយ័ត្នសព្វបែបយ៉ាង ដើម្បីជៀសវាងសេចក្ដីទោមនស្សអំពីជីវិតរបស់យើង។ ក្រឹតក្រមសាកលនៃអនិច្ចភាព រមែងកែប្រែអ្វីៗសព្វយ៉ាងនៅក្នុងលោកនេះ ។ នេះគឺជាចរិតនៃជីវិត ។ អ្វីៗដែលកំពុងកើតមាន រមែងប្រែប្រួល ហើយបែកចេញជាធាតុតូចៗ ស្របតាមលក្ខណលោកិយ៍។ ការផ្គុំផ្សំធាតុ និងថាមពល ហើយអត្ថិភាពរួមគ្នារបស់ធាតុ និងថាមពលទាំងនោះ ផលិតបានជាវត្ថុទាំងឡាយ ដែលយើងអាចមើលឃើញ និងចាប់កាន់បាន, ដោយប្រការដូចនេះ ផ្ដល់ឲ្យវត្ថុទាំងឡាយនោះ នូវមាយាការមួយ (an illusion) នៃភាពរឹងមាំ និងភាពឋិតថេរ ។ ហេតុនៃការប្រែប្រួលរបស់វត្ថុទាំងឡាយនោះ គឺការកកិត ឬការត្រេដុសនៃធាតុ និងថាមពលទាំងឡាយ ។ កាលណាវត្ថុដែលមើលឃើញមួយ បែកជាធាតុតូចៗចេញពីគ្នា តាមរយៈកាលកន្លងទៅ, នោះគឺការរលាយរលត់នៃធាតុ និងថាមពល

ទាំងឡាយ ដែលត្រូវបានផ្គុំផ្គុំគ្នាឡើង ។ ថាមពលមិនបានបាត់បង់ទៅណាទេ ប៉ុន្តែបន្តទៅចូលរួមក្នុងទ្រង់ទ្រាយថ្មីទៀតហើយអភិក្រមនេះ ចេះតែបន្តទៅគ្មានទីបញ្ចប់ឡើយ ។ នេះ គឺជាបាតុភូតធម្មជាតិ ហើយវត្ថុផ្គុំផ្សំគ្នាទីមួយៗ ត្រូវបានកកើតឡើងនៅក្នុងគន្លងនេះ ។

វាគ្មានហេតុផលណាមួយសម្រាប់យើង ដើម្បីចាត់ទុកស្ថានភាពនេះថាជា ការបង្កើតដ៏ទៀងទាត់ របស់តួអង្គអច្ឆរិយៈណាមួយ ឬថាវាជាលទ្ធផលនៃការដាក់ទណ្ឌកម្ម សម្រាប់បទល្មើសពីដំបូងណាមួយទេ ។ ពុទ្ធសាសនិកជនទាំងឡាយ ចាត់ទុករឿងនេះ ថាជាបាតុភូតធម្មជាតិមួយ ។ ប៉ុន្តែ មានមនុស្សផ្សេងច្រើនទៀត ចាត់ទុកស្ថានភាពនេះ ថាជាបញ្ហាមួយ, ពីព្រោះការប្រែប្រួល និងអនិច្ចភាព ធ្វើឲ្យខកចិត្តដល់ចំណង់ប្រាថ្នា សម្រាប់ឲ្យមានអត្ថិភាពមួយជាអចិន្ត្រៃយ៍ ឬជានិច្ចកាល ។ ភាពទោមនស្សអំពីជីវិតកើតឡើង កាលណាយើងដឹងច្បាស់ថា និច្ចភាពក្នុងជីវិតមួយផ្សេងទៀត នៅក្នុងឋានសួគ៌ក្តី ឬឋាននរកក្តី មិនអាចសម្រេចបានទេ ។

ថាមពលទាំងឡាយរបស់ខ្លួនប្រាណយើងគ្រប់គ្នា ក៏ជាផ្នែកនៃកម្លាំងសកលលោកធាតុដែរ ដែលជះឥទ្ធិពលគ្របដណ្តប់លើធាតុ និងថាមពលទាំងឡាយនៅក្នុងខ្លួនប្រាណរបស់យើងគ្រប់គ្នា។ បញ្ហាខ្លះនៃបញ្ហារូបវន្ត និងចេតសិករបស់យើង គឺជាបញ្ហាបណ្តាលមកពីឥទ្ធិពលរបស់កម្លាំងសកលលោកធាតុ ។ កម្លាំងដែលមិនស្គាល់ខ្លះទៀត ក៏រំខានជីវភាពរស់នៅរបស់យើងផងដែរ ដែល

មនុស្សបាត់ទុកជាកម្លាំងបង្កឡើងដោយព្រាយបីសាចអាក្រក់ ។ សេចក្តីភ័យខ្លាច, មនោគតិ, សេចក្តីមន្ទិលសង្ស័យ និងមិច្ឆាជំនឿ (superstition) តែងមានជីវិតរស់រានជានិច្ចលើជំនឿដូចនេះ ដើម្បីរំខានចិត្ត ។ កាលណាចិត្តត្រូវបានរំខានហើយ យើងរងទុក្ខអំពីបញ្ហារបវន្តទាំងឡាយ ។

ប៉ុន្តែថា, បើចិត្តរបស់យើងត្រូវបានហ្វឹកហ្វឺនល្អហើយ ហើយត្រូវបានធ្វើឲ្យចម្រើនតាមរយៈការយល់ដឹង, យើងអាចបញ្ចៀសបានបញ្ហាជាច្រើនក្នុងបណ្តាបញ្ហាទាំងឡាយនេះ មិនឲ្យកើតឡើងបាន ។ ព្រោះហេតុនោះហើយ ទើបព្រះពុទ្ធទ្រង់មានបន្ទូលថា "ចិត្តគឺជាសភាវៈរត់នាំមុខនៃស្ថានភាពល្អ និងអាក្រក់ទាំងអស់, ស្ថានភាពទាំងនោះ គឺសម្រេចមកពីចិត្ត ឬកើតមកពីចិត្ត" ។ តាមពិតយើងរងទុក្ខមកពីបញ្ហាទាំងឡាយ ពីព្រោះបញ្ហាទាំងនោះ គឺជាលទ្ធផលនៃគំនិត មមើមមាលរបស់យើង ។ ដោយការប្រតិបត្តិតាមដំបូន្មានរបស់ព្រះពុទ្ធ យើងអាចលុបបំបាត់សេចក្តីភ័យខ្លាច និងអវិជ្ជាបាន ។

តើត្រូវប្រឈមមុខមរណភាពយ៉ាងដូចម្តេច

មានបញ្ហាមួយទៀត ដែលមនុស្សតែងប្រឈមមុខសព្វថ្ងៃនេះ គឺថាតើត្រូវសម្របសម្រួលខ្លួនជាមួយមរណភាពនៃបុគ្គលទាំងឡាយជាទីស្រឡាញ់របស់ខ្លួនយ៉ាងដូចម្តេច, ហើយនេះរួមទាំងឪពុក

ម្ដាយផង ។ យើងត្រូវដឹងច្បាស់ថា មរណភាព គឺជាឧប្បត្តិហេតុធម្មជាតិ ហើយទោះបីយើងស្រឡាញ់ឪពុក-ម្ដាយចាស់ៗរបស់យើងប៉ុណ្ណាក៏ដោយ យើងត្រូវតែយល់ច្បាស់នូវហេតុពិតខាងជីវសាស្ត្រថា កោសិកាទាំងឡាយរបស់មនុស្ស មានអាយុកាលមួយជាកំណត់ ។ គេរំពឹងទុកមុនថា ក្នុងវ័យចាស់គ្រាំគ្រាណាស់ហើយ, កោសិកាទាំងឡាយបាត់សមត្ថភាពរបស់វា ដើម្បីទ្រទ្រង់តុល្យភាពនៃការវិនាស និងអភិក្រមជួសជុលឡើងវិញ, ហើយអាចទ្រទ្រង់មិនបានយូរ នូវសរីរកាយក្នុងបែបបទមួយប្រកបដោយសុខភាពល្អ ។

ប្រវត្តិសាស្ត្ររបស់មនុស្ស គ្មានអ្វីក្រៅតែពីថា តើមនុស្សបានខិតខំរត់ចេញឲ្យផុតពីមរណភាព ដោយប្រការដូចម្ដេច ។ វប្បធម៌ទាំងឡាយផ្សេងៗគ្នា បានសាកល្បងរត់ចេញឲ្យឆ្ងាយពីមរណភាព ក្នុងមាគ៌ាទាំងឡាយផ្សេងៗគ្នា ។

ចិត្ត ត្រូវការជីវិតមួយជាអចិន្ត្រៃយ៍ ប៉ុន្តែជីវិតបង្កើតសរីរកាយមួយមិនអចិន្ត្រៃយ៍ ហើយយើងប្រកាន់យកសរីរកាយនេះ ជាជីវិត ។ បន្ទាប់ពីនោះមក សេចក្ដីទោមនស្សតែងរំខានចិត្ត ។

ចំពោះមនុស្សទាំងឡាយ ដែលបានរស់នៅប្រកបដោយជីវិតសប្បាយរីករាយអស់កាលដ៏យូរប្រកបដោយវិចារណញ្ញាណហើយ ដែលមានការហ្វឹកហ្វឺនខាងសាសនារឹងមាំល្អ, មរណភាពដែលជិតនឹងកើតមាន អាចជាបាតុភូតដ៏គួរឲ្យស្វាគមន៍ទៅវិញទេ ។ កាលណា ពេលវេលាមកដល់, មនុស្សដែលដឹងខ្លួនថាស្លាប់នេះ ក្លាយជា

មានទឹកមុខស្ងប់ ហើយចាកចោលពិភពលោកទៅ ដោយស្ងៀម-ស្ងាត់. ដោយជឿជាក់ថា បុរស ឬស្ត្រីនោះ បានរស់នៅប្រកបដោយជីវិតឥតបង្កគ្រោះថ្នាក់. ហើយបានផ្ដល់វិភាគទានដល់វឌ្ឍនភាពរបស់មនុស្ស ៗ នៅក្នុងសង្គមទាំងឡាយ ប្រកបដោយជំនឿសាសនាចាក់ឫសយ៉ាងជ្រៅ និងមានគំរូវប្បធម៌ល្អបរិសុទ្ធ. ទស្សនៈដែលថា មរណភាព គឺមិនអាចជៀសផុត និងជាភាគមួយធម្មតានៃវដ្ដជីវិត គឺត្រូវបានគេទទួលយក ៗ កាលណា មរណភាពនេះ កើតមាននៅក្នុងសង្គមទាំងឡាយបែបនោះ, មរណភាពនោះ ត្រូវបានគេចាត់ទុក ប្រកបដោយការទទួលយកតាមបែបទស្សនវិជ្ជាថាជាបាតុ-ភូតមិនអាចគេចវេះផុត ហើយត្រូវបានគេស្វាគមន៍ប្រកបដោយសេចក្ដីថ្លៃថ្នូរ ៗ

តួអង្គមនុស្ស គឺជាតួអង្គតែមួយគត់ ដែលអាចយល់ដឹងថាថ្ងៃណាមួយពួកគេនឹងត្រូវប្រឈមមុខនឹងមរណភាព ៗ ព្រោះហេតុនោះ ពួកគេមានសេចក្ដីព្រួយបារម្ភដោយមិនចាំបាច់អំពីរឿងនេះ ៗ សេចក្ដីព្រួយអំពីមរណភាព នឹងមិនអាចបញ្ឈប់មរណភាពបានទេ, ដូច្នេះ ព្រោះហេតុអ្វីក៏អ្នកមិនទទួលយកវាដោយស្ងប់ស្ងៀមទៅ?

លោក *សេកស្ពៀរ* (Shakespeare) បានធ្វើឲ្យតួអង្គ *ជូលីយុស សេហ្សា* (Julius Caesar) និយាយថា :

ក្នុងបណ្ដាអច្ឆរិយហេតុទាំងអស់ ដែលខ្ញុំបាន
ឮ និងឃើញមកដល់ពេលនេះ វាហាក់ដូចមានន័យ

ចម្លែកដែលថា មនុស្សត្រូវភ័យ-ខ្លាច ។

កាលបើឃើញថា មរណៈ ដ៏ជាទីបញ្ចប់ចាំបាច់មួយ,

នឹងមកដល់ កាលណាវា (មរណៈ) នឹងមកដល់ ។

ម្យ៉ាងវិញទៀត, មានមនុស្សទាំងឡាយនោះ ដែលមិនខ្វល់ខ្វាយអ្វីសោះអំពីទីបញ្ចប់នៃជីវិតរបស់ពួកគេ ឬអំពីអ្វីដែលកើតមានបន្ទាប់ពីនោះទៅ ។ ប៉ុន្តែ មនុស្សភាគច្រើន មិនគ្រាន់តែខ្វល់ខ្វាយអំពីបញ្ហាទាំងឡាយ កំពុងកើតមានប៉ុណ្ណោះទេ ប៉ុន្តែ ខ្វល់ខ្វាយអំពីជីវិតជាតិក្រោយផងដែរ ។ ជីវសត្វទាំងអស់ផ្សេងទៀត, រួចផុតអំពីវេទនារម្មណ៍នោះ ។

យើងត្រូវតែដឹងឲ្យច្បាស់ថា វិធីសាស្ត្រអ្វីក៏ដោយ ដែលយើងប្រកាន់យក ដើម្បីជម្នះលើបញ្ហាទាំងឡាយរបស់យើង, វាមិនអាចសម្រេចបាននូវសេចក្ដីពេញចិត្តដ៏ពេញលេញបានទេ នៅក្នុងជីវិតរស់នៅរបស់យើង រហូតដល់យើងហ្វឹកហាត់ចិត្តរបស់យើង ហើយបន្ថយចំណង់អត្តទត្ត: ។ ពាក្យប្រៀនប្រដៅរបស់ព្រះពុទ្ធផ្ដល់ឲ្យយើងនូវដំបូន្មានដ៏ច្បាស់លាស់ណាស់ អំពីវិធីត្រូវយល់ដឹងនូវចរិតនៃបញ្ហារបស់មនុស្ស និងអំពីវិធីត្រូវជម្នះបញ្ហាទាំងនោះ ព្រមទាំងវិធីត្រូវប្រឈមមុខ សេចក្ដីស្លាប់ ដោយគ្មានសេចក្ដីតក់ស្លុត ។

បុរេបងចាំសុភាសិតដ៏សាមញ្ញនៅក្នុងពុទ្ធសាសនាថា " ជីវិតមិនទៀង, ឯសេចក្ដីស្លាប់គឺទៀង " ។ សេចក្ដីស្លាប់ មិនមែនជាទី

បញ្ចប់នៃជីវិតមួយទេ ។ តាមពិត សេចក្ដីស្លាប់គឺជាការចាប់ផ្ដើមនៃជីវិតមួយ ហើយការកើត (ជាតិ) គឺជាការចាប់ផ្ដើមនៃសេចក្ដីស្លាប់។ ព្រះអាទិត្យលិចនៅក្នុងប្រទេសនេះ គឺជាព្រះអាទិត្យរះឡើងនៅក្នុងប្រទេសមួយទៀត ។ ដូច្នេះសេចក្ដីស្លាប់ និងការកើត គឺជាសភាវៈអន្តរសម្ព័ន្ធ (interrelated) ។

"កំណើតរបស់មនុស្សម្នាក់ គឺជាកំណើតនៃសេចក្ដីទុក្ខសោក ។ គេរស់នៅកាន់តែយូរ គេប្រែក្លាយកាន់តែភ្លើឡើង ។ នេះជាភាពជូរចត់ក្រៃលែង ។ គេរស់នៅសម្រាប់ចាប់យកអ្វី ដែលនៅផុតពីដៃគេជានិច្ច ។ សេចក្ដីស្រេកឃ្លានរបស់គេ ដើម្បីការរស់រានក្នុងអនាគត ធ្វើឲ្យគេមិនអាចរស់នៅក្នុងបច្ចុប្បន្ននេះបាន" ។ (Chuang Tzu) ។

ព្រះពុទ្ធបានរំលឹកយើងថា អ្វីៗដែលមានអត្ថិភាព គឺអនិច្ចៈ។ ជាមួយនឹងជាតិ (ការកើត), វាមានមរណៈ (សេចក្ដីស្លាប់), ជាមួយនឹងការកើតឡើង (arising), វាមានការរលាយរលត់ទៅវិញ (dissolving); ជាមួយនឹងការមកជុំគ្នា, វាមានការបែកខ្ញែក (ឬការព្រាត់ប្រាស) ។ តើវាអាចមានកំណើត(ជាតិ) ដោយគ្មានសេចក្ដីស្លាប់ (មរណៈ) ដូចម្ដេចកើត? តើវាអាចមានការមកជាមួយគ្នាដោយគ្មានការបែកខ្ញែក (ព្រាត់ប្រាស) ដូចម្ដេចកើត?

កំណើត (ជាតិ) និងសេចក្ដីស្លាប់ (មរណៈ) គឺជាចុងទាំងពីរនៃខ្សែតែមួយ ។ យើងមិនអាចយកសេចក្ដីស្លាប់ចេញ ហើយទុក

ជីវិត (អត្ថិភាព) ប៉ុណ្ណោះបានទេ ។ ដំបូងបង្អស់, មនុស្សប្រយុទ្ធ ដើម្បីបញ្ចៀសសេចក្ដីស្លាប់ ។ បន្ទាប់ពីនោះ គេត្រៀមខ្លួនសម្រាប់ ស្លាប់ ។ តាមពិត, យើងមិនមានអត្ថិភាពទេ ប៉ុន្តែយើងប្រយុទ្ធ ដើម្បីមានអត្ថិភាព ដែលយើងហៅថាការរស់កន មានជីវិតទុំះ !

ពិសិដ្ឋភាព នៃជីវិតមនុស្ស

ពុទ្ធភាសិត

(បុគ្គលជាបណ្ឌិតមិនធ្វើអំពើខុសច្បងណាមួយ) សម្រាប់ អត្ថប្រយោជន៍របស់ខ្លួនផ្ទាល់ ឬសម្រាប់អត្ថប្រយោជន៍របស់អ្នក ដទៃផ្សេងឡើយ ។ លោកមិនជាប់ស្អិតនឹងកូន, ទ្រព្យសម្បត្តិ ឬ រាជាណាចក្រ (ដោយការប្រព្រឹត្តអំពីខុសឡើយ): លោកមិន ស្វែងរកជោគជ័យ តាមមធ្យោបាយអយុត្តិធម៌ទេ ។ មានតែបុគ្គល ដូចនេះ (ប៉ុណ្ណោះ) ទើបពិតជាបុគ្គលមានគុណធម៌ មានបញ្ញា (ឬគតិបណ្ឌិត) និងប្រកបដោយធម៌ ។ -៨៤

ទោះបីបុគ្គលបានរស់នៅមួយរយឆ្នាំ, គ្មានសីលធម៌ ហើយ ត្រួតត្រាចិត្តមិនបាន, តាមពិត ជីវិតរស់នៅសូម្បីមួយថ្ងៃរបស់បុគ្គល ដែលមានសីលធម៌ និងមានចិន្តាត្រិះរិះ ប្រសើរជាង ។ -១១០

សូម្បីអ្នកធ្វើអាក្រក់មើលឃើញផលល្អ ដរាបណា ផលអាក្រក់មិនទាន់ទុំ (ហុចផលឲ្យ), ប៉ុន្តែ ពេលណាអំពើអាក្រក់នេះមានផ្លែទុំហើយ ពេលនោះគេមើលឃើញលទ្ធផលអាក្រក់ ។ -១១៩

សូម្បីមនុស្សល្អ មើលឃើញផលអាក្រក់ ដរាបណា ផលល្អមិនទាន់ទុំ (ហុចផលឲ្យ), ប៉ុន្តែ ពេលណាផលល្អមានផ្លែទុំហើយ ពេលនោះ មនុស្សល្អ មើលឃើញលទ្ធផលល្អ ។ -១២០

បុគ្គលណាមួយ, ធ្វើទុក្ខទោសដល់មនុស្សមិនបង្កទុក្ខទោស, ជាមនុស្សបរិសុទ្ធ និងគ្មានកំហុស, អំពើអាក្រក់រមែងត្រឡប់ធ្លាក់មកលើបុគ្គលពាលកម្លោះនោះវិញ បីដូចធូលីដ៏ល្អិតផង់ ដែលគេបាចបញ្ច្រាសខ្យល់ដូច្នោះ ។ -១២៥

បុគ្គលណាមួយ, ក្នុងពេលស្វែងរកសេចក្តីសុខសម្រាប់ខ្លួនឯងផ្ទាល់, ធ្វើទុក្ខទោសដោយដំបង (វាយសំពង) សត្វទាំងឡាយដទៃកំពុងត្រេតត្រអាលសប្បាយ, (បុគ្គលនោះរមែងរងនូវទុក្ខទោសបន្ទាប់ពីជាតិនេះទៅ ។ -១៣១

ដោយប្រការយ៉ាងនេះ, កាលណាបុគ្គលពាល ធ្វើអំពើខុស, គេមិនដឹងច្បាស់ (នូវចរិតអាក្រក់នៃអំពើខុសនោះទេ); ដោយ

សារអំពើផ្ទាល់របស់ខ្លួន, បុគ្គលកម្លៅត្រូវរងទារុណកម្មក្តៅក្រហល់ក្រហាយ, បីដូចជាខ្លួនត្រូវភ្លើងឆេះរោល ។ -១៣៦

បុគ្គល ដែលធ្វើទុក្ខទោសដោយដំបង ទូវមនុស្សគ្មានដំបង និងមិនធ្វើអំពើអាក្រក់, នឹងទទួលបានបន្ទិចទៀត នូវស្ថានភាពមួយក្នុងបណ្តាស្ថានភាពទាំងឡាយនេះ ស្របតាមអំពើអាក្រក់ផ្ទាល់របស់ខ្លួន :

គេនឹងទទួលរងសេចក្តីឈឺចាប់ខ្លោចផ្សា, សេចក្តីវិនាស, ការត្រូវរបួសលើខ្លួនប្រាណ, ឬរហូតដល់ជំងឺធ្ងន់ធ្ងរ, ឬការបាត់សតិ, ឬការសង្កត់សង្កិន ជិះជាន់, ឬការចោទប្រកាន់ធ្ងន់, ឬការបាត់បង-ប្អូន-សាច់ញាតិ, ការហិនហោចទ្រព្យសម្បត្តិ ឬភ្លើងឆេះបំផ្លាញ ។ នៅពេលរលាយរូបកាយនេះទៅ មនុស្សកម្លៅបែបនោះ នឹងកើតនៅក្នុងទុគ្គតិភព ។ -១៣៨,១៣៩,១៤០

បើបុគ្គលប្រកាន់ទុកខ្លួនឯងជាទីស្រឡាញ់, បុគ្គលគប្បីរក្សាខ្លួនឯងឲ្យបានល្អ ដោយការឃុំគ្រងចិត្តរបស់ខ្លួន ។ ក្នុងអំឡុងយាមនិមួយៗនៃយាមទាំងបី, មនុស្សជាបណ្ឌិត គប្បីរក្សាការភ្ញាក់រលឹក ។ -១៥៧

តាមពិតទៅ, គេធ្វើអាក្រក់ដោយខ្លួនឯង, គេរមែងសៅហ្មង ដោយខ្លួនឯង ។ គេមិនធ្វើអាក្រក់ដោយខ្លួនឯង, គេរមែងបរិសុទ្ធ ដោយខ្លួនឯងដោយពិត ។ សេចក្ដីបរិសុទ្ធ និងសេចក្ដីសៅហ្មង អាស្រ័យលើខ្លួនឯង ។ គ្មាននរណាមួយ ធ្វើឲ្យមនុស្សមួយទៀត បរិសុទ្ធបានទេ ។ -១៦៥

បុគ្គលណាមួយ បិទបាំង (ឈ្នះ, ធ្វើអហោសិកម្ម) នូវ អំពើអាក្រក់ ដែលបានធ្វើហើយ ដោយអំពើល្អ បុគ្គលបែបនោះ ញ៉ាំងឲ្យពិភពលោកនេះភ្លឺពណ្ណរាយ បីដូចព្រះចន្ទចេញផុតស្រឡះពី ពពក។ -១៧៣

អា៎, យើងរស់នៅដោយសប្បាយរីករាយ, គ្មានគំនុំគុំគួន ក្នុង ចំណោមអ្នកមានគំនុំ, ក្នុងហ្វូងមនុស្សមានគំនុំ យើងស្នាក់អាស្រ័យ នៅគ្មានគំនុំ ។ -១៩៧

ជ័យជម្នះបិញ្ចឹមសេចក្ដីស្អប់ ។ អ្នកចាញ់រស់នៅក្នុងការឈឺ ចាប់ ។ សន្តបុគ្គល រមែងរស់នៅដោយសេចក្ដីសប្បាយ, ដោយ ការបោះបង់ទាំងជ័យជម្នះ ទាំងបរាជ័យ ។ -២០១

ផ្ចាញ់កំហឹងដោយសេចក្ដីស្រឡាញ់ ។ ផ្ចាញ់អំពើអាក្រក់

ដោយអំពើល្អ ។ ផ្ចាញ់សេចក្តីកំណាញ់ដោយការឲ្យ ។ ផ្ចាញ់ពាក្យកុហក ដោយពាក្យពិត ។ -២២៣

ព្រោះថា ច្រេះ ផុសចេញពីដែក រមែងស៊ីនូវដែកនោះវិញកាលណា វាបានកើតឡើង, ក៏ដូចគ្នាដែរ អំពើផ្ទាល់របស់ខ្លួនរមែងនាំអ្នកប្រព្រឹត្តបំពានទៅកាន់ទុគ្គតិភព ។ -២៤០

គ្មានភ្លើងណា ស្មើនឹងលោភៈ; គ្មានការចាប់ជាប់មាំណា ស្មើនឹងពៀរ; គ្មានអន្ទាក់ណាស្មើនឹងមោហៈ; គ្មានស្ទឹង-ទន្លេណា ស្មើនឹងតណ្ហា ។ -២៥១

គេងាយមើលឃើញកំហុសរបស់អ្នកដទៃ, គេពិតជាពិបាកមើលឃើញកំហុសផ្ទាល់របស់ខ្លួនគេ ។ ប៉ីដូចអង្កាម គេបក់បង្ហើរកំហុសរបស់អ្នកដទៃ, ប៉ុន្តែ គេលាក់បំពួន (កំហុស) ផ្ទាល់របស់ខ្លួនគេ, ដូចជា ព្រានប្រមាញ់ដ៏មានល្បិចកល លាក់បំពួនអាត្មាដោយការបិទបាំងបន្លំ (Camouflage) ។ -២៥២

បុគ្គល, ដែលអៀនខ្មាស ចំពោះអ្វីដែលមិនត្រូវអៀនខ្មាស, ហើយមិនអៀនខ្មាស ចំពោះអ្វីដែលត្រូវអៀនខ្មាស, រមែងប្រកាន់យកមិច្ឆាទស្សនៈ និងទៅកាន់ទុគ្គតិភព ។ -៣១៧

បុគ្គល កាលបើដឹងកំហុស ថាត់ទុកជាកំហុស ហើយអ្វី ដែលត្រូវថាត់ទុកជាត្រូវ រមែងប្រកាន់យកសម្មាទស្សនៈ ហើយទៅកាន់សុខគតិភព ។

ប្រសិនបើអ្នកមិនមានមិត្តដ៏ឈ្លាសវៃម្នាក់ ដែល(ស័ក្តិ-សម) ដើម្បីរស់នៅជាមួយអ្នក, ដែលមានកិរិយាមារយាទល្អ និងមានគតិបណ្ឌិតទេ បន្ទាប់មក បីដូចជាព្រះរាជា ដែលយាង ចាកចេញពីរាជាណាចក្រដណ្តើមកាន់កាប់បានដូច្នោះ, អ្នកគួរ គប្បីរស់នៅម្នាក់ឯង ដូចជាដំរីមួយរស់នៅក្នុងព្រៃដំរី។ -៣២៩

គម្ពីរធម្មបទ

ព្រះពុទ្ធភាសិតថា :

ជនណាប្រមាទ ជននោះទុកដូចជាបុគ្គលស្លាប់
គឺស្លាប់ប្រយោជន៍ក្នុងលោកនេះ និងក្នុងបរលោក ។

ដកស្រង់ចេញពីវចនានុក្រមខ្មែរ ។

ការស្តារព្រះពុទ្ធសាសនាខ្មែរ

ដោយ ឈរាត ស្រ៊ាច

សេចក្តីផ្តើម

បច្ចុប្បន្ននេះនៅប្រទេសកម្ពុជា មានការរីកចម្រើនឡើងនូវការប្រតិបត្តិព្រះពុទ្ធសាសនា តាមបែបថ្មីៗមួយចំនួន ។ ទីមួយគឺការគោរពទៅតាមពុទ្ធោវាទ តាមរយៈគម្ពីរព្រះត្រៃបិដក ។ ការប្រតិបត្តិនេះធ្វើឡើង តាមរយៈការផ្សព្វផ្សាយនូវទ្រឹស្តីដែលមានក្នុងគម្ពីរ និងសៀវភៅផ្សេងៗ តាមរយៈការសម្តែងធម្មទេសនាតាមទីវត្តអារាម ពិធីបុណ្យក្នុងទីជនបទ និងធ្វើការផ្សាយតាមវិទ្យុយ៉ាងទូលំទូលាយផងដែរ ។ បែបថ្មីមួយទៀតគឺ ការអនុវត្តន៍នូវធម៌វិន័យរបស់ក្រុមវិបស្សនាធុរៈ ក្រុមនេះបានសាងឡើង នូវពុទ្ធមណ្ឌលមួយយ៉ាងធំនៅ នាជើងភ្នំព្រះរាជទ្រព្យ ដែលជាអតីតរាជធានីរបស់ព្រះមហាក្សត្រខ្មែរសម័យមុនក្រុងភ្នំពេញ ។ នៅទីនោះព្រះសង្ឃ និងសីលវន្ត សីលវតីជាច្រើន បានមកធ្វើការប្រតិបត្តិសមាធិកម្មដ្ឋាន ដែលតាមរយៈនេះ គេគិតថាអាចឲ្យពួកគាត់ធ្វើការសម្អាតចិត្តនិងឈានទៅរកភាពបរិសុទ្ធបាន។

បែបថ្មីទាំងពីរនេះបានផុសឡើងមក ក្នុងខណៈពេលដែល

ព្រះពុទ្ធសាសនា មានប្រជាជនកម្ពុជាបន្តជឿតាំងពីមុនមក កំពុងតែមានភាពធូររលុងក្នុងការប្រតិបត្តិរបស់ខ្លួន ។ គណៈមហានិកាយដែលទទួលបាន នូវការគោរពជឿពីសំណាក់ប្រជាជនខ្មែរភាគច្រើនលើសលប់នោះ កំពុងជួបប្រទះនូវភាពវឹកវរមួយចំនួនដូចជា ការគោរពធម៌វិន័យកាន់តែធូររលុង ព្រះសង្ឃមួយចំនួនមានការទាក់ទងនឹងការបាប់រំលោក ឬបួន់ ដែលចុះផ្សាយក្នុងទំព័រមុខកាសែត ការលាយឡំជាមួយអបិយជំនឿផ្សេងៗ និងការអប់រំមានកម្រិតទាបនៅឡើយ ។ ចំណែកខាងគណៈធម្មយុត្តិកនិកាយដែលពីដើមមានភាពបរិសុទ្ធជាងមហានិកាយនោះ ក៏មានការធ្លាក់ចុះខ្លះផងដែរ ។ ទាំងគណៈមហានិកាយ ទាំងធម្មយុត្តិកនិកាយកំពុងត្រូវទទួលនូវការរិះគន់ខ្លះៗ ពីសំណាក់អ្នកសិក្សាព្រះពុទ្ធសាសនា ។

ភាពខុសគ្នាមួយចំនួន ក្នុងការប្រតិបត្តិធម៌វិន័យ រវាងក្រុមពួកទាំងនេះ អាចនឹងនាំឲ្យមាននូវការទំនៀនគ្នា ដែលនឹងអាចនាំឆ្ពោះទៅរកជម្លោះរវាងគ្នានិងគ្នានៅថ្ងៃណាមួយ។ ក្រុមពួកដែលជឿលើការប្រតិបត្តិលើព្រះត្រៃបិដក អាចនឹងរិះគន់លើពួកអ្នកប្រតិបត្តិបែបប្រពៃណីដែលមានទំនោរទៅរកអបិយជំនឿ និងអ្វីដែលដូនតាបានបន្សល់ទុកនោះ ។ ហើយនៅថ្ងៃណាមួយក្រុមពួកមួយ អាចនឹងមានប្រតិកម្មទៅលើ ក្រុមពួកមួយផ្សេងពីខ្លួនដោយសារតែមូលហេតុនៃការប្រតិបត្តិរបស់ខ្លួន ។

គណៈមហានិកាយមានវត្តមានតាំងពីសតវត្សទី ១៣ មក

ម៉េះ ។ ចូងកាត់នូវពេលវេលាដ៏យូរមក ការប្រតិបត្តិនេះ មានភាព ធូររលុង បន្តិចម្តងៗ ។ នៅដើមសតវត្សទី២០ ក្រោមការត្រួតត្រា របស់អាណានិគមបារាំង សាសនាជាតិមួយត្រូវបានបង្កើតឡើង ក្រោមការដឹកនាំរបស់ព្រះសង្ឃវ័យក្មេងមួយចំនួន ពិសេសមាន **ជួន ណាត, ហួត តាត, អ៊ុម ស៊ូ និងលី ឯម** ជាដើម ដោយមានការ ជ្រោមជ្រែងពីសំណាក់បារាំងមួយចំនួនផងៗ ការចាប់ផ្តើមសិក្សាលើ គម្ពីរព្រះត្រៃបិដក ដែលជាពុទ្ធវចនៈពិតនេះ បានទាំឲ្យមានការមិន ពេញចិត្តពីសំណាក់អ្នកដែលប្រតិបត្តិតាមប្រពៃណី ដែលនិយម ប្រើគម្ពីរសោស្ត្រាស្លឹករឹតៗ ជម្លោះសាសនានេះ មិនគួរនឹងឲ្យកើត ជាថ្មីម្តងទៀតនៅក្នុងដែនកម្ពុជរដ្ឋ ក្នុងដំណាក់កាលស្តារនូវព្រះពុទ្ធ សាសនាឡើងវិញ ក្រោយពីសង្គ្រាមស៊ីវិលយ៉ាងយូរមកនោះទេ ។

ចំណែកគណៈធម្មយុត្តិកនិកាយវិញ មានអាយុមុនការមក ដល់នៃរបបអាណានិគមបន្តិចប៉ុណ្ណោះ ។ ដើមឡើយការប្រតិបត្តិ នៅក្នុងនិកាយនេះ មានលក្ខណៈតឹងរឹង និងតាមរយៈព្រះត្រៃបិដក សៀម ប៉ុន្តែក្រោយមក ការអនុវត្តន៍ក៏មានលក្ខណៈធូររលុងបន្តិច ម្តងៗ ផងដែរ ។ នៅក្នុងដំណាក់កាលស្តារឡើងវិញនៃសាសនា នៅដើមសតវត្សទី២០ ជម្លោះរវាងនិកាយនេះ និងពួកមហានិកាយ ក៏មានកើតឡើងគួរកត់សម្គាល់ផងដែរ ប៉ុន្តែក្រោយមកក៏មានការ ស្ងប់ស្ងាត់ទៅវិញ ។

ដោយសារតែមានការព្រួយបារម្ភថា ការប្រតិបត្តិខុសៗគ្នា

រវាងក្រុមពួកទាំងនេះ អាចនឹងនាំឲ្យមានជម្លោះរវាងគ្នានិងគ្នាទៅថ្ងៃអនាគត[១] ខ្ញុំបាទក៏មានចេតនាលើកយកប្រធានបទនេះមកសិក្សា ដើម្បីនឹងបើកកកាយនូវព្រឹត្តិការណ៍ប្រវត្តិសាស្ត្រ ដែលអាចផ្តល់ជាគំរូបានខ្លះ សម្រាប់ការអភិវឌ្ឍន៍សង្គមខ្មែរក្នុងពេលសព្វថ្ងៃនេះ។ ក្នុងខណៈពេលដែលការប្រតិបត្តិរបស់ព្រះសង្ឃភាគច្រើនមានភាពផ្ទុយរលុងលាយចូលគ្នា នូវជំនឿអកុសល តិរច្ឆានវិជ្ជាផ្សេងៗ ដែលបានញាំងឲ្យតម្លៃសាសនាធ្លាក់ចុះនេះ កម្ពុជាគួរស្វែងរកនូវវិធីសាស្ត្រសមស្របដើម្បីអភិវឌ្ឍសាសនាជាតិរបស់ខ្លួន ដើម្បីឈានទៅរកការរួបរួមរវាងគ្នានិងគ្នា ។ ហេតុដូច្នេះ យើងសង្ឃឹមថា អត្ថបទនេះ អាចនឹងចូលរួមចំណែកក្នុងគោលនយោបាយសាសនានេះ ។

តាមរយៈការសិក្សាវិភាគលើឯកសារនៅបណ្ណសារដ្ឋានជាតិកម្ពុជា និងស្នាដៃបោះពុម្ពមួយចំនួនទៀត យើងសង្ឃឹមថានឹងអាចឆ្លើយតបទៅនឹងសំណួរមួយចំនួនដូចខាងក្រោម ៖

តើការបង្កើតនូវសាសនាជាតិ ត្រូវធ្វើឡើងតាមវិធីសាស្ត្របែបណា? ហើយតើការស្តារឡើងវិញនេះ ត្រូវជួបប្រទះនឹងបញ្ហាអ្វីខ្លះ? ព្រឹត្តិការណ៍ទាំងនេះកើតឡើងនៅពាក់កណ្តាលទី១ នៃសតវត្សទី២០ ក្នុងពេលដែលប្រទេសកំពុងស្ថិតនៅក្រោមការត្រួត

---

[១].ឆយ យីហ៊ាង អត្ថបទបង្ហាញនៅក្នុងសន្និសីទសង្គម-វប្បធម៌លើកទី៧ឆ្នាំ២០០៤ នៅសកលវិទ្យាល័យភូមិន្ទភ្នំពេញ ។

ត្រារបស់បារាំងទៅឡើយ ។

ការអប់រំជាជំហានដំបូងបំផុត ដែលគេយកមកប្រើ ដើម្បីអភិវឌ្ឍសាសនា ។ នៅពេលដែលបុគ្គលមួយចំនួនមានចំណេះដឹងច្រើន និងមានសេចក្តីភ្ញាក់រលឹកខ្ពស់នោះ ចលនានៃការស្តារនូវតម្លៃសាសនាជាតិនោះ បានលេចឡើងជាបរានុម័ត។ ការចាប់ផ្តើមបង្កើតនូវការអប់រំមួយ ដែលមានលក្ខណៈរួមទៅទូទាំងប្រទេសនោះ បានធ្វើឲ្យលទ្ធិថ្មីនេះ មានការរីកចម្រើនយ៉ាងឆាប់រហ័ស ។ ទោះជាការបង្កើតសាសនាជាតិនេះ ត្រូវបានជួបនូវការមិនពេញចិត្ត ពីសំណាក់ក្រុមចាស់ៗភាគច្រើនក៏ដោយ ក៏ចលនានេះបានទទួលជោគជ័យយ៉ាងពិតប្រាកដ ក្នុងប្រមាណកន្លះសតវត្សក្រោយ។ ការអប់រំនេះ បានដើរតួនាទីយ៉ាងសំខាន់ក្នុងការដឹកនាំទៅរកការបង្កើតនូវអត្តសញ្ញាណសាសនារបស់ជាតិយ៉ាងពិតប្រាកដ ។

១. ការស្តារព្រះពុទ្ធសាសនាជាតិ

ពីដើមមក ពុទ្ធសាសនានៅស្រុកខ្មែរ មាននិកាយតែមួយទេ ប៉ុន្តែមានអ្នកប្រតិបត្តិពីរក្រុមផ្សេងគ្នា ។ ទីមួយគឺ *ពួកគន្ធធុរៈ* ដែលប្រតិបត្តិគោរពព្រះបរិយត្តិធម៌ ឬព្រះត្រៃបិដក ។ ចំណែកមួយទៀតគឺ *ព្រះកម្មដ្ឋាន* ដែលគេឲ្យតម្លៃលើការធ្វើសមាធិផ្ចង់ចិត្តឲ្យស្ងប់ ដើម្បីសម្រេចបាននូវសេចក្តីស្ងប់ស្ងាត់របស់ខ្លួន ។ ក្រុមទាំងពីរនេះ មានលាយឡំនូវមន្តអាគម អូមអាម និងជំនឿផ្សេងៗទៀត

ដែលមិនមានក្នុងសាសនា[២] ។ ក្រោយពីការខ្វេចខ្ទាំដោយសង្គ្រាមជាមួយប្រទេសជិតខាង ពុទ្ធសាសនាត្រូវបានស្តារឡើងវិញនៅសម័យសម្តេចព្រះហរិរក្សរាមាឥស្សរាធិបតីព្រះអង្គឌួង ។

ក្រោយពីឡើងសោយរាជ្យនៅឆ្នាំ១៨៤៥ ព្រះអង្គបានរៀបចំស្ថាប័នពុទ្ធសាសនាឡើងវិញ ។ ទ្រង់បានតែងតាំង ជាបន្តបន្ទាប់ព្រះសង្ឃពីរអង្គ ដែលទើបត្រឡប់មកពីប្រទេសសៀម ***ទាវ ទៀង*** និង***ប៉ាន*** ឲ្យធ្វើជាព្រះសង្ឃរាជគណៈមហានិកាយ និងធម្មយុត្តិកនិកាយ[៣] ។ ចាប់ពីពេលនោះមកនិកាយទាំងពីរនេះបានអត្ថិភាពនៅដែនកម្ពុជរដ្ឋជារៀងរហូតដល់បច្ចុប្បន្ននេះ ។

ទោះជាយ៉ាងណា ក៏ការអប់រំនៅប្រទេសខ្មែរនាសម័យនោះជាការអប់រំ ដែលទាក់ទងនឹងសាសនា នៅទន់ខ្សោយនៅឡើយ ។ តថភាពនេះ បានជំរុញឲ្យព្រះសង្ឃដែលចង់បន្តការសិក្សាព្រះត្រៃបិដក ធ្វើដំណើរទៅកាន់ប្រទេសសៀមដូចពីអតីត ។ ប្រការនេះបានធ្វើឲ្យឥទ្ធិពលវប្បធម៌របស់សៀមរីកពលដាលនៅទូទាំងប្រទេស ។ ដើម្បីទប់ស្កាត់ និងបញ្ឈប់នូវឥទ្ធិពលនេះ រាជការបារាំងបានធ្វើការព្យាយាមគ្រប់បែបយ៉ាង ដើម្បីឲ្យមានការអភិវឌ្ឍន៍ការអប់រំលើដែនដីខ្មែរតែម្តង ។

---

[២]. RSC.,rapport d'ensemble sur la religion bouddhique signé par K.Chea (ministre d'interior) 1937.file: 23609.

[៣]. RSC.K.Chea.

ក.ការអភិវឌ្ឍន៍ការអប់រំ

សាលាបាលីជាន់ខ្ពស់

កំណែទម្រង់រដ្ឋបាល មានសន្ទុះខ្លាំងចាប់តាំងពីការឡើងសោយរាជ្យរបស់ព្រះបាទស៊ីសុវត្ថិ ។ ក្នុងនោះនៅឆ្នាំ១៩០៩ រដ្ឋ-បាលបារាំង និងរាជការខ្មែរបានព្រមព្រៀងគ្នាបង្កើតឲ្យមានសាលាបាលី ដំបូង១ ក្នុងខេត្តសៀមរាប ក្នុងគោលបំណងទប់ស្កាត់មិនឲ្យសមណសិស្សខ្មែរទៅសិក្សានៅប្រទេសសៀម ។ ដោយសារតែពុំមាន លក្ខណៈសម្បត្តិគ្រប់គ្រាន់ សាលានេះត្រូវបានបង្ខំចិត្តបិទទ្វាររបស់ខ្លួនទៅវិញ នៅឆ្នាំ១៩១១[៤] ។ បរាជ័យលើកដំបូងនេះបានផ្តល់ជាមេរៀនដ៏ល្អ សម្រាប់ការអប់រំភាសាបាលីនៅពេលបន្តបន្ទាប់មកទៀត ។

បីឆ្នាំបន្ទាប់ពីការបិទនោះ សាលាបាលីថ្មីមួយត្រូវបានបង្កើតឡើងនៅទីក្រុងភ្នំពេញ ។ គេបានយកវិហារឧបោសថរតនារាមសម្រាប់ប្រើជាបណ្តោះអាសន្នសិន ។ ការបង្រៀនតាមបែបទំនើបធ្វើឡើងនៅទីនោះ ដោយមានបំពាក់នូវ តុ កៅអី ក្តារខៀន ដី-សជាដើម ។ ប៉ុន្មានឆ្នាំក្រោយមក សាលានេះត្រូវបានរើទៅនៅទីតាំងថ្មីមួយពីមុខព្រះបរមរាជវាំង ដោយលើកតម្កើងឈ្មោះថា "សាលា

---

[៤] សម្តេចព្រះពោធិវង្ស ហួត តាត ពន្លឺពុទ្ធចក្រលេខ២ ថ្ងៃទី០១ ខែមេសា ឆ្នាំ១៩៦១ ទំព័រ២១-៣២ ។

បាលីជាន់ខ្ពស់"[៥] ។ អាគារនេះក្រោយមក ក៏ក្លាយជាទីតាំងរបស់ក្រសួងធម្មការ និងពុទ្ធសាសនបណ្ឌិត្យ (អាគារអធិការដ្ឋានពុទ្ធិកសិក្សាបច្ចុប្បន្ន) ។

គោលបំណងនៃសាលាបាលីជាន់ខ្ពស់នៅកម្ពុជា ត្រូវបានបង្កើតឡើង ដើម្បីលុបបំបាត់ឲ្យអស់នូវការធ្វើដំណើររបស់ព្រះភិក្ខុសាមណេរខ្មែរទៅប្រទេសសៀម ក្នុងគោលបំណងទៅសិក្សាព្រះត្រៃបិដក ។ ក្នុងរាជ្យព្រះបាទសម្តេចព្រះហរិរក្សរាមាឥស្សរាធិបតី (ព្រះអង្គឌួង) ព្រោះតែសៀមមានកម្រិតអប់រំខ្ពស់ជាងប្រទេសខ្លួនគ្រប់ខេមរៈជន តែងតែចង់ទៅបន្តការសិក្សានៅទីនោះ។ សម្តេចព្រះមហាសង្ឃនាយក **ទៀង** អតីតសម្តេចព្រះសង្ឃរាជគណៈមហានិកាយ និងសម្តេចព្រះសុគន្ធាធិបតី **ប៉ាន** អតីតជាសម្តេចព្រះសង្ឃរាជទី១ ខាងគណៈធម្មយុត្តិកនិកាយ ជាបុគ្គលពីររូបដែលទៅធ្វើការសិក្សាទ្រឹស្តីពុទ្ធសាសនានៅប្រទេសសៀម ។ ក្រោយពីទទួលបាននូវចំណេះដឹងរឹងមាំហើយ ព្រះអង្គបានត្រឡប់មកធ្វើការបង្រៀនបន្តនៅក្នុងប្រទេសកំណើតរបស់ខ្លួនវិញ ។ ដោយយកគំរូតាមសម្តេចព្រះសង្ឃរាជទាំងពីរព្រះអង្គនេះ ព្រះសង្ឃទាំងឡាយណាដែលចង់បន្តការសិក្សារបស់ខ្លួនឲ្យបានខ្ពស់ តែងតែនិមន្តទៅ

---

[៥] សម្តេចព្រះពោធិវង្ស ហួត តាត ពន្លឺពុទ្ធចក្រលេខ២ ថ្ងៃទី០១ ខែមេសា ឆ្នាំ១៩៦១ ទំព័រ២១-៣២ ។

ប្រទេសសៀម ។ ហេតុដូច្នេះ ដើម្បីបញ្ឈប់នូវសកម្មភាពនេះ សាលាបាលីជាន់ខ្ពស់មួយត្រូវបានបង្កើតឡើងនៅទីក្រុងភ្នំពេញ[៦] ។

សាលានេះត្រូវបានស្ថាបនា និងកែប្រែទៅតាមរាជប្រកាស លេខ៨៥ ចុះថ្ងៃទី២៤ ខែកញ្ញា ឆ្នាំ១៩១៤ លេខ២១ ចុះថ្ងៃទី១៤ ខែកុម្ភៈ ឆ្នាំ១៩២៣ និងលេខ៦២ ចុះថ្ងៃទី០៦· ខែកក្កដា ឆ្នាំ១៩២៨។ ស្ថាប័ននេះធ្វើការបង្រៀនភាសាបាលី ដែលជាភាសាសំខាន់ សម្រាប់តែងធម៌វិន័យព្រះពុទ្ធសាសនា បង្រៀនបកប្រែភាសាសំស្ក្រឹត ឡាតាំង និងសៀមមកជាភាសាខ្មែរ ហើយកម្មវិធីទាំងនេះធ្វើឡើងក្នុងគោលបំណងឲ្យសមណសិស្សយល់កាន់តែច្បាស់ អំពីព្រះធម៌វិន័យដែលព្រះសង្ឃ និងគ្រហស្ថ អាចយកទៅអនុវត្តបាន។ លើសពីនេះទៀត ដោយមើលឃើញពីការចំណាយច្រើនលើការធ្វើដំណើរ សារាចរលេខ៤ ចុះថ្ងៃទី៣០ ខែមីនា ឆ្នាំ១៩១៦ បានហាមឃាត់មិនឲ្យព្រះភិក្ខុ សាមណេរ និងគ្រហស្ថទៅធ្វើការសិក្សាព្រះត្រៃបិដក នៅក្រៅប្រទេសនោះទេ និងព្រមទាំងជំរុញឲ្យមកសិក្សានៅសាលាបាលីជាន់ខ្ពស់នេះជំនួសវិញ[៧] ។

តាំងពីសាលានេះកើតមក មានព្រះសង្ឃជាច្រើនបានបញ្ចប់ការសិក្សា ។ ជារៀងរាល់ឆ្នាំព្រះសង្ឃជាច្រើនបានទទួលសញ្ញាប័ត្រ

---

[៦]. RSC.K.Chea, 1937, file: 23609.

[៧]. RSC.K.Chea, 1937, file: 23609.

បញ្ចប់ការសិក្សា ។ ជាមួយនេះ ព្រះសង្ឃក្នុងវត្តអារាមភាគច្រើនមានព្រះទ័យបីតិសោមនស្សនឹងការងាររបស់សាលាបាលីនេះ ហើយចំណែកចៅអធិការវត្តធំៗក៏បានសុំឲ្យមានការបង្កើតសាលាបាលីនៅក្នុងវត្តរបស់ខ្លួន និងសុំឲ្យតែងតាំងព្រះសង្ឃដែលរៀនចប់ពីសាលានេះទៅជួយបង្រៀនបន្ត ។ ទង្វើបែបនេះ បានធ្វើឲ្យការផ្សព្វផ្សាយនូវទ្រឹស្តីព្រះពុទ្ធសាសនា តាមគម្ពីរនេះ មានសន្ទុះទៅមុខយ៉ាងលឿន ។

ខ.ការសិក្សា និងចែកផ្សាយ[៨]

ព្រះរាជបណ្ណាល័យ

ព្រះរាជបណ្ណាល័យខ្លួនឯងផ្ទាល់ ឬនៅពេលក្រោយមកជាឧបសម្ព័ន្ធរបស់សាលាបាលីជាន់ខ្ពស់ ទទួលខុសត្រូវលើការផ្សព្វ-ផ្សាយចំណេះដឹងខាងព្រះពុទ្ធសាសនា និងច្បាប់ផ្សេងៗ ។ វាត្រូវបានបង្កើតឡើង និងកែប្រែដោយរាជប្រកាសចុះថ្ងៃទី១៥ ខែកុម្ភៈ ឆ្នាំ១៩១៤ ថ្ងៃទី១៥ ខែមករា ឆ្នាំ១៩២៥ ថ្ងៃទី១៨ ខែមីនា ឆ្នាំ១៩២៦ ថ្ងៃទី១៤ ខែវិច្ឆិកា ឆ្នាំ១៩២៩ ថ្ងៃទី០៩ ខែកញ្ញា ឆ្នាំ១៩៣០ និងថ្ងៃទី២៧ ខែកញ្ញា ឆ្នាំ១៩៣១ ។ ព្រះរាជបណ្ណាល័យនេះមានគោលដៅមួយចំនួនដូចតទៅ ៖

១. ធ្វើការស្រាវជ្រាវ ទទួល និងអភិរក្សនូវស្នាដៃទាំងឡាយ

---

[៨] សូមមើលសៀវភៅប្រវត្តិសង្ខេបពុទ្ធសាសនបណ្ឌិត្យបោះពុម្ពឆ្នាំ២០០៥ ។

ជាសាស្ត្រា ឬបោះពុម្ព ព្រឹត្តិបត្របោះពុម្ព ផែនទីក្រដាសផ្ចិត និង រូបថត ។ល។ ដែលស្តីអំពីប្រវត្តិសាស្ត្រ សាសនា អក្សរសាស្ត្រ សិល្បៈ ស្ថាប័ន និងទំនៀមទម្លាប់របស់ខេមរជន ពីសម័យបុរាណ និងសម័យបច្ចុប្បន្ន ។

២. បោះពុម្ពអត្ថបទ ឬស្នាដៃជាភាសាខ្មែរ និងភាសាបារាំង ដែលស្តីអំពីប្រធានបទខាងលើ ។

៣. បង្កើតឲ្យមានការប្រមូលផ្តុំ វត្ថុសិល្បៈទាក់ទងនឹងប្រវត្តិ អក្សរ វប្បធម៌ ពុទ្ធសាសនា និងទំនៀមទម្លាប់ប្រពៃណីខ្មែរ ។ ស្ថាប័ននេះ ត្រូវស្ថិតនៅក្រោមព្រះរាជាធិបតីដ៏ខ្ពង់ខ្ពស់របស់ ព្រះមហាក្សត្រខ្មែរ និងលោករេស៊ីដង់ស៊ុបពែរីយ៉ឺ និងត្រូវធ្វើសេចក្តី រាយការណ៍ទៅក្រសួងព្រះបរមរាជវាំង[៩] ។

ចាប់តាំងពីការបង្កើតមក ការរីកចម្រើនរបស់វា អាចស្តែង ឡើងតាមរយៈការលក់ ឬចែកផ្សាយនៅទូទាំងប្រទេសនូវសៀវភៅ និងស្នាដៃជាច្រើនសន្ធឹកសន្ធាប់ជាភាសាខ្មែរ និងភាសាបាលី ក៏ ដូចជា រូបភាព ឬចម្លាក់ផ្សេងៗ ក្នុងគោលបំណងឲ្យប្រជាជនយល់ កាន់តែច្បាស់អំពីព្រះពុទ្ធសាសនា និងវិទ្យាសាស្ត្រដទៃទៀត ។ ក្រៅពីនេះ មានវត្ថុសិល្បៈ សាស្ត្រា សៀវភៅបោះពុម្ពជាភាសាខ្មែរ និងបារាំង ព្រឹត្តិបត្រសារព័ត៌មាន តម្កល់នៅព្រះរាជបណ្ណាល័យនេះ

---

[៩]. RSC.K.Che^ 1937,file: 2360^

ដែលអាចឲ្យព្រះសង្ឃ និងគ្រហស្ថខ្មែរ អាន ឬជាវបាន ដើម្បីបង្កើន ចំណេះដឹងរបស់ខ្លួន ។ ទង្វើនេះបានធ្វើឲ្យមានការរីកចម្រើនយ៉ាងច្រើននៅក្នុងព្រះរាជាណាចក្រ ។

ស្ថាប័ននេះបានធ្វើការបោះពុម្ពទូវអត្ថបទ និងសៀវភៅយ៉ាងច្រើន ដើម្បីចែកផ្សាយ ហើយក្នុងចំណោមការបោះពុម្ព ដែលមានចំនួនច្រើនជាងគេនោះរួមមាន ទស្សនាវដ្តី កម្ពុជសុរិយា វចនានុក្រមខ្មែរ សៀវភៅរឿងរាមកេរ្តិ៍ (រាមាយណៈ) មគ្គុទ្ទេសក៍អង្គរ សៀវភៅសម្រាប់កុមារ ឯកសារប្រជុំរឿងព្រេងខ្មែរ និងស្នាដៃអំពីទំនៀមទម្លាប់ខ្មែរ[១០] ។ល។

នៅក្នុងដើមទសវត្សរ៍ឆ្នាំ១៩៣០ ព្រះរាជបណ្ណាល័យបានធ្វើការត្រួតពិនិត្យ និងផ្តល់កន្លែងសម្រាប់ឲ្យព្រះគ្រូសង្ឃសត្ថា ***ជួន ណាត*** និងឧកញ៉ាសុភាធិរាជ ***ស៊ូ*** ធ្វើការកែតម្រូវ និងបញ្ចប់ការចងក្រងវចនានុក្រមខ្មែរផ្លូវការ ដើម្បីឲ្យព្រះរាជបណ្ណាល័យធ្វើការបោះពុម្ពផ្សាយ[១១] ។

---

[១០]. RSC. rapport du Mlle Karpelès, secretaire de l'institute bouddhique, à Mr. Résident supérieur du Cambodge, 18 Mai 1937, file : 22335.

[១១]. RSC, Rapport du M. Gorges Coedès sur la Dictionnaire Khmer., file: 9845; សម្តេចព្រះសង្ឃរាជ ***ជួន ណាត*** វចនានុក្រមខ្មែរ ពុទ្ធសាសនបណ្ឌិត្យ ភ្នំពេញ ឆ្នាំ១៩៦៧ ។

ក្រុមជំនុំព្រះត្រៃបិដក

ក្រុមជំនុំនេះ ត្រូវបានបង្កើតឡើងតាមរាជប្រកាសលេខ១០៦ ចុះថ្ងៃទី១៤ ខែធ្នូ ឆ្នាំ១៩២៩ ។ តាមសេចក្តីនៃរាជប្រកាសនេះ ក្រុមជំនុំមួយត្រូវបានបង្កើតឡើង ដោយរួមមានទូវព្រះសង្ឃដែលមានចំណេះដឹងក្នុងការងារសាសនា ។ ក្រុមជំនុំនេះ មានភាតព្វកិច្ចធ្វើការចងក្រង និងប្រែគម្ពីរព្រះត្រៃបិដក ទាំង៨៤០០០ ធម្មក្ខន្ធ ។ ដំបូងឡើយ ត្រូវចម្លងចេញមកទាំងអស់សិន រួចមកទើបឲ្យយកមកធ្វើការបកប្រែជាខេមរភាសា ដើម្បីយកទៅបោះពុម្ពជាសៀវភៅតាមបែបទំនើប[១២] ។

ការងារចងក្រង និងប្រែព្រះត្រៃបិដកនេះ មានមតិផ្សេងៗគ្នា។ មានបារាំងខ្លះថា ក្រុមជំនុំនេះ ធ្វើការបកប្រែត្រង់ៗ ពីព្រះត្រៃបិដកសៀមតែម្តង ដោយមិនមានការសិក្សាវិភាគលើសេចក្តីនោះទេ ។ ចំណែកអ្នកខ្លះទៀតថា ព្រះត្រៃបិដកដែលជាស្នាដៃរបស់ក្រុមជំនុំនេះ បានមកពីការសិក្សាវិភាគ និងប្រៀបធៀបរវាងអត្ថបទដែលមាននៅក្នុងសាស្ត្រាខ្មែរ ព្រះត្រៃបិដកសៀម ភូមា និងស្រី-លង្កា[១៣] ។ ទោះយ៉ាងនេះក៏ដោយ ការងារចងក្រង និងបកប្រែរបស់ក្រុមជំនុំនេះ បានបង្កឲ្យមានភាពងាយស្រួលយ៉ាងច្រើន

---

[១២].RSC., Ordonnance royal n. 106 du 1+dec 1929, instituant une commission chargée de la traduction du Tripitaka. file: 23609.

[១៣].RSC., rapport du 19 dec 1934, file: 22334.

សម្រាប់ឲ្យខេមរជនជំនាន់ក្រោយ ធ្វើការសិក្សាទៅលើសាសនារបស់ខ្លួន និងដែលជាហេតុធ្វើឲ្យទ្រឹស្តីនេះ មានការរីកចម្រើនយ៉ាងឆាប់រហ័ស ។

ក្រុមជំនុំព្រះត្រៃបិដកនេះ ទាមទារឲ្យមានសមាជិកដែលមានចំណេះចេះដឹងខ្ពស់ ទាំងខាងភាសាបាលី ទាំងខាងព្រះពុទ្ធសាសនា និងភាសាបរទេស ។ ដូច្នេះតម្រូវការខាងបុគ្គលិក និងថវិកាតែងតែកើនឡើងជារៀងរាល់ឆ្នាំ ។ កញ្ញា *ស៊ុយសាន ការប៉ុឡែស* ដែលជាអភិរក្ស និងអគ្គលេខាធិការដំបូងរបស់ពុទ្ធសាសនបណ្ឌិត្យ បានសុំឲ្យមានការតំឡើងថវិកា ដើម្បីយកមកផ្គត់ផ្គង់ការចំណាយព្រោះមានព្រះសង្ឃខ្លះ ដែលមានសញ្ញាបត្រមកពីប្រទេសសៀមបានសុំលាឈប់ ព្រោះតែព្រះអង្គពុំបានទទួលនូវប្រាក់បំណាច់របស់ខ្លួន ។ ហើយថវិកាបន្ថែមនេះ ក៏អាចអនុញ្ញាតឲ្យក្រុមជំនុំផ្តល់ការងារដល់បុគ្គលិក និងស្មៀនថ្មីខ្លះទៀត តាមតម្រូវការផងដែរ ។

ពុទ្ធសាសនបណ្ឌិត្យ

រហូតមកដល់ឆ្នាំ២០០៤នេះ ពុទ្ធសាសនបណ្ឌិត្យមានអាយុ ៧៥ ឆ្នាំមកហើយ ។ វិទ្យាស្ថាននេះ ត្រូវបានបង្កើតឡើងតាមប្រកាសអារ៉ែតេរបស់អគ្គទេសាភិបាលបារាំងចុះថ្ងៃទី២៥ ខែមេសា ឆ្នាំ១៩៣០ ។ តាមន័យនៃសេចក្តីប្រកាស ស្ថាប័ននេះមានឈ្មោះដើមថា" វិទ្យាស្ថានស្រុកអាយសម្រាប់ការសិក្សាព្រះពុទ្ធសាសនា

ថេរវាទ " ដែលត្រូវស្ថិតនៅក្រោមព្រះរាជាធិបតីដ៏ខ្ពង់ខ្ពស់របស់ព្រះរាជាខ្មែរ និងព្រះមហាក្សត្រហ្លួងព្រះបាង ។ ដូចដែលបានបញ្ជាក់នៅក្នុងឈ្មោះនៃវិទ្យាស្ថាននេះស្រាប់ ការបង្កើតនេះត្រូវបានធ្វើឡើង ក្នុងគោលបំណងធ្វើការសិក្សាលើព្រះពុទ្ធសាសនាថេរវាទ ក្នុងចំណោមប្រជាជនឡាវ ប្រជាជនខ្មែរ និងក្រុមនិគមសញ្ជាតិខ្មែរទាំងឡាយ ដែលតាំងនៅក្នុងដែនកូសាំងស៊ីន ។ ចំណែកមធ្យោបាយក្នុងការសិក្សា និងផ្សព្វផ្សាយសាសនានេះ គឺត្រូវបានធ្វើឡើងតាមរយៈការបោះពុម្ពសៀវភៅពុទ្ធសាសនា ស្ដីអំពីស្ថាបត្យកម្ម ប្រវត្តិ និងសិល្បៈដែលទាក់ទងនឹងព្រះពុទ្ធសាសនា ក៏ដូចជាតាមរយៈព្រឹត្តិបត្រផ្សេងៗ ដែលបោះផ្សាយជាខេមរភាសាជាភាសាឡាវ និងអាណ្ណាម ។[១៤]

នាមរបស់វិទ្យាស្ថាននេះ មិនយូរប៉ុន្មានត្រូវបានគេសង្ខេបមកនៅត្រឹមតែ "ពុទ្ធសាសនបណ្ឌិត្យ" តែប៉ុណ្ណោះ ។ នាមបញ្ញត្តិនេះ ក៏មានន័យគ្រប់គ្រាន់សម្រាប់វិទ្យាស្ថាន ដែលមានគោលដៅសម្រាប់ធ្វើការសិក្សាលើព្រះពុទ្ធសាសនានិកាយថេរវាទ ក្នុងដែនឥណ្ឌូចិនរបស់អាណានិគមបារាំង ។

ប៉ុន្តែទោះយ៉ាងណាក៏ដោយ ពេលដែលយើងចង់បរិយាយអំពីពុទ្ធសាសនបណ្ឌិត្យនោះ យើងពុំអាចចែកឲ្យដាច់ទាំងស្រុង ពីទំនាក់ទំនងជាមួយនឹងស្ថានប័នធំៗទាំងពីរខាងលើនោះទេ ។ ពុទ្ធ

[១៤]. RSC, Arrêté du 25 Jan 1930, file: 17381.

សាសនបណ្ឌិត្យ ត្រូវតាំងនៅក្នុងបរិវេណរបស់ព្រះរាជបណ្ណាល័យ ចំណែកលេខាធិការរបស់វិទ្យាស្ថាននេះ ក៏មានតួនាទីនៅពេលជាមួយគ្នា ជាអ្នកអភិរក្សនៅព្រះរាជបណ្ណាល័យនេះដែរ ហើយគណនេយ្យករម្នាក់ដែលមានតួនាទីនៅព្រះរាជបណ្ណាល័យ ក៏ត្រូវមកបំពេញនាទីដូចគ្នានេះនៅពុទ្ធសាសនបណ្ឌិត្យផងដែរ ។[១៥] មួយវិញទៀត ចាងហ្វាងសាលាបាលីជាន់ខ្ពស់នៅទីក្រុងភ្នំពេញ ដែលចំណុះឲ្យពុទ្ធសាសនបណ្ឌិត្យ ក៏ជាអធិបតីនៅក្នុងក្រុមជំនុំព្រះត្រៃបិដកដែលមានតួនាទីក្នុងការប្រែ និងបោះពុម្ពព្រះត្រៃបិដក ។ ដោយហេតុដូច្នេះហើយ សកម្មភាពការងាររបស់ស្ថាប័ទាំងនេះ តែងតែមានទំនាក់ទំនងទៅវិញទៅមករហូតមក ។

ទោះបីជា ពុទ្ធសាសនបណ្ឌិត្យមានកំណើតក្រោយគេយ៉ាងណាក៏ដោយ វាពិតជាមានឥទ្ធិពលកាន់តែច្រើនឡើងៗ និងយកស្ថាប័នទាំងឡាយដាក់នៅក្រោមចំណុះរបស់ខ្លួន ។ ក្រោមការដឹកនាំរបស់មន្ត្រីរបស់សាលាបារាំងចុងបូព៌ា ដែលមានកញ្ញា *ការប៉ុឡែស* កាន់តួនាទីជាអគ្គលេខាធិការ វិទ្យាស្ថានបានធ្វើការពង្រីកនូវបេសកកម្មរបស់ខ្លួនបន្តិចម្តងៗជាលំដាប់ ។ ក្នុងនាមពុទ្ធសាសនបណ្ឌិត្យ កញ្ញារូបនេះ បានធ្វើសកម្មភាពរបស់ខ្លួន មិនត្រឹមតែនៅក្នុងចំណោមអ្នកចេះដឹងនៅទីក្រុងប៉ុណ្ណោះទេ គាត់បានទាំងធ្វើដំណើររហូតដល់តំបន់ដាច់ស្រយាលនៃផែនដី ដែលមានពុទ្ធ-

[១៥]. RSC arrêté du 25 Jan 1930.

សាសនិកតាំងនៅក្នុងតំបន់គ្រប់គ្រងរបស់បារាំង ។ នៅឆ្នាំ១៩៣៣ កញ្ញា *ការ៉ុយីខ្សែស* រួមជាមួយនឹងព្រះតេជព្រះគុណ *តាត* បានធ្វើដំណើរទៅដល់តំបន់ធ្ងន់នៃខេត្តក្រចេះ ដែលមានជនជាតិភាគតិចរស់នៅ ។ បេសកកម្មនេះធ្វើឡើងក្នុងគោលបំណងរួមចំណែកដល់រដ្ឋាភិបាលក្នុងការធ្វើខេមរយានកម្មតំបន់ដាច់ស្រយាលទាំងនេះ ។ នៅពេលជាមួយគ្នានេះ កញ្ញា បានទទួលបន្ទុកសាងសង់ និងសំអិតសំអាងបណ្ណាល័យមួយសម្រាប់ពួកទាហាននៅតំបន់នោះ ដោយមានបារាំងជាអ្នកចំណាយថវិកា ចំណែកព្រះតេជព្រះគុណ *តាត* ទទួលភារៈធ្វើធម្មទេសនាដល់ពួកទាហាន ប្រជាជនក៏ដូចជាពិរុទ្ធជនទាំងឡាយនៅទីនោះដែរ ។ ក្នុងធម្មទេសនានោះ ព្រះតេជគុណបានធ្វើការសង្កត់ធ្ងន់ទៅលើការធ្វើជាពលរដ្ឋល្អតាមពុទ្ធសាសនា ការខ្វាយខ្វល់អំពីប្រជាជនពីសំណាក់ព្រះរាជា និងការរួមចំណែកកសាងប្រទេសជាតិរបស់បារាំង ។[១៦]

លើសពីនេះ ដើម្បីឲ្យប្រជាជនដែលនៅទីដាច់ស្រយាលក្នុងដែនខេត្តក្រៅៗ បានជ្រួតជ្រាបអំពីការងារ ក៏ដូចជាព័ត៌មានផ្សេងៗដែលទាក់ទងនឹងសាសនាជាតិរបស់ខ្លួននោះ ពុទ្ធសាសនបណ្ឌិត្យក៏បានបង្កើតឲ្យមានជាបណ្ណាល័យចល័តមួយផងដែរ ។ ជារៀងរាល់ឆ្នាំ បណ្ណាល័យចល័ត ដែលមានរថយន្តកាមីញ៉ុងមួយផ្ទុកទៅ

[១៦]. RSC, rapport du secretaire de l'institute bouddhigue à M. Résident supérieur du Cambodg, le 31 Mai 1933, file: 9144.

ដោយសៀវភៅ និងក្រោយមកមានទាំងម៉ាស៊ីនបំពងសំឡេង កុនទៀតនោះ តែងតែធ្វើដំណើរទៅតាមបណ្ដាខេត្តនានាទូទាំងប្រទេស ។ រាល់ការធ្វើដំណើរទៅតាមបណ្ដាខេត្តនីមួយៗ ពុទ្ធសាសនបណ្ឌិត្យតែងតែជម្រាបព្រះសង្ឃធំណាមួយនៅក្នុងខេត្ត ដើម្បីឲ្យលោកជួយសម្រួលរកទីវត្តអាកម ដើម្បីជួបជុំ និងប្រមូលផ្ដុំប្រជាជន ក៏ដូចជាព្រះសង្ឃមកស្ដាប់ការឃោសនា អានសៀវភៅ ក៏ដូចជាជាវសៀវភៅរបស់វិទ្យាស្ថាន ។ បណ្ណាល័យនេះ បានធ្វើដំណើរទៅដល់កូសាំងស៊ីន និងនៅឆ្នាំ១៩៣៨ បានធ្វើដំណើរទៅដល់ហ្វូងព្រះបាង និងភាគខាងត្បូងនៃប្រទេសឡាវទៀតផង ។[១៧] ថ្ងៃទី២៥ ខែឧសភា ឆ្នាំ១៩៤៧ ដំណើររបស់បណ្ណាល័យចល័តត្រូវផ្អាកដោយមកពីមូលហេតុថា រថយន្តមានសភាពចាស់ពេក ហើយជួសជុលពុំបាន បញ្ហាសង្គ្រាម និងអសន្តិសុខ ។

ក្រៅពីនេះ ពុទ្ធសាសនបណ្ឌិត្យក៏បានធ្វើការយ៉ាងសកម្មក្នុងការបោះពុម្ពរបការ និងសៀវភៅពុទ្ធសាសនាផងដែរ ។ កម្ពុជ-សុរិយា ទស្សនាវដ្ដីផ្សាយជាខេមរភាសា មានកំណើតតាំងពីឆ្នាំ១៩២៦ មកនោះក៏ជាបន្ទុកមួយយ៉ាងធំរបស់វិទ្យាស្ថានដែរ ។ ទស្សនាវដ្ដីនេះ មិនត្រឹមតែបោះផ្សាយអំពីរឿងរ៉ាវ ដែលទាក់ទងនឹងព្រះពុទ្ធសាសនាប៉ុណ្ណោះទេ វាថែមទាំងបានបរិយាយអពីអត្ថបទមួយចំនួន ដែលទាក់ទងនឹងប្រពៃណីទំនៀមទម្លាប់ ប្រវត្តិសាស្ត្រ

---

[១៧]. RSC, l'institut bouddhique n. 556-ib, 5 juin 1939, file: 22340.

និងរឿងព្រេងរបស់ខ្មែរ ព្រមទាំងប្រវត្តិសាស្ត្រ និងអក្សរសាស្ត្រ របស់ប្រទេសដទៃថែមទៀតផង ។[១៨]

ព្រឹត្តិបត្រដោយឡែកមួយទៀត ដែលនិយាយអំពីពុទ្ធសាសនាសុទ្ធ និងបោះពុម្ពដោយពុទ្ធសាសនបណ្ឌិត្យ និងព្រះរាជបណ្ណាល័យគឺ "សាសនាកិច្ចានុក្រម" ។ ព្រឹត្តិបត្រនេះនិយាយតែអំពីព្រះពុទ្ធសាសនាប៉ុណ្ណោះ ប៉ុន្តែនៅឆ្នាំ១៩៤២ ត្រូវបានគេផ្អាកទាំងស្រុង ហើយព័ត៌មានដែលធ្លាប់បោះពុម្ពនៅទីនេះ ត្រូវលើកទៅបញ្ចូលក្នុងការផ្សាយរបស់កម្ពុជសុរិយាវិញ ។[១៩]

នៅក្នុងប្រទេស ប្រសិទ្ធភាពនៃការងាររបស់ពុទ្ធសាសនបណ្ឌិត្យបានរីកទៅគ្រប់ស្រទាប់ប្រជាជនយ៉ាងឆាប់រហ័ស ។ ស្ថាប័ននេះ បានណែនាំឲ្យប្រជាជនស្គាល់នូវទ្រឹស្តីព្រះពុទ្ធសាសនាថ្មីមួយ ក្នុងសទ្ទុះយ៉ាងលឿន ដោយស្របតាមការណែនាំរបស់ព្រះពុទ្ធជាម្ចាស់ ។ ការបកប្រែគម្ពីរព្រះត្រៃបិដក ជាភាសាខ្មែរបានផ្តល់ឱកាសច្រើនឲ្យខេមរជនទាំងឡាយអាចអាន និងយកទៅប្រតិបត្តិបានយ៉ាងទូលាយ ។ លើសពីនេះទៀតតាមរយៈការបង្រៀនតាមបែបទំនើប នូវទ្រឹស្តីថ្មីទាំងនេះ នៅសាលាបាលីជាន់ខ្ពស់ ក្នុងទីក្រុងភ្នំពេញ ការប្រតិបត្តិតាមទ្រឹស្តីបរិសុទ្ធនេះមានល្បឿនទៅមុខយ៉ាងលឿន។ ព្រះសង្ឃ ដែលបានបញ្ចប់ការសិក្សាពីសាលាបាលី

---

១៨. កម្ពុជសុរិយាឆ្នាំ១៩២៦-២៧ ។

១៩. RSC, l'institut bouddhique n. 232-ib, i mars 1943, file: 22345.

ជាន់ខ្ពស់នេះ ឬលាចាកសិក្ខាបទទៅវិញ ភាគច្រើនបានធ្វើដំណើរ ត្រឡប់ទៅភូមិកំណើតវិញ ធ្វើការបង្រៀននៅតាមសាលាបាលីរង ឬថ្នាក់ពុទ្ធិកបឋមសិក្សា ឬតាមមធ្យោបាយផ្សេងៗទៀតនោះ ក៏បាន ដើរតួនាទីយ៉ាងសំខាន់ក្នុងការជួយផ្សព្វផ្សាយនូវទ្រឹស្តីថ្មី ដែលវិទ្យាស្ថានបានដាក់ចេញ ។

កញ្ញា*ការប៉ុឺឡែស* ជាបុគ្គលមួយដែលដើរតួនាទីយ៉ាងសំខាន់ក្នុងការលើកកម្ពស់ការងាររបស់ពុទ្ធសាសនបណ្ឌិត្យ ។ ក្នុងចន្លោះពេលវិសមកាលរបស់កញ្ញាក្នុងចន្លោះពីឆ្នាំ១៩៣៥-១៩៣៧ ការងាររបស់វិទ្យាស្ថានមានការធ្លាក់ចុះយ៉ាងគួរឲ្យកត់សម្គាល់ ។ ចំពោះគាត់ផ្ទាល់ ការប៉ុឺឡែស មានការខកចិត្តយ៉ាងខ្លាំងក្នុងការបរាជ័យរបស់វិទ្យាស្ថានក្នុងចន្លោះរយៈពេលនេះ ។ ប្រហែលជាដោយមូលហេតុទាំងអស់នេះហើយ ដែលនាំឆ្ពោះទៅរកការធ្វើកំណែទម្រង់ការគ្រប់គ្រងវិទ្យាស្ថាននៅឆ្នាំ១៩៣៨ ។

ក្រៅពីនេះ ពុទ្ធសាសនបណ្ឌិត្យបានបំពេញសកម្មភាពរបស់ខ្លួនយ៉ាងសកម្មក្នុងការរក្សាទុកនូវសាស្ត្រា ដែលជាកេរ្តិ៍ដំណែលរបស់បុព្វបុរសខ្មែរ ។ វិទ្យាស្ថាននេះបានចាត់ឲ្យសមាជិករបស់ខ្លួនទៅខ្ចីសាស្ត្រាពីបណ្តាវត្តផ្សេងៗនៅទូទាំងប្រទេស ពេលដែលគេដឹងថាវត្តនោះមានផ្ទុកសាស្ត្រារឿងណា ដែលពុទ្ធសាសនបណ្ឌិត្យមិនទាន់មាននៅឡើយ ។ ក្រោយពីចម្លងចប់សព្វគ្រប់ហើយ សាស្ត្រាច្បាប់ដើមនេះនឹងត្រូវបញ្ជូនយកទៅសងម្ចាស់ដើមវិញ ។ យុទ្ធនាការនេះ

រួមផ្សំនឹងការលើកទឹកចិត្តឲ្យបណ្ណាវត្តនីមួយៗផ្តល់តម្លៃនឹងរក្សាទុកនូវរបស់ដ៏មានតម្លៃទាំងនេះឲ្យបានគង់វង្ស បានរួមចំណែកច្រើនក្នុងការរក្សាឯកសារ ។

ព្រះរាជបណ្ណាល័យត្រូវភ្ជាប់ទៅពុទ្ធសាសនបណ្ឌិត្យ តាមប្រកាសអារ៉េតេចុះថ្ងៃទី០៩ ខែឧសភា ឆ្នាំ១៩៣៩ ។ កំណែទម្រង់របស់ពុទ្ធសាសនបណ្ឌិត្យនៅឆ្នាំ១៩៤២ បានធ្វើឲ្យព្រះរាជបណ្ណាល័យលែងក្លាយជាស្ថាប័នដាច់ពីគេទៀតហើយ ។ ការងារ និងបុគ្គលិកទាំងអស់ត្រូវផ្ទេរទៅពុទ្ធសាសនបណ្ឌិត្យ ដោយបង្កើតឲ្យមានបណ្ណាល័យផ្នែកបូព៌ានៅពុទ្ធសាសនបណ្ឌិត្យ ចំណែកឯកសារចាស់ៗរបស់រាជវាំងត្រូវបញ្ជូនត្រឡប់ទៅព្រះបរមរាជវាំង ។ ការប្រមូលផ្តុំបុគ្គលិក ត្រូវបញ្ចប់ដោយការភ្ជាប់សាលាបាលីជាន់ខ្ពស់ទៅពុទ្ធសាសនបណ្ឌិត្យ ។ ជារួមមក បណ្ណាល័យពុទ្ធសាសនបណ្ឌិត្យមានកំណើតមកពីបណ្ណាល័យជាតិ ឬខេមរបណ្ណាល័យដែលបង្កើតឡើងតាមរាជប្រកាសចុះថ្ងៃ១៥ ខែកុម្ភៈ ឆ្នាំ១៩២១ ដែលដល់ឆ្នាំ១៩២៥ ក្លាយជា "ព្រះរាជបណ្ណាល័យ" និងបានក្លាយជាបណ្ណាល័យរបស់ពុទ្ធសាសនបណ្ឌិត្យតាមក្រមលេខ១១ ចុះថ្ងៃទី៨ ខែកុម្ភៈ ឆ្នាំ១៩៤៣ ។[២០]

---

២០. RSC, l'institut bouddhique n.889-ib, projet de lettre du Résident superieur du Cambodge à M.governeur général de l'indochine, file: 22347.បើតាមចៀមជាអនុប្រធានពុទ្ធសាសនបណ្ឌិត្យ ព្រះរាជបណ្ណាល័យ ក្លាយមកជារបស់ពុទ្ធសាសនបណ្ឌិត្យ តាមរាជប្រកាសចុះថ្ងៃទី១១

ការខិតខំប្រឹងប្រែងរបស់ពុទ្ធសាសនបណ្ឌិត្យ រួមមានការបង្រៀនបាលី និងអភិវឌ្ឍថវិកាជាតិរបស់ព្រះរាជបណ្ណាល័យ និងការបោះពុម្ព ។ ដល់ចុងឆ្នាំ១៩៤១ មានសាលាបាលីរងចំនួន១០១ នៅទូទាំងប្រទេស និងមានសមណសិស្សចំនួន១២៨ រៀននៅសាលាបាលីជាន់ខ្ពស់មួយនៅទីក្រុងភ្នំពេញ ។[២១] ការបង្រៀននេះក្នុងគោលបំណងបង្កើនចំណេះដឹងរបស់ក្មេងជំនាន់ក្រោយ ឲ្យក្លាយជាអ្នកអប់រំល្អ ទោះលាចាកសិក្ខាបទទៅវិញ ក៏មានសញ្ញាប័ត្រអាចប្រើប្រាស់បាន បើមិនដូច្នេះ អាចមានតំណែងក្នុងគណៈសង្ឃផងដែរ ។ ពុទ្ធសាសនបណ្ឌិត្យនៅតែបន្តធ្វើធម្មទេសនាដល់ទាហាន និងបន្តសកម្មភាពរបស់បណ្ណាល័យ និងសកម្មភាពរបស់ពុទ្ធសាសនបណ្ឌិត្យនៅកូសាំងស៊ីន និងឡាវ ពិសេសក្នុងការបង្កើតសាលាពុទ្ធិកបឋមសិក្សា និងការបោះពុម្ពពិសេសៗមួយចំនួនទៀត។

ជារួមមក ពុទ្ធសាសនបណ្ឌិត្យត្រូវបានគេកំណត់ថាជាមជ្ឈមណ្ឌលសិក្សាផ្នែកមនុស្សសាស្ត្រ សិក្សាអំពីខ្មែរ ហើយការគ្រប់គ្រងក៏ជារបស់ខ្មែរសុទ្ធ និងមានស្ថាប័នចំណុះមួយចំនួនទៀត ។ ការងារជារួមរបស់ពុទ្ធសាសនបណ្ឌិត្យ រួមមានការអភិវឌ្ឍផ្នែកសីលធម៌ និងផ្នែកបញ្ញា ដែលជាកេរតំណែលរបស់ខ្មែរក្នុងដែន

ខែ កុម្ភៈ ឆ្នាំ១៩៤៣ វិញ (RSC, file: 22376).

[២១]. RSC, rapport annuel sur le fonctionnement de l'institut bouddhique, 27 juin 1942, Pierre Dupont, file: 22346.

កម្ពុជរដ្ឋ ក៏ដូចជានៅក្នុងភាគនិរតីនៃដែនដីកូសាំងស៊ីន និងក្នុងចំណោមជនជាតិឡាវ ដែលចង់សិក្សាអំពីព្រះពុទ្ធសាសនា ។ វិទ្យាស្ថាននេះបានរួមចំណែកក្នុងការរក្សាអ្នកប្រាជ្ញជាតិ មិនឲ្យទៅសិក្សានៅប្រទេសសៀម ដូចដែលធ្លាប់ធ្វើពីមុនមកនោះ ។ ការងាររបស់ខ្លួននៅក្នុងប្រទេសខ្មែរ និងនៅកូសាំងស៊ីន មានជាពិសេសការបោះពុម្ព និងចែកផ្សាយយ៉ាងទូលាយនូវកិច្ចការផ្នែកសាសនា ការបោះពុម្ពរូបភាពព្រះពុទ្ធសាសនាតាមតម្រូវចិត្ត និងប្រពៃណី ការបង្កើតឲ្យមានបណ្ណាល័យតាមបន្ទាយទាហាន កងឈ្លប យោធា និងការសន្ទនាព្រះធម៌ប្រចាំខែដល់នាយទាហាន និងពួករក្សាស្រុក ស្តីអំពីប្រពៃណីខ្មែរ ។

ចំណែកនៅប្រទេសឡាវវិញ មជ្ឈមណ្ឌលនេះបានបំពេញការងាររបស់ខ្លួនតាមរយៈការបោះពុម្ពសៀវភៅជាភាសាឡាវ ការបង្កើតជាសាលាបាលី ការជំរុញឲ្យមានការបោះពុម្ពព្រះត្រៃបិដកជាភាសាឡាវ និងធ្វើការស្រាវជ្រាវ និងការសិក្សាលើអក្សរសាស្ត្រជាតិរបស់ឡាវ ។ សកម្មភាពទាំងនេះបានធ្វើឲ្យពុទ្ធសាសនបណ្ឌិត្យនៅទីក្រុងភ្នំពេញ មានភាពល្បីល្បាញយ៉ាងខ្លាំងនៅក្នុងដែនឥណ្ឌូចិនរបស់បារាំងនាសម័យនោះ ។ លើសពីនេះទៀត លទ្ធិពុទ្ធសាសនាថ្មីក៏បានរីកសាយភាយយ៉ាងឆាប់រហ័ស ក្រោមឥទ្ធិពលនៃការងាររបស់វិទ្យាស្ថាននេះដែរ ។

(នៅមាន ត)

សិលាចារឹកប្រាសាទភ្នំវ៉ាន Ka 651 នៅខេត្តនគររាជសីមា

ដោយ មីសែល ត្រាណេ

មូលហេតុដែលនាំឲ្យយើងលើកយកផ្ទាំងសិលាចារឹកនេះ មកសិក្សាបោះពុម្ពឡើងវិញ មុនដំបូងឡើយ គឺគ្រាន់តែជាឯកសារស្រាវជ្រាវសម្រាប់ខ្លួនខ្ញុំផ្ទាល់ ដែលស្រាវជ្រាវអំពីប្រភពវប្បធម៌អារ្យធម៌ខ្មែរតែប៉ុណ្ណោះ ។ ប៉ុន្តែ អាស្រ័យដោយនិស្សិតខ្មែរ ដែលកំពុងសិក្សាអំពីប្រវត្តិសាស្ត្រខ្មែរ ពុំទាន់ស្គាល់ឯកសារចារ លើថ្មនេះនៅឡើយផង ទើបខ្ញុំយកវាមកផ្សព្វផ្សាយ ។

ទន្ទឹមនឹងនេះ ខ្ញុំក៏ឆ្លៀតឱកាសពន្យល់អត្ថន័យរបស់ពាក្យភ្នំវ៉ាននេះដែរ ដើម្បីទុកជូនកុលបុត្រ កុលធីតា ឲ្យកាន់តែយល់ជ្រួតជ្រាប នូវព្រលឹងវប្បធម៌ខ្មែរបុរាណ ដែលកំពុងសណ្ឋិតគ្រប់ទិសទីក្នុងភូមិភាគឦសាននៃប្រទេសថៃ បច្ចុប្បន្ននេះនៅឡើយ ។ ការព្យាយាមរំលឹកឡើងនូវអតីតកាល ដូច្នេះក៏អាចជាវិភាគទានមួយដែលអាចធ្វើឲ្យគេនឹងខិតខំស្រាវជ្រាវតទៅទៀត បន្ទាប់ពីរូបខ្ញុំក្នុងអនាគតដ៏ខ្លីខាងមុខនេះពុំខាន ។

១-អត្ថន័យនៃពាក្យភ្នំវ៉ាន

រហូតមកដល់សព្វថ្ងៃនេះ ពុំទាន់មានអ្នកសិក្សាស្រាវជ្រាវណាមួយខិតខំពន្យល់ពាក្យ*ភ្នំវ៉ាន*នេះ ឲ្យបានច្បាស់លាស់នៅ

ឡើយ ទោះបីជាគេ ដឹងថា ពាក្យពីរម៉ាត់នេះ ជាពាក្យផ្សំ-ភ្នំ (ពាក្យខ្មែរ) និងវ៉ាន(ថៃ) ក៏ដោយ ។ ចំពោះរាល់សំណួរទៅអ្នកស្រុកថា តើពាក្យនេះ មកពីណាមក យើងគ្រាន់តែបានពួចម្លើយថា ឈ្មោះនេះ គឺជាឈ្មោះ របស់ប្រាសាទខ្មែរតែប៉ុណ្ណោះ ។

ការពិនិត្យសិក្សាអំពីស្ថាននាម ក្នុងតំបន់និយមភាសាខ្មែរដោយឡែក នៅខេត្តស៊ីសាកេត សុរិន្ទ្រ បានឲ្យដឹងថា ពាក្យ**វ៉ាន** ដែលជាភាសាថៃនេះ ប្រហែលជាបានកើតចេញពីពាក្យខ្មែរ **ពពាល** ឬ**ពពេល** ដែលជាឈ្មោះដើមឈើមួយប្រភេទ ។ ចំពោះដើមឈើនេះ ជួនកាលអ្នកស្រុកនិយាយញាប់ដោយកន្ត្រាក់សម្លេងថា ដើមពាល ។ ដោយតាមនិរុត្តិសាស្ត្រពាក្យ " ពាល " ខ្មែរ បានក្លាយទៅជាពាក្យ វ៉ានថៃទៅ ។

ដូចនេះ ប្រាសាទ " ភ្នំវ៉ាន " ពីដើមឡើយ មានឈ្មោះថា ប្រាសាទភ្នំពពាល ឬពាល ។ សូមរំលឹកថា ការយកដើមឈើតាំងឈ្មោះឲ្យប្រាសាទ ជាប្រពៃណីខ្មែរ ដែលមានតាំងពីបុរាណកាលមកម្ល៉េះ ដូចជាក្រុមប្រាសាទលលៃ, ប្រាសាទកោះកេរ (គគីរ), ប្រាសាទរពាក់ (នៅសម្បូណ៌ព្រៃគុហ៍) ជាដើម ជាឧទាហរណ៍ស្រាប់ ។ សរុបមក ហេតុដែលយើងហ៊ានឲ្យអត្ថន័យដូច្នេះ ព្រោះអ្នកស្រាវជ្រាវថៃ ដែលមិនស្គាល់ភាសាខ្មែរ ក៏ពុំអាចពន្យល់ពាក្យ**វ៉ាន**នេះផងដែរ ។

២_ទីតាំងនិងអត្ថបទសិលាចារឹក

ប្រាសាទភ្នំរាំងខាងលើនេះ ស្ថិតនៅភូមិម្កាក់ (បានមក្កា) ឃុំពោធិ៍ ស្រុកមៀង (អំពើមៀង) ខេត្តនគររាជសីមា ដោយមានចម្ងាយប្រមាណជា ១៥គ.ម. នៅទិសខាងជើង នៃទីប្រជុំជននគររាជសីមា ។

គប្បីរំលឹកឡើងថា ប្រាង្គកណ្តាលនៃប្រាសាទនេះ ត្រូវបានសាងសង់ឡើង រវាងឆ្នាំ១០១០-១០៨០ នៃគ្រិស្តសករាជ ក្នុងរចនាបថបាពួន ។ យើងក៏ឃើញមានអាគារមួយចំនួនឯទៀត ដែលត្រូវបានសាងសង់មុនកាលបរិច្ឆេទនេះបន្តិច និងក្រោយពីនេះបន្តិចបើសម្អាងលើក្បាច់រចនាប្រាសាទ ។

សូមជម្រាបថា ដោយមូលហេតុនេះហើយ បានជាឃើញជួបប្រទះនូវសិលាចារឹកមួយចំនួននៅទីនេះ ដែលមានកាលបរិច្ឆេទខុសៗគ្នា ។

សិលាចារឹក ដែលយើងយកមកផ្សាយនេះ ត្រូវបានរកឃើញរវាងឆ្នាំ១៩៧១ និង១៩៧២ ពេលជួសជុលប្រាសាទនេះ ។

៣_អត្ថបទសិលាចារឹក

“ ៨.១៣ សក/ទសមី កើត/មាគ្ឃ/មានព្រះអាជ្ញាធូលីជើងព្រះកម្រតេងអញ/ស្រីយសោវម្មទេវៈ/កម្រតេង ខ្ញាញភ្នំ/ទូ រាំបគោ/ខ្ញាញ វីម/ទូ រាំប ស្រីបតិប្រតយ្យ/ប្រើ ខ្លោងក្រឡាព្រះ

ក្ទីង/ទូ ព្រះសាលានៅអ្នក ត/ត្វី តោយព្រះអាជ្ញាធូលីជើង/ព្រះកម្រតេងអញ ស្រីទ្រិវម្ម៌ទេវៈ/ទូ ព្រះអាជ្ញាធូលីជើងព្រះកម្រតេងអញ ស្រីយសោវម៌្មទេវៈ/សម នា អធម្ម/គេសោយ(ស្វើយ)/ព្រះអវទីរ្យ គេ/សោយ ស្វគ៌ាផង មរយ្យត/ទូ ធ្វើ មរយ្យាត/លិង្គបុរៈ/ធ្វើទូវ តេងអញ/ទើប អាច ចូល នា ព្រះក្ទីង/ឱក្កបមេក/ទូទូង ពិលេ/គឺ/ត/ចូលអោយ ក្រយា/គូស មាន " ។

៤-សេចក្ដីអធិប្បាយ

ដូចនេះ តាមខ្លឹមសារនៃសិលាចារឹកក្នុំហ៊ន យើងដឹងថា នៅឆ្នាំ៨៩១ នៃគ្រិស្តសករាជ ព្រះបាទយសោវរ្ម័ន តាមរយៈអាជ្ញារបស់ទ្រង់ បានត្រាសបង្គាប់ កម្រតេងខ្លាញក្នុំ ដើម្បីរៀបចំសាលាឡើងនិងបន្ទប់សម្រាប់សាវនាគារ ។ ស្ដាប់ព្រះរាជបញ្ជា មន្ត្រីខ្មែរក៏បានលើកអង្គប្រជុំជាមួយក្រុមមនុស្ស អធម្ម ដោយមិនគោរពព្រះរាជអាជ្ញា ។ ចំពោះជនណាដែលមិនគោរពបទបញ្ជា ពួកគេនិងជននោះ និងត្រូវធ្លាក់នរក ខុសពីជនណាដែលគោរពប្រតិបត្តិស្ថានសួគ៌ា តាមក្រឹត្យក្រមនៃលិង្គបុរៈ។ អ្នកដែលចូលចិត្តអាសនៈព្រះអាទិទេព ព្រះកម្រតេងអញ ពួកគេថ្វាយព្រះក្ទីង ។ រីឯ អ្នកពិធីការនៅមុខព្រះអាទិទេព ដូចអ្នកទូងស្គរ ពួកគេអាចថ្វាយតង្វាយចំពោះព្រះអាទិទេពដែរ ។

រូបភាព : ប្រាសាទភ្នំវ៉ាន , ខេត្តនគររាជសីមា, ប្រទេសសៀមបច្ចុប្បន្ន

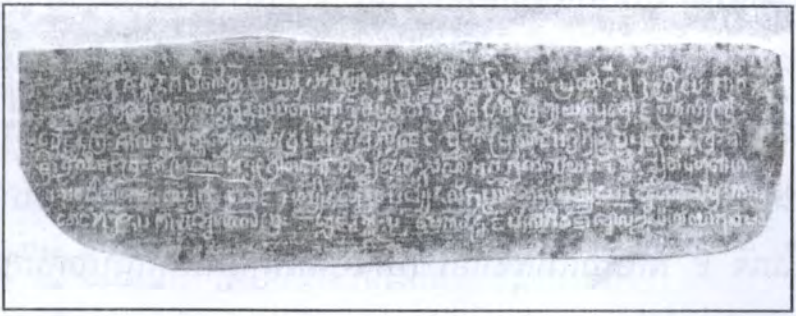

រូបភាព : សិលាចារឹកភ្នំវ៉ាន

៥-សារៈសំខាន់នៃសិលាចារឹក

សារៈសំខាន់នៃសិលាចារឹក គឺការបង្ហាញទូវជំនឿ លើបុណ្យបាប ស្ថានសួគ៌ និងនរក របស់ជនជាតិខ្មែរនាសតវត្សទី១០ នៃគ្រិស្តសករាជ ដែលមានចំណាស់ជាងមួយពាន់ឆ្នាំមកហើយ ពោលគឺ តម្លៃសីលធម៌ខ្ពង់ខ្ពស់របស់ខ្មែរ ។ ម្យ៉ាងវិញទៀត យើងក៏ដឹងទៀតថា នៅក្នុងបរិវេណនៃប្រាសាទ ប្រហែលជានៅមុខរូបសំណាក តំណាងឲ្យព្រះសិវៈ មានទីធ្លាមួយសម្រាប់បូជាព្រះភ្លើង ។ សូមជម្រាបថា ការបូជាយញ្ញនេះ គឺធ្វើឡើងដោយយកវត្ថុរាវដូចជា ខ្លាញ់ ប្រេង បង់ឲ្យអណ្តាតភ្លើងរំលាយ ។ គេក៏ដឹងទៀតថា ក្នុងពិធីការនេះ ការបូជាព្រះភ្លើងនេះ គេធ្វើនៅមុខព្រះនេត្រព្រះអាទិទេព ដោយមានតង្វាយភ្លេងថែមទៀតផង ដូចជាការទូងស្គរជាដើម ។ សូមបញ្ជាក់ថា ការថ្វាយភ្លេងភ្ជាត់ទៅព្រះអាទិទេព ឬក៏ចំពោះអារក្សអ្នកតា ជាប្រពៃណីខ្មែរ មិនទាន់សាបសូន្យនៅឡើយ ។

យុទ្ធោបករណ៍ និងវិធីសាស្ត្រធ្វើសង្គ្រាមរបស់បុព្វបុរសខ្មែរ (តចប់)

ដោយ ខៀត សោភ័ណ
មៀច ប៊ុណ្ណ

VII - ប្រភេទកងទ័ព

ខ្មែរបុរាណបែកទ័ពជាចតុរង្គសេនា គឺមានបួនអង្គភាព បំបែកមកជាទ័ពថ្មើរជើង ទ័ពសេះ ទ័ពដំរី ទ័ពរទេះ ៖

១-ទ័ពជើងគោក

ក-ទ័ពដំរី នៅពេលមានសង្គ្រាមម្ដងៗ ទ័ពដំរីគេប្រៀបដូចជាទ័ពរថក្រោះនាបច្ចុប្បន្ននេះដែរ ។ គេបំពោលដំរីឲ្យជាន់ ឲ្យព្រេចបច្ចាមិត្រគ្មានយោគយល់ ។ មេកងដែលកាន់ពលដំរី សុទ្ធតែមានងារថា ឧទេន, គជេន្ទ្រ, កុញ្ជរនៅពីក្រោយគោរម្យងារ ដូចជាចក្រីកុញ្ជរាធិបតី, ព្រះពិជ័យគជេន្ទ្រ, ហ្លួងភក្តីឧទេន ។ល។ កងពលដែលទាមក្បាលដំរីភាគច្រើន ជាហ្មទម៉ក មិនចេះខ្លាចដំរី ជាប់តំណពូជពីហ្មថាវជាអ្នករក្សាព្រះការបិតស្ដាំ នៅខេត្តពោធិសាត់ ។ ទ័ពដំរីមានច្រើនរាប់ពាន់ក្បាល ។

ខ-ទ័ពសេះ ភាគច្រើនជ្រើសយកតែយុទ្ធជន ដែលក្លាហានមោះមុតមិនខ្លាចស្លាប់ ។ សេះជាជំនិះចាំបាច់របស់មេៗ តាំងពី

មេពួក មេរយ មេពាន់ និងមេពល ត្រូវតែជិះសេះជាចាំបាច់ ។ គេច្រើនប្រើទ័ពសេះឲ្យនាំសារពីសមរភូមិមួយ ទៅសមរភូមិមួយ ព្រោះវាមានល្បឿនលឿនទាន់ចិត្ត ។

គ-ទ័ពរថ ក្នុងរថមួយ (រទេះសេះ ឬក្របី) ដែលផ្ទុកស្បៀង អាចមានកងការពារដប់នាក់យ៉ាងតិច សម្រាប់ទប់ស្កាត់ក្រែង បច្ចាមិត្រស្ទាក់ដណ្តើមយក ។ ក្នុងកងទ័ពធំ អាចមានរថរហូតដល់បីរយ ទៅប្រាំរយគ្រឿង ។

ឃ-ទ័ពថ្មើរជើង គឺពួកពលដែលដើរទឹងជើងគ្មានជំនិះភាគ ច្រើនជាពលកំណែនថ្មី មិនទាន់មានការពិសោធន៍ ដូចពលជិះពលសេះ ។ ពលទាហាន មានពីរបែបទៀតគឺ " ទាហានក្នុងតំណែង " និង " ក្រៅតំណែង " ។ ទាហានក្នុងតំណែងរស់នៅជាអចិន្ត្រៃយ៍ក្នុងបន្ទាយ មានអាណត្តិ អាចយកប្រពន្ធកូនមកនៅជាមួយបាន។ ពលសេនាប្រភេទនេះ មានប្រាក់បៀវត្ស (មួយឆ្នាំបើកម្តង) ជាប្រាក់ណែន ប្រាក់ស្ទឹង, ប្រាក់ហួង ។ ក្នុងរជ្ជកាលស្តេចមួយអង្គក្រោយសម័យអង្គរបន្តិច មានព្រះនាមមិនប្រាកដ ដោយរកមាសប្រាក់ដាក់ឃ្លាំងមិនទាន់ ព្រោះស្រុកច្បាំងនឹងសៀម ស្តេចក៏ត្រាស់បង្គាប់ឲ្យយកសំបកខ្យងបៀ ដែលមាននៅតាមឆ្នេរសមុទ្រមកចាក់ត្រាសម្គាល់ ហើយបើកឲ្យពលចាយ ជាបណ្តោះអាសន្នជំនួសមាសប្រាក់ ប្រៀបដូចគេចាយកាស ក្នុងវង់ល្បែងស៊ីសងបច្ចុប្បន្ននេះ ស្តេចឲ្យហៅថា ប្រាក់បៀ ។ ដល់ឆ្នាំក៏បើកបៀឲ្យ

ហៅថា បើកបៀវត្ស តាមភាសាបាលី ។ ខ្មែរយើងក៏ប្រើពាក្យបៀវត្សនេះជាប់រហូតសព្វថ្ងៃ ទោះជាបើកលុយឲ្យក៏ហៅថា បៀវត្សដែរ ។ ទាហានក្នុងតំណែង សម្រាប់ការពារព្រះរាជធានី ទីរួមខេត្តៗពួកនេះជាចាំបាច់ ត្រូវធ្វើពិធីបង្កក់ប្រសិទ្ធផឹកទឹកសម្បថ ក្នុងមួយឆ្នាំពីរដង ដោយតាំងសច្ចាប្រណិធានយ៉ាងម៉ឺងម៉ាត់ ដាច់ខាតមិនក្បត់ជាតិ សាសនា ព្រះមហាក្សត្រ ។ ឯទាហានក្រៅតំណែង គឺទាហានបម្រុង ជាទ័ពអ្នកស្រុកក្មេងៗ ដែលរាជការកែនមកជួយច្បាំងម្ដងម្កាល ។ កាលណាចប់សង្គ្រាម ក៏រំសាយឲ្យវិលទៅជួបកូនប្រពន្ធ ធ្វើស្រែចម្ការវិញ ចំពោះអ្នកដែលនៅរស់ ឬពិការ ។ ឯអ្នកដែលស្លាប់ ព្រះរាជាតែងតែចំណាយព្រះរាជទ្រព្យធ្វើបុណ្យគោរពវិញ្ញាណក្ខន្ធ និងប្រទានមាសប្រាក់ជូនគ្រួសារសពជានិច្ចដើម្បីតបស្នងសងគុណ ដែលបានពលីជីវិតការពារ ជាតិមាតុភូមិ ។

២.កងទ័ពជើងទឹក

ជារួមមានពលសំពៅ ពលទូក ច្រើនដាក់ពង្រាយការពារដែន សមុទ្រ និងទន្លេមេគង្គ ។ ឯឋានានុក្រម ក៏មិនខុសពីកងទ័ពជើងគោកដែរ ។ ទ័ពជើងទឹកត្រូវហាត់ធ្វើ សមយុទ្ធក្នុងទន្លេរៀងរាល់ឆ្នាំ ដូចជា នៅខេត្តបាសាក់ ព្រះត្រពាំងជំនាន់ព្រះភូបាល ស្ដេចត្រាញ់ឈេរត្រួតខេត្ត មានការបើកសមយុទ្ធ នៅទន្លេពាមកន្ដោរ ហើយជាប់ទំនៀមទម្លាប់ក្លាយទៅជាពិធីបុណ្យអុំទូក អកអំបុក

សំពះព្រះខែ មកទល់បច្ចុប្បន្ននេះ ។ នៅជញ្ជាំងប្រាសាទបាយ័ន មានរូបចម្លាក់បង្ហាញពីកងទ័ពជើងទឹក របស់ព្រះបាទជ័យវរ្ម័នទី ៧ ច្បាំងគ្នាជាមួយចាម ទុកជាភស្តុតាងស្រាប់ ។

VIII . របៀបបែងចែកផល

ដើម្បីពង្រឹងកម្លាំងទ័ពឲ្យមានឋាមពល គុណភាព និង សណ្តាប់ធ្នាប់ល្អ បុព្វបុរសខ្មែរ បានបែងចែកកងទ័ពជា ពួក, ក្រុម, កងរយ, កងពាន់ កងទ័ពធំ ។

❖ **ពួក** : ក្នុងមួយពួក (ដូចសាខា) មានកូនទ័ព ៣នាក់ និងមេពួក ១នាក់ រួមជា ៤

❖ **ក្រុម** : ក្នុងមួយក្រុមមាន ៣ ពួក មានមេក្រុម ឬ នាយក្រុម ត្រួតគ្នា ១២ នាក់

❖ **កងរយ** : មានសេនា ១០០ នាក់ ឬលើសបន្តិច បន្តួច មានមន្ត្រីយោធា " ម៉ឺន " ឬមេរយកាន់ងារជា "មេបង្គាប់"

❖ **កងពាន់** : មានសេនា ១០០០ នាក់ ជួនលើស ជួនខ្វះ ។ ១០ កងរយបានមួយកងពាន់ ។ កងពាន់មាន មេពាន់ ថ្នាក់ឧកញ៉ា សក្តិ ៧ ឬ ៨ ទាបបំផុតត្រឹមថ្នាក់ ហ្លួង សក្តិ ៥ហ៊ឺពាន់ ទើបកាន់បាន មានងារជា " មេបង្គាប់ការ " ។

❖ **កងពល** : មានសេនា១០ ០០០ នាក់ ។ មាននាយ ម៉ឺន ឬមេពល បើជំនាន់អង្គរ ហៅថា " ខ្លោញពល " កាន់ងារជា " មេបញ្ជាការកងពល " ។ មន្ត្រីយោធាថ្នាក់ឧកញ៉ា ឬចៅពញា

សក្តិ៨ ឬ៩ហ៊ឺពាន់ ទើបកាន់បាន ។

❖ **កងទ័ពធំ ឬ កងទ័ពហ្លួង :** មានសេនា ១០០ ០០០ នាក់ឡើងទៅ ។ កងទ័ពធំ មានព្រះមហាក្សត្រជាអគ្គមេបញ្ជាការ ។ បើព្រះអង្គមិនបានយាងទៅច្បាំងផ្ទាល់ ក៏ចាត់ឲ្យចៅហ្វាទឡ្ហៈ ឬឧកញ៉ាចក្រី សក្តិ ១០ហ៊ឺពាន់ កាន់ជំនួស គ្រងងារជា " មេបញ្ជាការ " ។ ចំពោះសម្លៀកបំពាក់កងទ័ព កាលពីសម័យអង្គរ ពលម្នាក់ៗ មានតែខោស្នាប់ភ្លៅមួយ ដោយមានឈ្នួតក្បាល និងកន្សែងក្រវាត់ចង្កេះផង ។ ឈ្នួតក្បាល និងក្រម៉ាក្រវាត់ចង្កេះសម្រាប់ផ្លាស់ ដណ្តប់ពេលដេក ។ ដល់មកសម័យលង្វែកមានពាក់អាវលឿង, ក្រហម, ខៀវ មួកកំពូលស្រួច ខោត្រឹមស្មង មានពាក់ស្បែកជើងចងស្រោក់ តាមកងនីមួយៗ កុំឲ្យច្រឡំគ្នា ។ ពេលចេញទៅច្បាំង ម្នាក់ៗមានតែមួយចង្កេះជាប់នឹងខ្លួន បើដាច់ដាចដោយប្រការណាមួយ មេពលស្បៀងកស្តុការ មានភារកិច្ចបើកឲ្យតាមលទ្ធភាព ។ ពេលមានចម្បាំងម្តងៗ រាជការខេត្តតែងកេណ្ឌស្រីៗឲ្យបុកអង្ករ ត្បាញរវៃ ធ្វើប្រហុក ត្រីងៀត បម្រើសមរភូមិមុខ ប៉ុន្តែក៏មានស្រីៗជាវីរនារីចេញទៅច្បាំងដូចប្រុសៗដែរ ។ ស្រីជំនាន់នោះ កាត់សក់ផ្កាថ្កូវ វាយសៀមបាក់ទាំងផ្ទាំងៗ ។ ក្រៅពីការបែងចែកទ័ព ឲ្យមានរបៀបរៀបរយ ខ្មែរយើងមាន " ទ័ពបិសាច " ទៀត ។ ទ័ពបិសាចចាប់ប្រកពពីអ្នកតាឃ្លាំងមឿង និងអ្នកតាដំបងដែក កាលដែលលោក

នៅរស់បានពលីជីវិត ដើម្បីជាតិមាតុភូមិហើយ ទៅកើតជាអសុរកាយ តាមជួយថែរក្សាស្រុកខេត្ត ក្នុងគ្រាមានចម្បាំងរាំងជល់ ។

IX _របៀបរៀបទ័ពចូលច្បាំង

សាច់ទ័ពដែលប្រមូលពីគ្រប់ខេត្ត ខណ្ឌ ដើម្បីចេញធ្វើសង្គ្រាម ត្រូវប្រកបដោយអង្គបួន ហៅថា " ចតុរង្គ " ។ ចតុរង្គ-សេនា បានដល់ទ័ពដំរី, ទ័ពសេះ, ទ័ពរថ, ទ័ពថ្មើរជើង ។ នៅខាងជើងបន្ទាយលង្វែក មានទីធ្លាធំទូលាយ សម្រាប់រាល់ពល ហៅថា បន្ទាយរាល់ពល ដើម្បីបញ្ចុះពលរាប់មើលឲ្យដឹងចំនួនពិតប្រាកដ និងចុះក្នុងបញ្ជីរាយនាមច្បាស់លាស់ ។ យើងសូមចែករបៀបលើកទ័ពជាពីរផ្នែក គឺវិធីលើកទ័ព និងភារកិច្ចកងទ័ព។

១-វិធីលើកទ័ព

❖ **ទ័ពមុខ** : ទ័ពមុខ ភាគច្រើនជាទ័ពដំរី អាចមានដល់ ១០០០ ក្បាល និងពលអមជើងដំរី ជិះខ្នងដំរី១០០០នាក់ ។

❖ **ទ័ពស្តាំ** : ជាទ័ពសេះយ៉ាងតិច ៥០០០ ក្បាល ពល ១០០០០ នាក់ ។

❖ **ទ័ពឆ្វេង** : រៀបដូចទ័ពស្តាំដែរ ។

❖ **ទ័ពហ្លួង** : ជាទ័ពធំនៅក្រោយគេ មានដំរី សេះ រថ ចម្រុះគ្នា ពល ចំនួន៤០ ០០០នាក់យ៉ាងតិច ។ មានស្តេចជាមេបញ្ជាការ ។ កងទ័ពទាំងអស់ បើត្រូវការច្បាំង ទន្ទ្រានទៅវាយខ្មាំង ត្រូវបញ្ចុះ

ក្បួនធំៗ ទាំងសត្វ ទាំងមនុស្ស សណ្តានទៅឲ្យដល់ត្រើយម្ខាងសិន ទើបចេញដំណើរ ។ មុននឹងលើកព្យុហ៍សឹកចេញទៅ ស្តេចតែងបង្គាប់ ហោរាធិបតី ឲ្យទស្សន៍ទាយរកថ្ងៃជោគថ្ងៃចរមានជ័យជម្នះហើយ អញ្ជើញព្រាហ្មណ៍បុរោហិត ថ្វាយទឹកក្លស់ សូត្រព្រះវេទ និងនិមន្តព្រះសង្ឃប្រសិទ្ធីជយន្តោ ប្រោះព្រំទឹកមន្ត ។ ក្រៅពីនេះនៅមានពិធីលៀងខ្មោចអារក្សអ្នកតា សុំឲ្យជួយការពារខ្នងរងមុខផង ។ លុះដល់ថ្ងៃចេញដំណើរ សំឡេងស្គរជ័យទូងបីបទប្រជុំហៅកងពល ឲ្យចូលជួររួបស្តេច ឬ មេបញ្ជាការកងទ័ពបានបង្គាប់ឲ្យ មន្ត្រីយោធាម្នាក់ ជាព្រះរាជតំណាងឈរលើខ្នងដំរីសឹក នៅកណ្តាលក្បួន រាំបក់បោកកន្ទុយក្ងោកបញ្ជាទ័ព ។ ខណៈនោះ សម្លេងភ្លេងស្គរជ្វាដែលក្នុងវង់មានស្គរ ២ ស្រឡៃ ១ ដាក់លើខ្នងដំរី ចាប់ផ្តើមប្រគំបទចរយាត្រា ជាគ្រឿងសម្រើបចិត្ត ពលសេនាឲ្យកើតសេចក្តីក្លាហាន។ ក្បួនទ័ពមុខគេចេញដំណើរមុន ដោយមានហែព្រះពុទ្ធបដិមា, រូបព្រះឥស្វរ, រូបព្រះនារាយណ៍ ហើយមានអ្នកកាន់ទង់ជ័យរូបហនុមាន ដែលជាស្តេចស្វាបុត្រព្រះពាយ មេទ័ពជើងគោក ដ៏ខ្លាំងពូកែរបស់ព្រះរាម ធ្វើសង្គ្រាមមិនដែលចាញ់យក្សដល់ម្តងណាឡើយ ។ នៅសម័យអង្គរ មានចាត់ឲ្យសេនាសែងចង្ក្រានភ្លើងសក្តិសិទ្ធិ ដើម្បីបូជាដល់ ទេព្តារក្សាទ័ពក្នុងចម្បាំង (រូបចម្លាក់នៅអង្គរវត្តរោងទងខាងត្បូង ប៉ែកខាងលិច) ដោយមានទាហាន

" ស្បាមកុ " ស៊ីឈ្នួលច្បាំង ឲ្យខ្មែរផង ។ ក្រៅពីនោះ នៅមានលើកទង់រូបព្រះវិលេញ្ចករផងដែរ ។ ចំពោះស្តេចកនជ្រែករាជ្យវិញ ព្រះអង្គបានត្រាស់បង្គាប់ ឲ្យប្រើទង់ជ័យរូបនាគ ដែលជាតំណាង ឆ្នាំកំណើតព្រះអង្គ (ឆ្នាំរោង) សូម្បីតែការបោះប្រាក់ស៊ឹង ចាយវាយក្នុងព្រះនគរ ក៏ស្តេចកនឲ្យដាក់រូបនាគដែរ ដើម្បីលើកកិត្យានុភាព ។ ពេលលើកទ័ពចេញទៅច្បាំង បើព្រះករុណាមិនបានយាងទៅ តែងចាត់មន្ត្រីយោធាជាន់ខ្ពស់ជាព្រះរាជតំណាង ដោយប្រទានដាវអាជ្ញាសឹកឲ្យកាន់ផង ។ ដាវអាជ្ញាសឹក ភាគច្រើនធ្វើអំពីមាស ឬ ដែក បញ្ចុះក្រំមាស ។ អ្នកកាន់ដាវនេះ មានអំណាចផ្តាច់ការ អាចកាប់សម្លាប់អ្នករឹងទទឹងខ្លួនបាន ដោយមិនចាំបាច់ជំនុំជម្រះ ។ ជាឧទាហរណ៍ *ព្រះបាទជ័យជេដ្ឋាទី* ២ បានព្រះរាជទានដាវអាជ្ញាសឹកដល់ឧកញ៉ាតេជោយ៉ត ឲ្យចេញទៅវាយសៀមបះបោរ នៅភូមិភាគខាងលិច ។ *តេជោយ៉ត* ហានប្រើដាវនេះ កាត់ក្បាល អ្នកម្នាងទូដែលជាម្នាង របស់ស្តេចម្ចាស់ដាវអាជ្ញាសឹក ព្រោះតែអ្នកម្នាងនេះ ចេញមុខកាន់ជើងប្អូនរបស់ខ្លួន ឈ្មោះ *ម៉ឺនថៃ ចុងរក្សា* ម៉ឺននេះ រឹងទទឹងមិនស្តាប់បញ្ជាតេជោយ៉ត ព្រោះតែអាងខ្លួនថាជាប្អូនថ្លៃស្តេចផែនដី ។ *ព្រះបាទជ័យជេដ្ឋាទី២* ក៏មិនហ៊ានយកទោស *តេជោយ៉ត* ដែរ ព្រោះគាត់ជាមេទ័ពក្លាហានម្នោម្នះវាយឈ្នះសៀម ។ ចំពោះទ័ព ដែលជាតំណាងស្តេចកន បែរជា

ប្រទាន" លំពែងអាជ្ញាសឹក " ឲ្យកាន់ទៅវិញ ។ មេទ័ពធំ ទោះជាមិនមែនតួអង្គព្រះមហាក្សត្រ ក៏ត្រូវតែជិះដំរីបាំងសប្បធន់ (ឆត្រធំស្រដៀងនឹងក្ងស់ តែឥតរំភាយ) ដៃកាន់ដាវអាជ្ញាសឹកមានអំណាចរុងរឿងណាស់ ។ ជួនកាលរបៀបលើកទ័ពតូចតាច (បេញបង្ក្រាបពួកខ្ទាមបះបោរក្នុងប្រទេស) មានវិធីខុសគ្នាដូចជាក្នុងរជ្ជកាលព្រះពញានូ ស្ដេចត្រាស់បង្គាប់ពលយោធា ឲ្យបេញបង្ក្រាបមេក្បត់ ឈ្មោះ*បល្លង្កពេជ្រ* និង*បល្លង្ករ័ត្ន* មានរៀបបែបផែនជា កងសត្វឥន្ទ្រីដូចខាងក្រោមនេះ ៖

១-ឧកញ៉ារាជតេជះ ឃុំពល ៥០០នាក់ ជាចំពុះ សត្វឥន្ទ្រី

២-ឧកញ៉ាវិបុលរាជ ឃុំពល ៣០០នាក់ ជាជើងស្ដាំឥន្ទ្រី

៣-ឧកញ៉ាមហាសេនា ឃុំពល ៣០០នាក់ ជាស្លាបស្ដាំឥន្ទ្រី

៤-ឧកញ៉ាយោធាសង្គ្រាម ឃុំពល ៣០០នាក់ ជាស្លាបឆ្វេងឥន្ទ្រី

៥-ឧញ៉ាវង្សាអគ្គរាជ ឃុំពល ៣០០នាក់ ជាជើងឆ្វេងឥន្ទ្រី

៦-ឧកញ៉ាយោធានរិន្ទ ឃុំពល ៣០០នាក់ ជាកន្ទុយឥន្ទ្រី

៧-កងទ័ពហ្លួង ឃុំពល ១០០០នាក់ ជាតួសត្វឥន្ទ្រី

៨-ឧកញ៉ាពហុលទេព ឃុំពល ៤០០នាក់ ជាទ័ពស្បៀង

២-ភារកិច្ចកងទ័ព

ទ័ពដែលចូលសមរភូមិ មានភារកិច្ចខុសគ្នាដូច តទៅ ៖

- ❖ ទ័ពមុខ: ជាទ័ពចេញមុនគេវាយបញ្ចោតខ្មាំង ។

❖ ឆ័តស្នាក់ : សម្រាប់ស្ទាក់វាយពីចំហៀង និងស្ទាក់កុំឲ្យខ្មាំងបញ្ជូនសារទាក់ទងគ្នាបាន ។

❖ ឆ័តក្រវែល : ជិះសេះក្រឡឹងកៀរពលខ្មាំងឲ្យចូលអន្ទាក់ ឬ ឃ្លាំស្ទាប់សភាពការណ៍

❖ ឆ័តជន្ល : គ្រាន់តែវាយមួយប្រាវ ក៏ធ្វើជា ចាញ់ហើយរត់ទៅ ។

❖ ឆ័តបន្ទប់ : លាក់បំពួនខ្លួនក្នុងព្រៃចាំវាយផ្ទប់ ។

របៀបរៀបទ័ពទាំងអស់នេះ សុទ្ធតែធ្វើទៅតាមក្បួនពិជ័យសង្គ្រាម និងក្បួនហោរាសាស្ត្រទាំងអស់ ។

X-ឈើលានសមរភូមិ

យើងអាចចែកសង្គ្រាមជាបីប្រភេទ គឺ៖

-សង្គ្រាមក្នុងស្រុក ឬសង្គ្រាមស៊ីវិល

-សង្គ្រាមរំដោះទឹកដី

-សង្គ្រាមការពារជាតិ

១-សង្គ្រាមក្នុងស្រុក ឬ សង្គ្រាមស៊ីវិល

សង្គ្រាមបែបនេះ ច្រើនតែកើតរ៉ាំរ៉ៃយូរឆ្នាំ ដូចជំងឺរបេងមិនឈ្នះចាញ់គ្នាទេ ដូចជាសង្គ្រាមរវាង *ព្រះចន្ទរាជា* និង *ស្តេចកន* ស៊ីពេលវេលាដល់ទៅ ១៤ ឆ្នាំ ទើបរលត់ ។ ក្នុងសង្គ្រាមនេះ មេទ័ពទាំងសងខាង ច្រើនប្រើចិត្តសាស្ត្រឃោសនាអូសទាញ ឲ្យរង្វាន់ដល់ជនណា ដែលងាកមកខាងខ្លួន ។

ជូនកាល គេប្រើចារបុរសឲ្យលបចូលទៅធ្វើការខាងខ្នាំង ហើយលបលុកស្តេចម្ខាងសុគតទៅ ដូចជា ឧកម៉ឺនសុរិន្ទកែវ ជាចារបុរសស្តេចកន លបលុកព្រះបាទស្រីសុគន្ធបទក្សយព្រះជន្ម ឬដូចមេរៀល្វី *វេឡូហ្សូ* (**Luis Veloso**) ជាជនជាតិព័រទុយហ្គាស៍ (**Portugais**) ធ្វើកលលបលុក *ព្រះបាទរាមាជើងព្រៃ* ក្សយព្រះជន្មទៅ ដើម្បីយករាជសម្បត្តិថ្វាយទៅព្រះពញាតន់ ។ល។ កាលណាសង្គ្រាមនេះកើតឡើងប្រជារាស្ត្រវេទនាណាស់ ព្រោះស្រុកទេសកើតចោរលួចចោរប្លន់ ទុរ្ភិក្សអត់បាយក្រហាយទឹក និងកើតជំងឺអាសន្នរោគអុតធំ ស្លាប់ដោយគ្មានទរណាកប់ទរណា ។

២-សង្គ្រាមរំដោះធឹកដី

យើងបានដឹងថា ទឹកដីខ្មែរពីដើមមានទំហំធំធេងណាស់ ទៅជើងឆ្ងាយដល់នគរណានចារ ទៅលិចដល់កូមា ទៅត្បូងដល់ម៉ាឡាយូ និងទៅកើតទល់សមុទ្រចិន ។ រាជាណាចក្រខ្មែរ បានក្លាយទៅជាចក្រកត ក្នុងរជ្ជកាលព្រះបាទជ័យវរ្ម័ន-ទី៧ ។ លុះចំណេរតមក ទឹកដីខ្មែរកាន់តែរៀវរោយចុះមកដោយសារអ្នកជិតខាងយើង ប្រើល្បិចមហិច្ឆិតាឈ្លានពានយកដោយកម្លាំងទ័ព ឬយកសម្រស់ស្រី មកប្រើជាផ្ទាក់ក៏មាន ។ ក្នុងករណីនេះ ព្រះមហាក្សត្រក្រោយៗ ដែលមានមនសិការជាតិ មានការតូចព្រះទ័យ និងឈឺចាប់ណាស់ តែងតែ

ប្រកាសធ្វើសង្គ្រាមរំដោះទឹកដី ជាបន្តបន្ទាប់ ។ ដូចជា *ព្រះចន្ទរាជា* បានលើទ័ពទៅវាយសៀម រំដោះយកខេត្តនគររាជសីមា និងធ្វើឲ្យសៀមស្លាប់យ៉ាងច្រើន នៅក្បែរក្រុងអង្គរក៏ជាប់ឈ្មោះថា ខេត្ត " សៀមរាប " រហូតមក ។ នៅលើសមរភូមិ ទ័ពខ្មែរស្នេហាជាតិ ក្លាហានណាស់បរដំរីដេញជាន់ ដេញព្រេចបច្ចាមិត្រ ឲ្យដល់នូវមរណៈយ៉ាងទាន់ហន់ ។ ដំរីដែលខ្លាំងៗ ខាងចម្បាំងសុទ្ធតែមានឈ្មោះឧត្តុង្គឧត្តម ដូចជា ៖ បវរគជេន្ទ្រា, ពិជ័យនាគេន្ទ្រ, ឧត្តមកុញ្ជរជាដើម ។ ព្រះទីនាំងគជេន្ទ្ររបស់ព្រះបាទ *ចន្ទរាជា* ចេះកាន់ដាវលំពែង ដូចមនុស្សចូលចាក់ ចូលជាន់ទ័ពសៀមស្លាប់គរជើងលើគ្នា ។ ដំរីសឹកចំណានៗ សុទ្ធតែទុកឲ្យចុះប្រេង ឡើងកម្លាំងកាចសាហាវដូចភ្លើងព្រៃ ។ របៀបធ្វើសង្គ្រាម ជួនកាលគេវាយបញ្ឆោតធ្វើជាចាញ់ឲ្យខ្មាំងដេញ ហើយរត់ទៅរកប្រកភ្នំណាមួយ ទើបឲ្យទ័ពបង្កប់វាយខ្ទប់មកវិញ ដោយប្រមៀលដុំថ្មពីលើភ្នំសង្កត់ផង ។ ល្បិចបែបនេះ ខ្មាំងស្លាប់រាប់ពាន់ ក្លាយជាចំណីសត្វព្រៃ (ប្រវត្តិភ្នំប្រកសៀម) ។ មេទ័ពខ្មែរ សុទ្ធតែក្លាហានម្នោម្នះ ដើរមុខកូនចៅជានិច្ច ហើយកាន់អំណាចផ្ដាច់ការផង ។ ពេលចូលច្បាំងមេទ័ពតែងជិះសេះ ឬដំរីកាល់ពលឲ្យចូលច្បាំងតតាំង មិនឲ្យថយដាច់ខាត ។ បើយុទ្ធជនណាហ៊ានរត់ចោលសមរភូមិ ត្រូវចាប់កាត់ក្បាល

ដោតជាបម្រាមៗ ឯដៃគូប្រឡូកកាប់ចាក់ គេច្រើនទុកកិត្តិយស ឲ្យស្ដេចប្រាំងនឹងស្ដេច មេទ័ពប្រាំងនឹងមេទ័ព មេក្រុមប្រាំង នឹង មេក្រុម ពល ប្រាំង នឹងពលដូចគ្នា ។ បើស្ដេចត្រូវគ្រឿងអាវុធសុគត ឬមេទ័ពត្រូវអាវុធរបស់គេស្លាប់ ពលសេនានឹងបាក់កម្លាំងតស៊ូ រត់ចោលលានប្រយុទ្ធ ហើយស្គាល់បរាជ័យជាមិនខាន ។ បើសិនណាជាប្រាំងឈ្នះ ខ្មែរយើង រំដោះទឹកដីបានមកវិញ ដោយកៀរគ្រួខាងខ្មាំង ទិងចាប់ឈ្លើយសឹក បញ្ជូនមកទុកប្រើជាទាសករ ឬបញ្ចូល ជាពលព្រះស្រីរតនត្រ័យ (ពល ឬអ្នកងារសម្រាប់ថែវត្តអា-រាម) គេរាប់ចំនួនខ្មោចស្លាប់លើលានប្រយុទ្ធ មិនគ្រប់ក្បាលអស់ទេ ព្រោះស្លាប់ម្ដងៗរាប់រយ រាប់ពាន់គជើងគ្នា គឺត្រូវរាប់ជាសួនវិញ ដូចជាទ័ពសៀម ស្លាប់ ៥ សួន ទ័ពខ្មែរ ស្លាប់ ២ សួន ។ អ្នកឈ្នះ ក៏ស្លាប់ អ្នកចាញ់ក៏ស្លាប់ ។ គេរឹបអូសយកជ័យកណ្ដផ្សេងៗ ដូចជាចាប់ដំរី ៣០ ក្បាល ចាប់សេះបាន ៥០០ ក្បាល មេរៀម ២០០ ដើម អង្ក្រត្រីងៀត ១០០ហាបជាដើម ។ ចំពោះដំរីសឹក ដែលបាក់រត់ចូលព្រៃដេញចាប់មិនបាន ក៏ក្លាយជាដំរីព្រៃទៅ ។ រយៈកាលចេញធ្វើសង្គ្រាមរំដោះជាតិមិនយូរ ដូចសង្គ្រាមក្នុងស្រុកទេ ជួនពីរ បីខែជួនមួយឆ្នាំ លុះដល់ត្រឡប់មកស្រុកវិញ ពលសេនាប្រុសៗសក់ឡើងកន្ទ្រើងប៉ប្រះស្មា ពុកមាត់ ពុកចង្កាទ្រុបទ្រុល ព្រោះ

គាត់គ្មានពេលកោរកាត់ ។ គេហែលឆ្លងស៊ឹង ទន្លេ វិល ចូលបុរីទាំងរីកភាយ ទឹងជ័យជម្នះទទួលបាន ។ ជួនកាល វេលាតែសប្បាយ អ្នកហែលទឹកក្រោយគេ ច្រើនតែក្រពើខាំស្លាប់ ។ អ្នកដែលរួចរស់បាន វិលមកជួបជុំឪពុកម្តាយ បងប្អូន ប្រពន្ធកូន ឬសង្សារវិញ នោះភាគច្រើនជាអ្នកចេះគុនវិជ្ជាស្ទាត់ជំនាញ ស្បែកគង់កាប់មិនមុត និងមានវត្ថុស័ក្តិសិទ្ធផ្សំទឹងមន្តអាគមគាថាការពារខ្លួន ជាពិសេស គឺទឹកដោះម្តាយថ្លៃ ទើបបានជាមិនស្លាប់ ។

៣-សង្គ្រាមការពារជាតិ

ពាក្យថា *ការពារជាតិនេះ* គឺខ្មែរយើងមិនចូលវាយប្រហារគេមុនទេ ដាច់ខាតគោរពសន្ធិសញ្ញា ឬកតិកាសញ្ញា ។ ព្រះចៅចក្រពត្តិស្តេចសៀម និងព្រះបាទ *បរមរាជាទី៤* ស្តេចខ្មែរ ដោយអាណិតរាស្ត្រពេក បានចុះសន្ធិសញ្ញាមិនឈ្លានពានគ្នាទៅវិញទៅមក ។ ដូច្នេះ កងកម្លាំងម្ខាងៗ តោងគោរពល័ក្ខខ័ណ្ឌការពារព្រំប្រទល់រៀងៗខ្លួន បើមានប្រយុទ្ធគ្នាខ្លះ ច្រើនជាជម្លោះបុគ្គល ហើយឆ្លើយដាក់ថារឿងជាតិ ។ ជួនកាល ស្តេចបានឲ្យគេប្រហារជីវិតមន្ត្រីយោធាណា ដែលមិនគោរពសន្ធិសញ្ញា ទោះជាមន្ត្រីនោះ មានមនសិការជាតិក៏ដោយ ។ ឧទាហរណ៍ *ព្រះចន្ទរាជា* ដែលគេ ហៅថា ហ្លួងខាងលិច ចែកដីគ្នាជាមួយហ្លួងខាងកើត (ស្តេចកន)

ដោយយកទន្លេមេគង្គជាព្រំប្រទល់ បានចុះកតិកាសញ្ញាមិនច្បាំងគ្នា ក្នុងរដូវវស្សាដោយទុកពេល ឲ្យរាស្ត្រធ្វើស្រែចម្ការ ។ នៅពេលនោះ *ឧកញ៉ាយមរាជសួស* ខាងព្រះចន្ទរាជាបានទាំស្ម័គ្របក្សពួក ១០០ នាក់ ទៅលបបាញ់ *ស្តេចកន* តែបាញ់មិនត្រូវ ។ ស្តេចកនក៏ទូលទាស់ចោទប្រកាន់ ព្រះបាទ *ចន្ទរាជា*ថា ជាស្តេចខ្វះសច្ចធម៌ មិនគោរពលក្ខខណ្ឌ ដែលបានព្រមព្រៀងគ្នារួចមកហើយ ។ *ព្រះចន្ទរាជា* ខ្វាល់ណាស់បានត្រាស់ បង្គាប់ពេជ្ឈឃាតឲ្យចាប់*យមរាជសួស* ទៅប្រហារជីវិតបង់ ។ មួយបែបទៀត ខ្មែរយើងធ្វើសង្គ្រាម ការពារជាតិក្នុងពេលដែលបច្ចាមិត្រចូលឈ្លានពាន ។ សង្គ្រាម របៀបនេះកើតឡើងញឹកញាប់ណាស់ ហើយច្រើនកើតជាមួយសៀម និងយួន ឯលាវ កើតតែម្តងប៉ុណ្ណោះ ។ ក្នុងពេលដែលសៀមវាយបែកបន្ទាយលង្វែក ខ្មែរយើងខំតស៊ូរំដោះជាតិ រហូតដណ្តើមរាជធានីបានមកវិញ បណ្តាលឲ្យទ័ពសៀមស្លាប់ដូចស្រមោចក្នុងរជ្ជកាល *ព្រះបាទរាមាជើងព្រៃ* ។ កាលក្នុងរាជ្យក្សត្រី *អង្គម៉ី* យួនដាក់អាណានិគមលើខ្មែរ ៤ ឆ្នាំ ខ្មែរងើបប្រឆាំងយ៉ាងស្វិតស្វាញ ក្រោមការដឹកនាំរបស់ព្រះ**អង្គឌួង** រហូតយួនដកអស់ពីស្រុក បណ្តាលឲ្យមេទ័ពយួនឈ្មោះ *ត្រឿង-មិញយ៉ាង* ឈឺចិត្តពេកក្អួតឈាមស្លាប់ទៅ ។ កាល *ព្រះចៅស៊ីសុគន្ធាគនបុត* ស្តេចលាវបរទ័ពចូលឈ្លានពាន

ខ្មែរៗ ក៏ក្រោកតទល់វិញ ក្រោមការដឹកនាំរបស់*ព្រះបាទបរម-រាជា ទី ៤* បណ្ដាលឲ្យទ័ពលាវបាក់ទាំងផ្ទាំងៗ លិចទូក លិចសំពៅ ខ្មែរចាប់បានឈ្លើយភប់ពាន់នាក់ ជាប់ឈ្មោះភូមិស្រុកជាអនុស្សាវរីយ៍រហូតសព្វថ្ងៃ ដូចជាភូមិលាវបាក់ទូក ហៅសង្ខេបថា *ភូមិបាក់ទូក* នៅក្នុងរាជធានីភ្នំពេញសព្វថ្ងៃ ជាកស្ដុតាងស្រាប់ ។ ភូមិនោះ ស្ដេចបើកឲ្យលាវបាក់ទូក ទៅតាំងទីលំនៅ សម្រាប់ថែរក្សាវត្តភ្នំដូនពេញ ក្នុងឋានៈជាពលព្រះទើបជាប់ឈ្មោះ ភូមិកររហូតមក ។ សង្គ្រាមការពារជាតិគេច្រើនប្រើសង្គ្រាមឈ្លបតស៊ូយូរអង្វែង ប្រកបដោយមនសិការជាតិ ឧត្ដមគតិជាតិថ្លៃថ្លាបំផុត ។

សរុបមក មធ្យោបាយធ្វើសង្គ្រាមរបស់បុព្វបុរសខ្មែរ មានលក្ខណៈគួរឲ្យស្ញប់ស្ញែង ចំពោះវីរភាពរបស់លោកណាស់ ។ ទោះបី ជាជំនាន់ដូនតាយើងប្រើអាវុធមិនទាន់សម័យ ដូចយ៉ាង ដាវ លំពែង ធ្នូ ស្នា សាក់ ខ្ទឹន កូនក្រែក ខ្នាយតាន់សក់ដាញ់ ជៀខ្មោចបិសាច ដែលមនុស្សឥឡូវលែងជឿ ក៏លោកបានតស៊ូរក្សាទឹកដី ទុកឲ្យកូនចៅជ្រកកោននឹងគេដែរមិនទាន់ដល់ ថ្នាក់ទៅជ្រកដីគេ ដូចបងប្អូនជនជាតិចាមដ៏គួរឲ្យអាសូរ ។ ឈានមកដល់ សតវត្សទី ២០ ទី ២១ នេះយើងចូលដល់យុគសម័យទំនើបភាវូបនីយកម្មសព្វាវុធ យើងបានធ្លងកាត់អស់ហើយ នូវកាំភ្លើងតូច កាំភ្លើងធំ រថក្រោះ

យន្តហោះ នៅសល់តែគ្រាប់បែកបរមាណូ ឬកាំជ្រួចបាញ់រំលងទ្វីប ប្រើជាមពលនុយក្លេអ៊ែរប៉ុណ្ណោះ ដែលយើងមិនទាន់ភ្ញាក់រសជាតិ ប៉ុន្តែអាវុធប្រល័យលោកនេះ ជនជាតិជប៉ុនបានភ្លក្សមុនគេរួចទៅហើយ ។ ឈ្មោះថាសង្គ្រាមនេះ តែកើតឡើងហើយអ្វីៗត្រូវតែខ្ទេចខ្ទី ក្លាយទៅជាផេះផង់ គ្មាននរណាចង់ធ្វើទេ ប៉ុន្តែកាលៈទេសៈ និងមហិច្ឆិតារបស់ អ្នកដឹកនាំជាប់ដោយ លោភៈ ទោសៈ មោហៈ ជាអ្នកនាំឲ្យផ្ទុះឆេះឡើង ។ ទោះជាយើងស្អប់ខ្ពើម មិនចង់ជួបសង្គ្រាម ឈាមដាបធរណីយ៉ាងណា ក៏មិនត្រូវបំភ្លេចវាដែរ ចាំបាច់ត្រូវតែ កត់ត្រាទុកជាចលនាប្រវត្តិសាស្ត្រ សម្រាប់យកជាគតិ និងជាប្រទីបបំភ្លឺផ្លូវឲ្យបច្ឆាជនបានដឹង បានយល់ ពីអ្វីដែលហៅថាសង្គ្រាមនោះ ហើយរិះរកគ្រប់ វិធី ដើម្បីបញ្ចៀសវាឲ្យខាងតែបាន ៕

ឯកសារស្រាវជ្រាវ

១-ឯកសារមហាបុរសខ្មែរ — អេង សុត

២-ប្រវត្តិសាស្ត្រខ្មែរ — ត្រឹង ងា

៣-ប្រវត្តិសាស្ត្រសង្ខេបនៃកម្ពុជា — ឡុង សៀម

៤-កម្រងប្រពៃណីទំនៀមទម្លាប់ខ្មែរ — មៀច ប៉ុណ្ណ

៥-អរិយធម៌ខ្មែរ — អ្នកស្រី ត្រឹង ងា

៦-ព្រះរាជពិធីបុណ្យទ្វារទេសមាស — ពុទ្ធសាសនបណ្ឌិត្យ

៧-សុរិយាត្រឡើងស័ក	ពុទ្ធសាសនបណ្ឌិត្យ
៨-វចនានុក្រមខ្មែរ	សម្ដេច ជួន ណាត
៩-មគ្គុទ្ទេសក៍នគរ	ភិក្ខុ ប៉ាង ខាត់
១០-ប្រពៃណីទំនៀមទម្លាប់ចេនឡា	ជីវ តាក្វាន់

បុរសឯណាប្រាថ្នាជាប្រុសនោះ
សព្វៗជាតិលុះត្រានិព្វាន
គួរវៀរប្រពន្ធគេឲ្យបាន
ដូចជើងវៀរស្ថានផុកផុងផង ។
(ទំ) ចង់បានប្រាណជាប្រុសឲ្យបានទាត់ទៀង
វៀងរាល់ជាតិអសង្ខេយ្យ គួរវៀរប្រពន្ធអ្នកដទៃ
និស្ស័យកាមេទីងប្រែកេទ ។

ព្រះអ៊ុក ជា

វជិរញ្ញាណកយវង្ស

កំណាព្យ

ជ្រូកស្រុក

(បទត្រី ពិធព័ន្ធ)

ព្យាង្គប្រទាក់គ្នា៣កន្លែងគឺ ៣-៥-៦ ឬ៣-៥-៧

ដោយៈ **ខៀវ យ៉ុន**

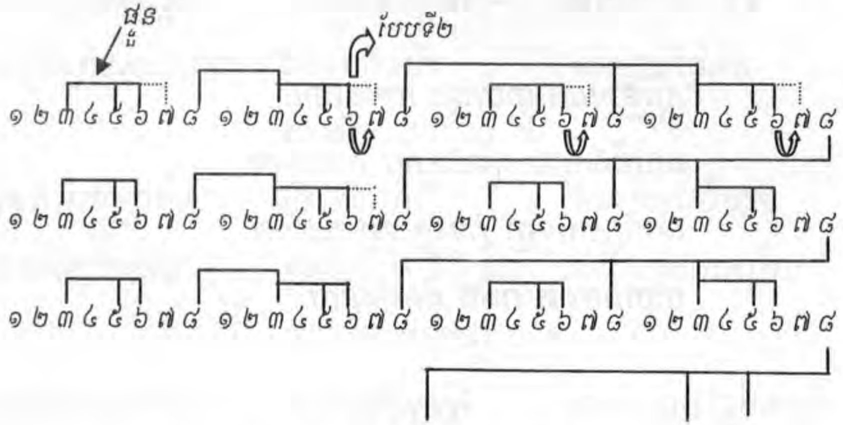

ជ្រូកស្រុកធាត់ កន្ធាត់ ធាត់បុកខ្លាញ់
សាច់សុទ្ធឆ្ងាញ់ សាច់ឆ្ងាញ់ ឆ្ងាញ់មិនស្អិត
ស្អូតបូតគួរ គាប់គួរ គួរអាណិត
ពោលពីចិត្ត អត់ចិត្ត ចិត្តជាស្អូម ។

បុនខាងស៊ី ទារស៊ី ស៊ីចម្អែក

ពេលឃ្លានស្រែក វាស្រែក ស្រែកផ្អើលភូមិ
ទោះឆ្អិនឆៅ បាយឆៅ ឆៅឬផ្អូម
បានស៊ីបួម វាបួម បួមត្របាក់ ។

ស៊ីឆ្អែតដេក វាដេក ដេកក្នុងកក់
ដល់ត្រូវលក់ គេលក់ លក់យកប្រាក់
បញ្ចូលជុច ក្នុងជុច ជុចចងធ្លាក់
ទើបថ្នាំងថ្នាក់ គ្រោះថ្នាក់ ថ្នាក់ជីវិត ។

ស៊ីឆ្អែតដេក ធ្លាប់ដេក ដេកឲ្យចាប់
ដល់ដឹងស្លាប់ ព្រោះស្លាប់ ស្លាប់គំនិត
ទើបស្រែកទួញ វាទួញ ទួញក័យភិត
ចាប់ផ្ដើមគិត វាគិត គិតឥតន័យ ។

បែបទី២

ជ្រូកស្រុកស៊ី ទារស៊ី វាស៊ីប្លែក
ពេលឃ្លានស្រែក វាស្រែក ខំស្រែកសួម
ទោះឆ្អិនឆៅ បាយឆៅ ទាំងឆៅផ្អូម
បានស៊ីបួម វាបួម ខំបួមវ៉ាក់[២២] ។

[២២] វ៉ាក់ = ស៊ី (ខ្ញីពាក្យចាម) ក្នុងន័យ "ត្របាក់" ។

កំណាព្យ

សម័យខោសំយេះ

(បទកាកគតិ)

ដោយ: អ៊ុក សៅបុល

ស្លៀកខោសំយេះ នៅក្រោមចង្កេះ បន្ទេចសាច់ពោះ
សស្លូលប្រណីត សសិតឥតមោះ ខ្សែក្អែកមិនឆោះ
គយគន់គាប់ចិត្ត ។

ឃើញខោតឹងខ្ទឹត បេះដូងចង់ស្រីត ស្រើបចង់អង្អិត
ស្នេហស្នានសព្វគ្រប់ ពិភពឋានឋិត អារម្មណ៍ផ្ទុំផ្ទិត
គិតឥតល្ហែល្ហើយ ។

ឆ្នេរអើយខ្សាច់ស ឋិតមុខលំហ ខ្យល់បក់ប៉ើយៗ
រលកបោកបាច ឥតខ្លាចប្រាំងឡើយ រលេញឥតស្បើយ
ចង់កើយកៀកខ្សាច់ ។

ស្រណោះសំពត់ ពេលនេះរន្ធត់ ប្រាណព្រួយញ័រសាច់
ព្រួយព្រោះឈប់ស្លៀក គេច្រៀកកាត់ផ្តាច កណ្តាចជូតអាចម៍
ទ្រាប់ទារកគេង ។

បើសិនគេស្លៀក គេកាត់កែច្រៀក ខុសពីចាស់ព្រេង
ខ្ទីក្ញុំចម្លែក ធូតថែករវេង ស្លៀកដូចក្មេងលេង
បាយឡុកបាយឡ ។

ស្លៀកខោសំយេះ កំកាច់ចង្កេះ ក្បាច់វែងអន្ទរ
កណ្ដូបបុកស្រូវ បែកផ្លូវមិនល្អ ចាស់ទុំខ្មាស
មើលមិនគាប់ចិត្ត ។

គួរកែលម្អ ទៅតាមវប្បធម៌ វិសាលវិសិដ្ឋ
ខ្មែរមានអៀនខ្មាស កុំប្រាសក្រមក្រិត្យ បន្ទយស្នេហ៍ស្និទ្ធ
ចរិតបង្វែរ ។

កំណើតជាខ្មែរ ត្រូវចេះជួនថែ លំអានទិសស្រ័យ
លើកស្ទួយជួយទ្រ នគរឲ្យថ្លៃ ធ្លាប់មានស្នាដៃ
សាងប្រាសាទថ្ម ។

បរទេសស្ញប់ស្ញែង សរសើរក្ដែងៗ ជាខ្មែរបវរ
គួរយុវវ័យ លកលៃបន្ត ដោយចិត្តស្មោះស
វប្បធម៌ខ្មែរយើង ។

កុំឲ្យដាចដោច កុំឲ្យហិនហោច ធ្លាក់ដល់កែងជើង
ជ្រោមជ្រែងកុំខ្ចាស់ កុំគាស់បំពើង ប្រពៃណីយើង
ឲ្យដាបដេកដួល ។

យកពិចារណា គំនិតភ្លឺថ្លា រក្សាកុំក្ដួល
មរតកដូនតា ជួយស្ដារសម្រួល ទើបជាតិទទួល
នូវភាពរុងរឿង ។

ព្រះរាជពិធីស្រង់ សុគន្ធវារី ថ្វាយសម្តេចព្រះមហាសង្ឃរាជាធិបតី ទេព វង្ស សម្តេចព្រះមហាសង្ឃរាជ នៃព្រះរាជាណាចក្រកម្ពុជា

នៅថ្ងៃច័ន្ទ ទី២២ ខែឧសភា ឆ្នាំ២០០៦ ក្រោមអធិបតីភាពសម្តេច **ហ៊ុន សែន** *នាយករដ្ឋមន្ត្រី នៃរាជរដ្ឋាភិបាលកម្ពុជា និងលោក* **ជំទាវ** *បានអញ្ជើញជាអធិបតី ក្នុងព្រះរាជពិធីស្រង់សុគន្ធវារី ថ្វាយសម្តេចព្រះមហាសង្ឃរាជ* **ទេព វង្ស** *ដែលបានប្រទានឋានៈពី* **ព្រះករុណាព្រះបាទសម្តេចព្រះបរមនាថ នរោត្តម សីហមុនី** *ព្រះមហាក្សត្រ នៃព្រះរាជាណាចក្រកម្ពុជា ។ ព្រះរាជពិធីនេះ បានប្រារព្ធធ្វើឡើងនៅក្នុងបរិវេណវត្ត មុនីសុវណ្ណ ហៅវត្តចំពុះក្អែក ស្រុកកៀនស្វាយ ខេត្តកណ្តាល ។*

ចូលរួមក្នុងពិធីជាប្រវត្តិសាស្ត្រនេះមាន :

- *សម្តេចព្រះសុមេធាធិបតី* ***នន្ទ ង៉ែត*** *ព្រះសង្ឃនាយក នៃព្រះរាជាណាចក្រកម្ពុជា ។*
- *សម្តេចព្រះធម្មលិខិត* ***លាស់ ឡាយ*** *ព្រះសង្ឃនាយករងទី១ នៃព្រះរាជាណាចក្រកម្ពុជា ។*

- សម្តេចព្រះពោធិវង្ស *អ៊ំ លឹមហេង* ព្រះសង្ឃនាយករងទី២ នៃព្រះរាជាណាចក្រកម្ពុជា ។
- សម្តេចព្រះវនរ័ត *ណយ ជ្រឹក* ព្រះសង្ឃនាយករងទី៣ នៃព្រះរាជាណាចក្រកម្ពុជា ។

ព្រះមេគណ អនុគណ គ្រប់ខេត្ត-ក្រុង សម្តេច ទ្រង់ ឯកឧត្តម លោកជំទាវ អ្នកឧកញ៉ា មន្ត្រីរាជការគ្រប់ស្ថាប័ន ព្រមទាំង ប្រជាពលរដ្ឋយ៉ាងច្រើនកុះករ ។

(ពិធីដង្ហែ សម្តេចព្រះអគ្គមហាសង្ឃរាជាធិបតី
សម្តេចព្រះមហាសង្ឃរាជ នៃព្រះរាជាណាចក្រកម្ពុជា)

នស/រកត/០៤០៦/២០០

ព្រះរាជក្រឹត្យ

យើង

ព្រះករុណាព្រះបាទសម្តេចព្រះបរមនាថ នរោត្តម សីហមុនី
សមានភូមិជាតិសាសនា រក្ខតខត្តិយា ខេមរដ្ឋរាស្ត្រ ពុទ្ធិន្ទ្រាធរាមហាក្សត្រ
ខេមរាជនា សមូហោភាស កម្ពុជឯករាជរដ្ឋបូរណសន្តិ សុភមង្គលា សិរីវិបុលា
ខេមរាស្រីពិរាស្ត្រ ព្រះចៅក្រុងកម្ពុជាធិបតី

(យោងតាមសេចក្តីក្រាបបង្គំទូលថ្វាយ របស់សម្តេចនាយករដ្ឋមន្ត្រី នៃរាជរដ្ឋាភិបាលកម្ពុជា)

តែងតាំង

ព្រះមហាសុមេធាធិបតី នន់ ងៀង
សម្តេចព្រះសង្ឃរាជគណៈមហានិកាយ នៃព្រះរាជាណាចក្រកម្ពុជា

ជា

សម្តេចព្រះអគ្គមហាសង្ឃរាជាធិបតី សម្តេចព្រះមហាសង្ឃរាជ
នៃព្រះរាជាណាចក្រកម្ពុជា

ន សីហមុនី

ពរស.០៦០៤.២០៩

នរោត្តម សីហមុនី

ធ្វើនៅព្រះបរមរាជវាំង រាជធានីភ្នំពេញ, ថ្ងៃទី ២៨ ខែមេសា ឆ្នាំ២០០៦

សន្ទរកថាស្វាគមន៍

របស់ឯកឧត្តម ឃុន ហាំង

ទេសរដ្ឋមន្ត្រី រដ្ឋមន្ត្រីក្រសួងធម្មការ និងសាសនា

ក្នុងឱកាសប្រារព្ធពិធីស្រង់ព្រះសុគន្ធវារីថ្វាយសម្តេច

ព្រះអគ្គមហាសង្ឃរាជាធិបតី សម្តេចព្រះមហាសង្ឃរាជ

នៃព្រះរាជាណាចក្រកម្ពុជា

ក្នុងពន្ធសីមាវត្តមុនីសុវណ្ណ ហៅវត្តចំពុះក្អែក

ឃុំព្រែកថ្មី ស្រុកកៀនស្វាយ ខេត្តកណ្តាល

ថ្ងៃច័ន្ទ ទី២២ ខែឧសភា ឆ្នាំ២០០៦

-សូមនមស្ការថ្វាយបង្គំសម្តេចព្រះអគ្គមហាសង្ឃរាជាធិបតី ទេព វង្ស សម្តេចព្រះមហាសង្ឃរាជ នៃព្រះរាជាណាចក្រកម្ពុជា ជាទីគោរពសក្ការៈដ៏ខ្ពង់ខ្ពស់

-សូមក្រាបថ្វាយបង្គំ សម្តេចព្រះរាជាគណៈ និងព្រះថេរានុត្ថេរៈ គ្រប់ព្រះអង្គជាទីគោរពសក្ការៈ

-សូមគោរព សម្តេចនាយករដ្ឋមន្ត្រី ហ៊ុន សែន និងលោកជំទាវ ជាទីគោរពដ៏ខ្ពង់ខ្ពស់

-សូមគោរព ឯកឧត្តម លោកជំទាវ សមាជិកព្រឹទ្ធសភា រដ្ឋសភា រាជរដ្ឋាភិបាល

-ឯកឧត្តម អ្នកឧកញ៉ា លោក លោកស្រី អ្នកនាងកញ្ញាជាទីមេត្រី ។

ថ្ងៃនេះជាទិវាមួយដ៏មហាទក្ខបុក្ស អធិកអធមអបអរសាទរ ព្រះពិធីស្រង់ព្រះសុគន្ធវារី ថ្វាយសម្ដេចព្រះសង្ឃរាជ *ទេព វង្ស* ក្នុងឱកាសដែលព្រះអង្គទទួលបានព្រះឋានៈថ្មីជា *សម្ដេចព្រះអគ្គមហាសង្ឃរាជាធិបតី សម្ដេចព្រះមហាសង្ឃរាជ* នៃព្រះរាជាណាចក្រកម្ពុជា ក្រោមអធិបតីភាពដ៏ខ្ពង់ខ្ពស់របស់សម្ដេចនាយករដ្ឋមន្ត្រី *ហ៊ុន សែន* និង*លោកជំទាវ* ។

ក្នុងនាមក្រសួងធម្មការ និងសាសនា ព្រមទាំងអង្គពិធីទាំងមូល និងក្នុងនាមខ្លួនខ្ញុំព្រះករុណា ខ្ញុំបាទផ្ទាល់មានកិត្តិយសសូមសម្ដែងនូវការគោរពស្វាគមន៍ដោយក្ដីរីករាយ អបអរយ៉ាងក្រៃលែងជូនចំពោះវត្តមានដ៏ខ្ពង់ខ្ពស់របស់*សម្ដេចនាយករដ្ឋមន្ត្រី* នៃរាជរដ្ឋាភិបាលកម្ពុជា និង*លោកជំទាវ* ដែលសម្ដេច និងលោកជំទាវ បានចៀតឱកាសដ៏មមាញឹកក្នុងកិច្ចការបម្រើជាតិមាតុភូមិ អញ្ជើញចូលរួមជាអធិបតីដ៏ខ្ពង់ខ្ពស់ក្នុងពិធីដ៏ត្រចះត្រចង់នេះ ។

ក្នុងឱកាសដ៏មហាវិសេសវិសាលនេះ អនុញ្ញាតឲ្យទូលព្រះបង្គំ ខ្ញុំព្រះករុណា ខ្ញុំបាទ ថ្លែងជូននូវចំណាប់អារម្មណ៍ ចំពោះគុណបំណាច់ដ៏ធំធេងរបស់សម្ដេចព្រះអគ្គមហាសង្ឃរាជាធិបតី *ទេព វង្ស* សម្ដេចព្រះមហាសង្ឃរាជ ដែលព្រះអង្គបានបូជាព្រះកាយចំពោះព្រះពុទ្ធសាសនាដ៏ឧត្តុង្គឧត្ដមនៃយើង ។

នាថ្ងៃ ០៧ មករា ឆ្នាំ១៩៧៩ ក្រោមការដឹកនាំរបស់រណសិរ្សសង្គ្រោះជាតិកម្ពុជា ប្រទេសជាតិបានរួចផុតពីរបបប្រល័យពូជសាសន៍

ដែលបានបំផ្លាញឲ្យខ្ទេចខ្ទាំប្រទេសជាតិទាំងមូលគ្រប់វិស័យ ជាពិសេសបំផ្លាញព្រះពុទ្ធសាសនា ទាំងសម្ភារៈ ទាំងស្មារតី ។ ក៏ប៉ុន្តែក្រោយថ្ងៃរំដោះ ៧ មករា ព្រះពុទ្ធសាសនាបានរីកដុះដាលឡើងវិញយ៉ាងឆាប់រហ័ស នេះសបញ្ជាក់ឲ្យឃើញថាព្រះពុទ្ធសាសនាបានស្ថិតនៅក្នុងផ្នត់គំនិត ឈាមជ័រកូនខ្មែរគ្រប់រូប មិនអាចលុបបំបាត់បានឡើយ ។ ក្នុងទំព័រប្រវត្តិសាស្ត្រថ្មី ដំបូងឡើយប្រទេសកម្ពុជាមានព្រះសង្ឃតែ ០៧ អង្គប៉ុណ្ណោះ ដែលក្នុងនោះមាន *សម្តេចព្រះអគ្គមហាសង្ឃរាជ ទេព វង្ស សម្តេចព្រះមហាសង្ឃរាជ* មួយអង្គផងដែរ ។

ក្រោយពីអាក់ខានក្នុងព្រះផ្នួសមួយរយៈ ក្នុងរបបប្រល័យពូជសាសន៍ ព្រះភិក្ខុ ***ទេព វង្ស*** បានសាងព្រះផ្នួសជាបុព្វជិតព្រះពុទ្ធសាសនាឡើងវិញ ហើយព្រះអង្គបានក្លាយជាព្រះឧបជ្ឈាយ៍ និងជាសម្តេចព្រះសង្ឃរាជ ព្រះអង្គបានបំបួសកុលបុត្រខ្មែរជាបន្តបន្ទាប់រៀងរហូតមក ។

ក្នុងមួយជីវិតរបស់ព្រះអង្គ ព្រះអង្គបានបូជា កម្លាំងកាយចិត្តយ៉ាងធំធេង ចំពោះព្រះពុទ្ធសាសនា និងបានធ្វើឲ្យព្រះពុទ្ធសាសនានៅកម្ពុជាមានការរីកចម្រើនជាបន្តបន្ទាប់យ៉ាងឆាប់រហ័ស ហើយព្រះពុទ្ធសាសនាបានក្លាយជាសាសនារបស់រដ្ឋ ដោយមានប្រជាពលរដ្ឋលើសពី ៩៥% គោរពប្រតិបត្តិ ។ បច្ចុប្បន្ននេះនៅទូទាំងព្រះរាជាណាចក្រកម្ពុជាមាន :

ក. វត្តអារាមព្រះពុទ្ធសាសនាមានចំនួន : ៤១០៦ វត្ត

-វត្តគណៈមហានិកាយមានចំនួន : ៣៩៨០ វត្ត

-វត្តគណៈធម្មយុត្តិកនិកាយមានចំនួន : ១២៦ វត្ត

ខ. ព្រះសង្ឃមានចំនួន ៥៨៨២៨ អង្គ

-ព្រះសង្ឃគណៈមហានិកាយមានចំនួន ៥៧៥០៩អង្គ

-ព្រះសង្ឃគណៈធម្មយុត្តិកនិកាយមានចំនួន ១៣១៩អង្គ

ដោយឡែកវិស័យពុទ្ធិកសិក្សាក៏ត្រូវបានស្តារ និងមានការរីកចម្រើនយ៉ាងល្អប្រសើរ ប្រព័ន្ធពុទ្ធិកសិក្សាបានរៀបចំជាប្រព័ន្ធរៀបរយដោយចែកចេញជា ៤កូមិសិក្សាគឺ :

១-ពុទ្ធិកសិក្សាមានចំនួន ៥៤០កន្លែង មានសមណសិស្សចំនួន ១២៥៦៧អង្គ (សិក្សារយៈពេល ៣ឆ្នាំ ហៅថាសាលាបាលីរង)

២-សាលាពុទ្ធិកមធ្យមសិក្សាមានចំនួន៨កន្លែង មានសមណសិស្សចំនួន ៤២៥អង្គ (សិក្សារយៈពេល ៣ឆ្នាំ ហៅថាឱបុមសាលាបាលី)

៣-សាលាពុទ្ធិកវិទ្យាល័យមានចំនួន ២២កន្លែង មានសមណសិស្សចំនួន ៣៨២២អង្គ (សិក្សារយៈពេល ៣ឆ្នាំ ហៅថាបាក់ឌុបសាលាបាលី)

៤-ពុទ្ធិកឧត្តមសិក្សា ដែលមានឈ្មោះថាពុទ្ធិកសកលវិទ្យាល័យព្រះសីហនុរាជ ដែលរួមមាន ៤មហាវិទ្យាល័យ និងមជ្ឈមណ្ឌលគរុកោសល្យ ០១ សិក្សារយៈពេល ៤ឆ្នាំ ។ កន្លងមក

សមណនិស្សិតពីរជំនាន់រួចមកហើយ ដែលមានសមណនិស្សិត ៤៤ អង្គ បានបញ្ចប់ថ្នាក់បរិញ្ញាប័ត្រ និងទទួលបានកិត្តិយសដ៏ខ្ពង់ខ្ពស់ពីសំណាក់ *សម្តេចនាយករដ្ឋមន្ត្រី* បានអញ្ជើញជាអធិបតីដ៏ខ្ពង់ខ្ពស់ក្នុងពិធីចែកសញ្ញាប័ត្រ ។

នាថ្ងៃដ៏វិសេសវិសាលនេះ យើងគួរតែរំលឹកផងដែរថា សម្តេចនាយករដ្ឋមន្ត្រី *ហ៊ុន សែន* កាលពីនៅវ័យក្មេង ក្រៅពីទទួលការអប់រំទូទៅក្នុងប្រព័ន្ធ លោកធ្លាប់បានទទួលការអប់រំ *ផ្លូវចិត្ត* រៀនសូត្រ ត្រូងត្រាប់តាមឱវាទរបស់ព្រះសង្ឃផងដែរ ។ *សម្តេចនាយករដ្ឋមន្ត្រី* ជាពុទ្ធសាសនិកដ៏គំរូ ដែលតែងតែគោរពប្រតិបត្តិយ៉ាងខ្ជាប់ខ្ជួនព្រះពុទ្ធសាសនា លោកមានបទពិសោធន៍ច្រើនកាត់ក្នុងជីវិតច្រើនលើសលប់ ដែលយើងទាំងអស់គ្នា តែងគោរពកោតសរសើរទេពកោសល្យខ្ពស់របស់*សម្តេចនាយករដ្ឋមន្ត្រី* ក្នុងការដឹកនាំគ្រប់គ្រងរដ្ឋ ប្រកបដោយសីល និងដោយធម៌ នេះក៏ជាចំណែកមួយដែល សម្តេចលោកទទួលបានពីព្រះពុទ្ធសាសនាផងដែរ ។

ស្នាដៃជាប្រវត្តិសាស្ត្ររបស់ *សម្តេចនាយករដ្ឋមន្ត្រី* ដែលចេញពី *ចិត្តមានសីលធម៌* បាននាំមកនូវ *ភាពសុខដុមរមនា* ជូនដល់ជាតិមាតុភូមិកម្ពុជា និងរួមចំណែកពង្រឹងសន្តិភាពជូនពិភពលោក ។

សម្តេចនាយករដ្ឋមន្ត្រី លោកតែងតែយកចិត្តទុកដាក់ពង្រឹងព្រះពុទ្ធសាសនា ដែលជាសាសនារបស់រដ្ឋ ជាក់ស្តែងថ្ងៃនេះ ពិធី

ស្រោចស្រពព្រះសុគន្ធវារីថ្វាយ *សម្តេចព្រះអគ្គមហាសង្ឃរាជាធិបតី ទេព វង្ស សម្តេចព្រះមហាសង្ឃរាជ* នៃព្រះរាជាណាចក្រកម្ពុជា ជាសក្ខីភាពថ្មីមួយថែមទៀត ។

ជាមួយរាជរដ្ឋាភិបាល *សម្តេចព្រះអគ្គមហាសង្ឃរាជាធិបតី ទេព វង្ស សម្តេចព្រះមហាសង្ឃរាជ* បានចូលរួមក្នុងព្រះរាជសកម្មភាពមនុស្សធម៌ផ្សេងៗជាច្រើនទៀតមាន : ជួយដល់ប្រជាជនក្រីក្រជួបគ្រោះភ័យ ដោយគ្រោះទឹកជំនន់ ខ្យល់ព្យុះ គ្រោះរាំងស្ងួតជាដើម ។ល។

បន្ថែមលើសពីនេះទៅទៀត ព្រះពុទ្ធសាសនាក្រោមការដឹកនាំរបស់ព្រះអង្គ មិនត្រឹមតែមានការរីកចម្រើននៅកម្ពុជា និងទទួលបានការគោរពបូជាពីសំណាក់ប្រជារាស្ត្រខ្មែរប៉ុណ្ណោះទេ តែត្រូវបានផ្សព្វផ្សាយ និងទទួលបានការគោរពពីសំណាក់ប្រទេសកាន់សាសនាដូចគ្នាលើពិភពលោក ។ បណ្តាប្រទេសជាមិត្តទាំងនោះបានគោរពយាង *សម្តេចព្រះអគ្គមហាសង្ឃរាជាធិបតី ទេព វង្ស សម្តេចព្រះមហាសង្ឃរាជ* នៃព្រះរាជាណាចក្រកម្ពុជា ចូលរួមជាកិត្តិយសដ៏ខ្ពង់ខ្ពស់ក្នុងពិធីបុណ្យធំៗរបស់ព្រះពុទ្ធសាសនាជាប់ជានិច្ច ។

ក្នុងឱកាសដ៏មហាឧត្តុង្គឧត្តមថ្ងៃថាវិសេសវិសាលនេះ ទូលព្រះបង្គំ ខ្ញុំព្រះករុណា តាងនាមឲ្យអង្គពិធីទាំងមូល និងក្នុងនាមខ្ញុំព្រះករុណាផ្ទាល់ សូមក្រាបបង្គំប្រសិទ្ធពរជ័យថ្វាយ *សម្តេចព្រះអគ្គមហាសង្ឃរាជាធិបតី ទេព វង្ស សម្តេចព្រះមហាសង្ឃរាជ* នៃ

ព្រះរាជាណាចក្រកម្ពុជា ក្នុងព្រះពិធីស្រោចស្រពព្រះសុគន្ធវារី សូមព្រះអង្គប្រកបដោយព្រះពលានុភាពខ្លាំងក្លា ព្រះបញ្ញាញាណវាងវៃ ព្រះសុខុមាលភាពល្អបរិបូណ៌ ព្រះជន្មាយុយឺនយូរ ដើម្បីជាទីសក្ការៈនៃពុទ្ធសាសនិកខ្មែរគ្រប់រូប និងដើម្បីការរីកចម្រើនរបស់ព្រះពុទ្ធ-សាសនាវៀងទៅ ។

ជាថ្មីម្តងទៀត ខ្ញុំបាទសូមថ្លែងអំណរគុណ យ៉ាងជ្រាលជ្រៅបំផុតជូនចំពោះ *សម្តេចនាយករដ្ឋមន្ត្រី ហ៊ុន សែន* និង *លោកជំទាវ* ដែលបានអញ្ជើញមកជាអធិបតីយ៉ាងខ្ពង់ខ្ពស់ក្នុងពិធីនេះ ហើយបានញ៉ាំងឲ្យពិធីនេះមានភាពអធិកអធម និងប្រកបដោយអត្ថន័យដ៏ខ្ពង់ខ្ពស់ ។ តាងនាមឲ្យអង្គពិធីទាំងមូល និងក្នុងនាមខ្ញុំបាទផ្ទាល់ ខ្ញុំបាទសូមគោរពប្រសិទ្ធពរជ័យជូន *សម្តេចនាយករដ្ឋមន្ត្រី* និង*លោកជំទាវ* សូមឲ្យបានសមប្រកបតែនឹងពុទ្ធពរទាំងប្រាំប្រការ គឺ អាយុ វណ្ណៈ សុខៈ ពលៈ និងបដិភាណៈ កុំបីឃ្លៀងឃ្លាតឡើយ។

សូមអរព្រះគុណ សូមអរគុណ !

លិខិតថ្លែងអំណរគុណ

ក្រុមការងារនៃទស្សនាវដ្ដីកម្ពុជសុរិយា បានទទួលអត្ថបទស្រាវជ្រាវថ្មីៗជាបន្តបន្ទាប់ ពីអ្នកឆ្លើយឆ្លងតាមបណ្ដាខេត្ត ក្រុងទូទាំងព្រះរាជាណាចក្រកម្ពុជា ពិសេសអស់លោក លោកស្រីទាំងអស់ ដែលជាអ្នកគាំទ្រ និងកែលម្អ ស្ថាបនា ។

ទង្វើរបស់អស់លោក លោកស្រី បានបង្ហាញនូវទឹកចិត្តស្រឡាញ់ និងអភិរក្ស វប្បធម៌ ប្រពៃណី ទំនៀមទម្លាប់ខ្មែរ ដែលជាអត្តសញ្ញាណល្អផូរផង់របស់ជាតិ ។ យើងខ្ញុំសូមថ្លែងអំណរគុណចំពោះកាយវិកាប្រកបដោយគុណប្រយោជន៍ គួរឲ្យគោរពនេះ ។

សូមគោរពជូនពរ អស់លោក លោកស្រី ជួបប្រទះនូវពុទ្ធពរទាំង៤ប្រការ គឺអាយុ វណ្ណៈ សុខៈ ពលៈ កុំបីឃ្លៀងឃ្លាតឡើយ ។

កម្ពុជសុរិយា

អត្ថបទថ្មីដែលបានទទួល

- ជួប យាន

.ប្រវត្តិសង្ខេបនៃព្រះចេតិយព្រះនាងបទុមវតីហៅក្រពុំឈូក

- មីសែល ត្រាណេ

.ប្រវត្តិមហានិកាយ និងធម្មយុត្តិ

- មៀច ប៉ុណ្ណ

.វីរៈបុរសតេជោក្រហម-ក

.កំណាព្យៈ ពពកមន្ត្រី បាំងរស្មី មាតាធិបតេយ្យ

- ឡាច សារឿន

.ប្រវត្តិនិទាន រឿងស្តេចទឹក ស្តេចភ្លើង

- ខឹម ហ៊ុង

.ប្រវត្តិ វត្តស្រែជា

- ភិក្ខុ ហុក សាវណ្ណ

.សេចក្តីអំពាវនាវ

- គង់ សុផល

.កំណាព្យៈ អង្វរចិត្តខ្មែរអ្នកស្នេហាជាតិ

- ញឹក សារិន

.កំណាព្យៈ រឿងនាងបដាចារ

- សៅ ដារឿន

.សុខសប្បាយ

កម្ពុជសុរិយា

ទស្សនាវដ្ដី ផ្សាយអក្សរសាស្ត្រសាសនា និង អក្សរសាស្ត្រទូទៅ

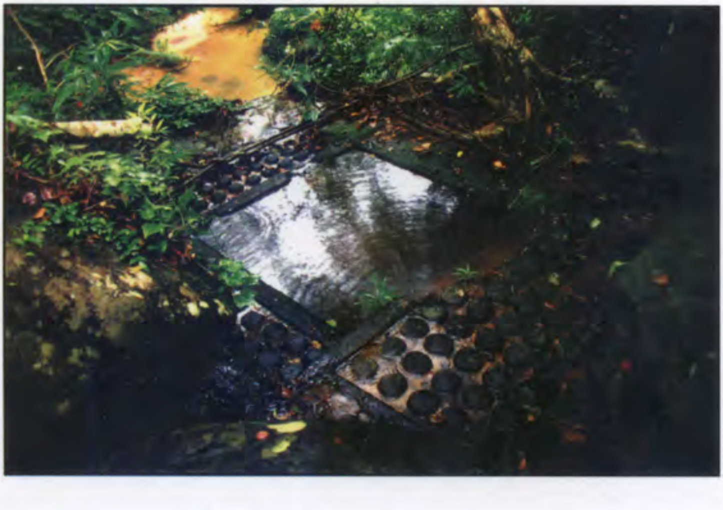

រូបស៊ីងសហស្រលិង្គ (ក្បាលស្ពាន ភ្នំព្រះពិល) ដើម ស.វ ទី ១១

ឆ្នាំទី ៦០ លេខ ២ ខែ មេសា - ឧសភា - មិថុនា

ព.ស ២៥៥០ គ.ស ២០០៦

ភ្នំពេញ

កម្ពុជសុរិយា

ទស្សនាវដ្តី ផ្សាយអក្សរសាស្ត្រសាសនា និង អក្សរសាស្ត្រទូទៅ

ចេញរាល់ត្រីមាស ពីវិទ្យាស្ថានពុទ្ធសាសនបណ្ឌិត្យ

ចាត់ចែងបោះពុម្ពដោយគណៈកម្មការមួយមាន :

នាយកការផ្សាយ : ខួន វ៉ាន់ចន្ធី

និពន្ធនាយក : ខៀវ បញ្ញាវុឌ្ឍ

គណៈកម្មការនិពន្ធ

លោកបណ្ឌិតទស្សនវិជ្ជា ឆយ យីហ៊ាង លោក ទង់ សុធារ៉ា

លោក ឆន់ ហ៊ិន លោក មៀច ប៊ុណ្ណ

គណៈកម្មការពិគ្រោះយោបល់

- លោកព្រឹទ្ធាចារ្យ ឆេង ផុន ប្រធានមជ្ឈមណ្ឌលវប្បធម៌ និងវិទស្សនា
- ឯកឧត្តម នុត ណារ៉ាង ប្រធានមជ្ឈមណ្ឌលឯកសារស្រាវជ្រាវអារ្យធម៌ខ្មែរ
- ឯកឧត្តម ឃុន ហាំង ទេសរដ្ឋមន្ត្រី រដ្ឋមន្ត្រីក្រសួងធម្មការ និង សាសនា
- ឯកឧត្តម ឈុន អឿម រដ្ឋលេខាធិការក្រសួងធម្មការ និង សាសនា
- លោកបណ្ឌិតសាស្ត្រាចារ្យ ឡុង សៀម នាយកវិទ្យាស្ថានជាតិខាងភាសា
- លោកបណ្ឌិតទស្សនវិជ្ជា ឆយ យីហ៊ាង ទីប្រឹក្សារាជរដ្ឋាភិបាល ទទួលបន្ទុកការងារអប់រំ ព្រឹទ្ធបុរសដេប៉ាតឺម៉ង់ទស្សនវិជ្ជា និងក្រុមការងាររាជបណ្ឌិតសភាកម្ពុជា
- លោកបណ្ឌិត នេត ឈាំង សាកលវិទ្យាធិការរង នៃសាកលវិទ្យាល័យភូមិន្ទភ្នំពេញ។

- បោះពុម្ពផ្សាយដោយប្រើថវិកាបានពីការលក់សៀវភៅនានា ដែលក្រុមប្រឹក្សាពិភពលោកដើម្បីសាសនា និងសន្តិភាព (WCRP) នៃប្រទេសជប៉ុន បានឧបត្ថម្ភ។
- The puplication of this issue has been made possible by the fund earned the sale of books supported by the WCRP/Japan.

មាតិកាអត្ថបទ

I- អក្សរសិល្ប៍ពុទ្ធសាសនា

- ស្វែងយល់ជីវិត និង ប្រតិបត្តិព្រះធម៌ (ត) .... (ខៀវ យ៉ុន) ១

II- អក្សរសាស្ត្រទូទៅ និង អក្សរសិល្ប៍ខ្មែរ

- ការស្តារព្រះពុទ្ធសាសនាខ្មែរ (តចប់) .... (ឈាត ស្រ៊ាង) ២៥
- ប្រវត្តិទីក្រុងពារាណសី ....(ញ៉ែម គីមគេង) ៤៥
- ប្រវត្តិសង្ខេបនៃព្រះចេតិយព្រះនាងបទុមវតី .... (ជួប យាន) ៧៣
- ការសម្រាលកូនរបស់ស្ត្រីជនជាតិព្នង ....(លីគូលែនសមុទ្រ) ៧៩
- កំណាព្យ ពពកមន្ត្រីបាំងរស្មី មាតាធិបតេយ្យ .... (មៀច ប៉ុណ្ណ) ៨៣

III- កំណត់ និងប្រវត្តិការណ៍

- ព្រះរាជពិធីស្រង់ព្រះសុគន្ធវារីថ្វាយគណៈសង្ឃនាយក...... (សំ ជា) ៨៦
- ព្រះរាជក្រឹត្យតែងតាំងគណៈសង្ឃនាយកនៃព្រះរាជាណាចក្រកម្ពុជា .. (សំ ជា) ៩១
- ព្រះរាជក្រឹត្យតែងតាំងមន្ត្រីសង្ឃនៃព្រះរាជាណាចក្រកម្ពុជា ..... (សំ ជា) ៩២

IV- ទំព័រឆ្លើយឆ្លងជាមួយកម្ពុជសុរិយា

- លិខិតថ្លែងអំណរគុណ ១០០

ស្វែងយល់ដឹង និងប្រតិបត្តិ
ព្រះធម៌
គឺ "សតិប្បដ្ឋានបួន"

ដោយ **ខៀវ យ៉ុន**

សេចក្ដីផ្ដើម

បព្វជិតរាល់ព្រះអង្គ អាស្រ័យនៅក្នុងទីអារាមនានា ហើយព្រះអង្គពុំមានកង្វល់ច្រើន ក្នុងការកិច្ចចិញ្ចឹមព្រះជន្មទេ ។ ដើម្បីទ្រទ្រង់អត្តភាពព្រះអង្គ រមែងពឹងផ្អែកលើការកិច្ច "បិណ្ឌបាតបារិកវត្ត" ជាប្រចាំតាមកាលសម្បត្តិ ។

បព្វជិត អាចមានឱកាសគ្រប់គ្រាន់ សម្រាប់ស្វែងយល់ដឹងនូវព្រះធម៌ និងប្រតិបត្តិបានត្រឹមត្រូវតាមព្រះវិន័យ ។ ដូច្នេះហោលលើគុណបំណាច់នៃការផ្គត់ផ្គង់ទ្រទ្រង់អត្តភាពប្រគេនព្រះអង្គ ទើបបព្វជិតតែងទូន្មានប្រៀនប្រដៅ ឧបាសក-ឧបាសិកា ឬទាយកទាយិកា ឲ្យបានយល់ដឹង និងប្រតិបត្តិត្រឹមត្រូវ នូវទាន សីល ការនិងអាចបន្តដល់ "សីល សមាធិ បញ្ញា" តាមលទ្ធភាព និងសមត្ថភាពទៀតផង ។

ដូច្នេះ បព្វជិត និងគ្រហស្ថរមែងមានទំនាក់ទំនងតាមគន្លងធម៌ ជាអាលជ្ជី ដោយស្មោះសរ និងជិតស្និទ្ធជានិច្ច ក្នុងទីអារាមក៏ដូចជាតាមភូមិដែរ ។

I. ទីអាកាសមិនមែនជាវត្តទេ

បើទីអាកាសជាទីអាស្រ័យរបស់បព្វជិត រីឯភូមិជាទីលំនៅរបស់គ្រហស្ថ តើវត្តជាអ្វី? តាំងនៅទីណា?

បព្វជិត ដែលអាស្រ័យនៅក្នុងទីអាកាសក្តី, គ្រហស្ថដែលរស់នៅក្នុងភូមិក្តី ត្រូវស្គាល់ " វត្ត " ឲ្យបានជាក់លាក់ច្បាស់ ព្រោះវត្តមានបណ្តោយតែមួយព្យាម, ទទឹងតែមួយគត់ និងកម្រាស់តែមួយទោមប៉ុណ្ណោះ ។ ប៉ុន្តែ "វត្តនេះ" អាចជាគម្ពីរសម្រាប់តម្កល់នូវព្រះពុទ្ធវចនៈទាំងមូល ។

ដូច្នេះ ទាំងបព្វជិតទាំងគ្រហស្ថ រមែងអាស្រ័យនៅក្នុងវត្តដូចគ្នា ។ សេចក្តីនេះចង់ពោលសំដៅថា "វត្ត" គឺជាតួខ្លួនរបស់បុគ្គលគ្រប់រូប ទោះជាបព្វជិត ឬគ្រហស្ថក្តី, ជាមនុស្ស ឬតិរច្ឆានក៏ដោយ, ជាទេវតា, ឥន្ទ្រ-ព្រហ្មក៏ដែរ, ព្រោះខ្លឹមសារនៃព្រះធម៌ គឺព្រះពុទ្ធវចនៈទាំងមូល រមែងចម្រាញ់ចេញពីតួខ្លួនហ្នឹងទាំងអស់, ដូចជា "ត្រៃលក្ខណ៍, សីល, សមាធិ, បញ្ញា, អរិយសច្ច,...ដែលរមែងទាក់ទងនឹងកាយកម្ម, វចីកម្ម, មនោកម្ម, កើត-រលត់... ។

តួខ្លួនរបស់សព្វសត្វលោក ដែលជាសមាសភាពនៃបញ្ចក្ខន្ធ (គឺរូប, វេទនា, សញ្ញា, សង្ខារ, វិញ្ញាណ) ងាយនឹងបែកធ្លាយក្លាយជាទឹក ដី ភ្លើង ខ្យល់, ជាកលរបស់ទុក្ខ១២កង ។ ដូច្នេះ, កាលបើឥតតួខ្លួន, ទុក្ខគ្រប់ប្រភេទ ក៏គ្មានទ្រនំដែរ ។

ឃើញត្រៃលក្ខណ៍ គឺ ***អនិច្ចំ, ទុក្ខំ*** *និង* ***អនត្តា*** *ត្រូវផ្សារភ្ជាប់*

នឹងការយល់ដឹងច្បាស់នូវអរិយសច្ច៤គឺ *ទុក្ខ, សមុទយ, និរោធ* និង*មគ្គ* ។ សេចក្តីថា បើដឹងជីវិតក្នុងលោកនេះមិនទៀងទាត់, ប្រកបដោយទុក្ខច្រើនប្រការ, មិនមានចំណុចណាអាចកំណត់ថាជា "ខ្លួនប្រាណ" បានទេ, គាប្បីបន្តត្រិះរិះពិចារណានូវ*សច្ចធម៌* ដែលព្រះអរិយបុគ្គលលោកបានឆ្លងផុតហើយ ។

នេះទើបជា "វត្ត" សម្រាប់អ្នករស់នៅក្រោមម្លប់ព្រះពុទ្ធសាសនា ដែលជា "ពាក្យប្រៀនប្រដៅរបស់ព្រះបរមសម្មាសម្ពុទ្ធ" ។ "ពុទ្ធសាសនិក" គាប្បីយល់ថា "ត្រៃលោកជាគុក, ត្រៃលក្ខណ៍ជាទណ្ឌកម្ម, រីឯសត្វលោកជាទណ្ឌិក ដែលត្រូវបានទទួលទុក្ខទាំង ១២កង ដូចតទៅ ៖

១. ជាតិទុក្ខ ទុក្ខព្រោះ កំណើត,
២. ជរាទុក្ខ ទុក្ខព្រោះ កាយគ្រាំគ្រា,
៣. ព្យាធិទុក្ខ ទុក្ខព្រោះ ជម្ងឺតម្កាត់,
៤. មរណទុក្ខ ទុក្ខព្រោះ សេចក្តីស្លាប់,
៥. អប្បិយេហិសម្បយោគទុក្ខ ទុក្ខព្រោះតែប្រសប់នឹងសត្វ-សង្ខារមិនជាទីស្រឡាញ់ ។
៦. បិយេហិវិប្បយោគទុក្ខ ទុកព្រោះតែព្រាត់និរាសចាកសត្វ-សង្ខារជាទីស្រឡាញ់ ។
៧. សោកទុក្ខ ទុក្ខព្រោះសេចក្តីសោកសង្រេង ។
៨. បរិទេវទុក្ខ ទុក្ខព្រោះសេចក្តីខ្សឹកខ្សួល ។

៩. ទុក្ខទុក្ខ ទុក្ខព្រោះទុក្ខផ្ទួនលើទុក្ខ ។
១០. ទោមនស្សទុក្ខ ទុក្ខព្រោះសេចក្តីអាក់អន់ចិត្ត។
១១. ឧបាយាសទុក្ខ ទុក្ខព្រោះចង្អៀតចង្អល់ចិត្ត ។
១២. បញ្ចុប្បាទានក្ខន្ធទុក្ខ ទុក្ខព្រោះប្រកាន់ខន្ធ៥ ។

សំបកលោកីយ៍-សំបុកតណ្ហា

ការបដិបត្តិ រហូតបានសម្រេច*មគ្គ.ផល.និព្វាន* ដែលមិនមានតណ្ហា ជាគ្រឿងដោតក្រង, ជាទីរលត់កិលេស រលត់ទុក្ខ, ទើបអាចគេចផុតពីចុងចង្កូមខ្មែរប្រដូចទាំងបីរបស់សង្ខារ គឺ*អនិច្ចំ-ទុក្ខំ-អនត្តា* គឺ "ត្រៃលក្ខណ៍" ដែលជាលក្ខណៈរបស់ជីវិត ។

"ជីវិត" ជាអត្តភាពរួមរបស់ចិត្ត, ចេតសិក និងរូប ដែលផ្គុំបានជា "តួខ្លួន" របស់បុគ្គលម្នាក់ៗ, ងាយនឹងបែកធ្លាយ ក្លាយជាទឹក-ដី-ភ្លើង-ខ្យល់រលាយរលំរូប ។

កាលបើ*តណ្ហា* (គឺសេចក្តីត្រូវការ ប្រាថ្នាចង់បាន) មិនទាន់ត្រូវរំលត់អស់ទេ ជីវិតត្រៃលក្ខណ៍នេះ នៅតែបន្ត *និយាម* គឺហេតុជាគ្រឿងកំណត់ឲ្យកើត-ស្លាប់, ស្លាប់-កើត ហែលវិលវល់ក្នុង "វដ្តសង្សារ" មិនមានទីបំផុតឡើយ ។

និព្វាន ដែលមិនមានតណ្ហាជាគ្រឿងដោតក្រងនូវជីវិតត្រៃលក្ខណ៍ ព្រោះតែបានចេញផុតពីបរិវេណនៃ *"វត្តកាយ"* ។ ដូច្នេះកាលពុទ្ធបរិស័ទនៀយណាយនឹងជីវិត "ត្រៃលក្ខណ៍ គាប្បីផ្តោតចិត្តឲ្យជាប់នឹង *និព្វានគាមិនីបដិបទា* គឺសេចក្តីប្រតិបត្តិ ដែលប្រាស

បាកតម្រេក (ដែលជាចំណង់ ជាសេចក្តីត្រេកត្រអាលក្នុងកាម, ក្នុងកំណើត, ក្នុងភាពសម្បូណ៌សប្បាយ ដែលជា "សំបុកតណ្ហា" ប៉ុន្តែជា " សំបកលោកិយដែលបិទបាំង*លោកុត្តរ៍* ") ព្រោះចេញមិនទាន់ផុតវត្តកាយ ។

II. បញ្ចក្ខន្ធ ជាវង្វកនៃកងទុក្ខ

កំណើតរបស់បុគ្គលរាល់រូប គឺជាការកើតឡើងនៃកងទុក្ខ ។ ដូច្នេះ ដើម្បីឃើញទោសរបស់ជាតិកពពុទ្ធបរិស័ទ គាប្បីពិចារណាឲ្យឃើញច្បាស់លាស់ថា ៖

-ជីវិតរបស់សព្វសត្វ រមែងកើតព្រមទីងតួប្បកមួយ,

-ត្រៃលក្ខណ៍ "អនិច្ចំ, ទុក្ខំ, អនត្តា ជាចម្លាមទាំងបីនៃផ្លែប្បូករបស់សង្ខារ ដែលជាអ្នកតាក់តែងជីវិត ។

ដូច្នេះ សង្ខារប្រៀបបានទីងអ្នកចិញ្ចឹមជ្រូក, មាន់, ទា ដើម្បីបំប៉នទុកធ្វើម្ហូប, ពុំមានសេចក្តីសង្គ្រោះ ដោយព្រហ្មវិហារធម៌នោះទេ ។ គេអាចសម្លាប់បក្សាបក្សី តាំងពីនៅជាស៊ុតរហូតធំ ។ ប៉ុន្តែពួកវានៅតែសប្បាយក្សៀវក្វា ភ្លើតភ្លើន ទោះជាឃើញសម្លាប់នៅចំពោះមុខ ក៏ពួកវាមិនគេចវេះ សុខចិត្តក្រាញនៅរង់ចាំចុងប្បូកនៃសង្ខារជានិច្ច ។

យើងធ្លាប់បានដឹង និងបានឃើញផ្ទាល់នូវរាល់បុគ្គលជរាដុនដាប ដែលកំពុងរងផ្ទាល់នូវរាល់ភាពលំបាកលំបិន ធូន់ធ្ងរដោយជរាពាធ ។

-តើគាត់រងការឈឺចាប់ ចាក់ដោត ដែលមិនមានបុគ្គលណាម្នាក់ អាចជួយសង្គ្រោះបាន ផុតពីមរណាសន្ន ដ៏សាហាវនេះយ៉ាងណាទៅ?

-នៅពេលទៀបស្លាប់ ដែលស្ទើរទៅស្ទើរនៅ ក្រោមឥទ្ធិពលនៃការប្រទាញប្រទង់រវាង*ជាតិ* និង*មច្ចុ* គឺរស់ និងស្លាប់នេះ តើគាត់តក់ស្លុតរន្ធត់ភ័យយ៉ាងណា ប្រសិនបើជីវិតងងឹតស្លុបមិនដែលស្គាល់រស្មីនៃព្រះធម៌សោះនោះ?

ភាពទន់ជ្រាយនៃជីវិតផុយកំពុករបស់សព្វសត្វ បណ្តាលមកពីសំណង់បញ្ចក្ខន្ធ ដែល*សង្ខារ* បានតាក់តែងឲ្យកើតឡើងនោះមិនមាំមួន ។ ដូច្នេះសង្ខារប្រៀបបាននឹងអ្នកចិញ្ចឹមសត្វ ដើម្បីសម្លាប់សម្រាប់ធ្វើម្ហូប, ពុំមែនដោយសេចក្តីសង្គ្រោះឡើង ។

បើចង់គេចផុតពីចុងប្លុករបស់សង្ខារ គាប្បីខិតខំស្វែងយល់ដឹងនូវពន្លឺនៃ*ព្រះបរិយត្តិធម៌* ដែលតម្រង់ទិសពិតនៃ *ព្រះបដិបត្តិធម៌* ចំ*ព្រះបដិវេធធម៌* ដែលជាអសង្ខតធម៌ ផុតបាកទុក្ខទាំង-១២កង ។

ដោយប្រកាន់រូប, វេទនា, សញ្ញា, សង្ខារ, វិញ្ញាណ ថាជា "*តួខ្លួន*"។ បើគ្មានតណ្ហាក៏មិនមានបញ្ចក្ខន្ធ ដែលត្រូវទទួលទុក្ខដែរ។

ដូច្នេះ មិនគាប្បីបណ្តោយកាយ, វាចា, ចិត្តរបស់យើងឲ្យកិលេសអូសយកទៅទុកប្រើក្នុងអកុសលកម្ម តាមទំនើងរបស់វា ព្រោះតែខ្វះសតិសម្បជញ្ញៈនោះឡើយ ។

III. អំពីកិលេស

បណ្តាវត្ថុធម៌ គឺ*ចិត្ត* និង*ចេតសិក* ក្នុងបុថុជ្ជនរមែងប្រឡាក់ ជិតជាម ជាប់ដោយគ្រឿងសៅហ្មង គឺកិលេសទាំងឡាយដូចតទៅ:

ក-កិលេសដែលជាអកុសលមូល គឺឫសគល់ នៃអកុសល មានបីដូចតទៅ ៖

១-មោហមូល ជាដើមហេតុ ដែលធ្វើឲ្យចិត្តសៅហ្មង ព្រោះតែសេចក្តីងងឹតល្ងង់ វង្វេងនៅក្នុងអារម្មណ៍នានា គឺរូប, សម្លេង, ក្លិន, រស, ផស្សៈ និងធម៌ ដែលជាទីត្រេកអរ, ជាទីគោរព គឺជាទ្រទ្រង់របស់ចិត្ត និងចេតសិក,

២-លោភមូល ព្រោះតែមោហៈ ទើបលោភៈអាចញ៉ាំង ចិត្តឲ្យសៅហ្មងដោយសារការជាប់ជំពាក់នឹងអារម្មណ៍ ដែលជាទីគាប់ចិត្ត,

៣-ទោសមូល ព្រោះតែមោហៈដែរ ទើបទោសៈកើតឡើង ញ៉ាំងចិត្តឲ្យសៅហ្មងព្រោះតែសេចក្តីថ្នាំងថ្នាក់នឹងអារម្មណ៍ ដែលមិនជាទីប្រាថ្នា ។

ខ-កិលេស១០ បែកជា*៥ពួក* បានដល់ ៖

១.ពួកអកុសលសាធារណចេតសិក *មាន៤* គឺ ៖

+**មោហៈ** (ភាពងងឹតល្ងង់) ជាឫសគល់ និង

ជាឫសរយាង { -អហិរិ(គឺសេចក្តីមិនខ្មាសបាប), -អនោត្តប្បៈ (សេចក្តីមិនខ្លាចបាប), -ឧទ្ធច្ចៈ(សេចក្តីរាយមាយអណ្តែតអណ្តូង)។

២.ពួក**លោភមូល** *មាន៣* ដូចតទៅ ៖

គល់ +**លោភៈ** សេចក្តីជាប់ជំពាក់នឹងអារម្មណ៍,

រយាង { ទិដ្ឋិ (មិច្ឆាទិដ្ឋិ) សេចក្តីឃើញខុស, មានៈ (មានៈ) សេចក្តីប្រកាន់, ចចេស,

៣.ពួក**ទោសមូល** *មាន៤គិតួរមតែមួយ*

ព្រោះ*ទោសៈ*នេះ ជាកិលេសគ្រោតគ្រាត (ដូចជាមើមចៃថាវ), រីឯ **ឥស្សា** (ច្រណែន), **មច្ឆរិយៈ** (កំណាញ់) និង**កុក្កុច្ចៈ** (សេចក្តីក្តៅក្រហាយ, រង្កៀស, សង្ស័យ),ទាំងបីនេះប្រៀបបានទឹងឫសព្រុយជាប់នឹងមើម, បានសេចក្តីថា វាកើតព្រោះតែទោសៈ, ទើបទោសៈ, ឥស្សា, មច្ឆរិយៈ, កុក្កុច្ចៈ, ទាំងបួនក្ជុបគ្នារាប់ថា *"មួយ"* ។

៤.**ថីនៈ** (សេចក្តីរួញរា ឬរាយមាយ) និង**មិទ្ធៈ** (ភាពងងុយ ងោកងក់) ដែលរួមគ្នាជា **"ថីនមិទ្ធៈ"** ទើបទម្រន់, ខ្ជិលច្រអូសដូចលៀស ឬគ្រំ, ផ្ទុយស្រឡះពី **លហុតា** ដែលស្វាហាប់ រហ័សរហួន ។ ម្យ៉ាងទៀត ថីនៈ និងមិទ្ធៈ រមែងកើតរួមគ្នាជានិច្ច ដូចសន្ទះគ្រំដែរ ទើបត្រូវរាប់រួមថា *"មួយ"* ។

៥.**វិចិកិច្ឆា** ដែលសង្ស័យក្នុងខន្ធ, ធាតុ, អាយតន*មានតែ១* ។

ដូច្នេះ ចំនួនកិលេសដែលអាចសរុបបានគឺ :

- ក្នុងពួក **មោហៈ**	មាន ៤	សរុប ១០ ។
- ក្នុងពួក **លោភៈ**	មាន ៣	
- ក្នុងពួក **ទោសៈ**	រួមតែ ១	
- ពួក **ថីនមិទ្ធៈ**	រួមតែ ១	
- **វិចិកិច្ឆា**	មានតែ ១	

ជាតុដើមនៃចិត្តគិតតែ	០១	វត្ថុទីមួយៗ ក្នុងចំណោម ១៥០ ជាទ្រទ្រង់របស់កិលេស ១០ ។ ដូច្នេះទើបកិលេសសរុបមាន ១០ x ១៥០ = **កិលេស ១៥០០ ។**
ចេតសិកទាំងអស់មាន	៥២	
និប្ផន្នរូបទាំងអស់មាន	១៨	
រូបលក្ខណៈ (ជាតិ.ជក...)	<u>០៤</u>	
+វត្ថុធម៌ខាងក្នុងខ្លួនឯង :	៧៥	
+វត្ថុធម៌ជនពាក់ព័ន្ធ :	៧៥	
+វត្ថុធម៌សរុប :	<u>១៥០</u>	

ថ្នាក់កិលេស

កិលេសគ្រប់ប្រភេទ ទោះធំ មធ្យម ល្អិតក្តី, ខ្លាំង ឬខ្សោយក្តី, រមែងជាមារ ដែលបង្កមន្ទិល ធ្ងន់ ឬស្រាល, តិច ឬច្រើន, ឲ្យសៅហ្មងដល់ជីវិតរបស់សត្វលោក ដោយចរិតពាល ងងឹតល្ងង់លោភលន់ ឃោរឃៅ, ដែលអាចចែកតាមកម្រិតឥទ្ធិពលជា៣ថ្នាក់ ដូចតទៅ ៖

ក. វីតិក្កមកិលេស ជាកិលេសគ្រោតគ្រាតខ្លាំងក្លា ដែល

ជំរុញសត្វឲ្យហ៊ានប្រព្រឹត្តទុច្ចរិតកម្មលើសកន្ទង ដោយកាយ ឬ ដោយវាចាតាមទំនើង គឺដូចកាំជ្រួចដែលផ្ទុះ ។ *"សីលបរិសុទ្ធ"* អាចអប់រំឲ្យវៀរនូវវិតិក្កមកិលេស ដោយវិរតិចេតនា គឺដោយតាំងចិត្ត ឈប់ប្រព្រឹត្តអំពើទ្រុស្តសីល. ដូចអ្នកដែលមានកាំជ្រួច មិនហ៊ានដុតឲ្យផ្ទុះនោះដែរ ។

ខ. បរិយុដ្ឋានកិលេស ជាកិលេសកម្រិតមធ្យម ដែលដក់ផង់ក្នុងចិត្ត អាចនឹងញ៉ាំងចិត្តឲ្យក្ដៅរោលរាលឡើង ដូចកាំជ្រួចដែលគេប្រុងនឹងបញ្ឆេះធ្នូឲ្យផ្ទុះ ។ វាជាកម្រិតកិលេស ដែលញ៉ាំងចិត្តឲ្យសៅហ្មង ដោយសារភាពងងឹតល្ងង់ លោភលន់ និងក្រេវក្រោធដែរ ប៉ុន្តែគេមិនហ៊ានប្រព្រឹត្តកន្លងសិក្ខាបទឡើយ ព្រោះគេខ្លាចដាច់សីល ។

ឈានកុសលចិត្ត អាចសង្កត់សង្កិន បន្ទ្រាមបរិយុដ្ឋានកិលេសបាន តែក្នុងខណៈដែលកំពុងតែស្ងប់ក្នុងឈានប៉ុណ្ណោះ ។ ដូច្នេះ ឈានកុសលចិត្តអាចត្រឹមតែរំងាប់បន្ទ្រាម ប៉ុន្តែមិនអាចរំលត់បង់នូវកិលេសប្រភេទណាមួយបានឡើយ ។

គ. អនុសយកិលេស ជាកិលេសដែលឈានកុសលចិត្តបានសង្កត់សង្កិន ហើយពួនសម្ងំក្នុងសន្ដាន គឺក្នុងភវង្គចិត្ត។ ដូច្នេះ បើត្រឹមតែរំងាប់បន្ទ្រាមសង្កត់សង្កិន ដោយឈានកុសលចិត្តទេ មិនអាចនឹងរំលត់កិលេសប្រភេទណាមួយបានឡើយ ។ នេះមិនខុសពីកាំជ្រួច ដែលគេរក្សាទុកក្នុងហិប ដែលគេនឹងអាចបញ្ចេញ

យកមកដុតឲ្យផុះនៅពេលណាមួយក៏បាន ។ យ៉ាងណាមិញ អនុសយកិលេសនៅតែរក្សាឥទ្ធិពល ដោយរង់ចាំតែឱកាសសមស្រប ដើម្បីញ៉ាំងចិត្តឲ្យសៅហ្មង ដូចគេរើយកកាំជ្រួចចេញពីក្នុងហិបមកដុតឲ្យផុះ នៅពេលណាក៏បាននោះដែរ ។

ម្យ៉ាងទៀត ឈានកុសលចិត្ត អាចប្រៀបបានទីងថ្មមួយផ្ទាំងធំ ដែលសង្កត់លើស្មៅក្រវាញជ្រូកអស់រយៈច្រើនថ្ងៃ ។ នៅពេលលើកផ្ទាំងថ្មនោះចេញ គេបានឃើញស្លឹកស្មៅមានពណ៌សស្លេកក្រាបលើដីរលួយជិតអស់ ។ ប៉ុន្តែ, តែប៉ុន្មានថ្ងៃបន្ទាប់ពីនេះ, ដោយសារមើមក្នុងដី, ពន្លកពណ៌ស ក៏លេចប្រូង រួចក្លាយជាស្លឹកពណ៌បៃតងដូចដើមដដែល ។

សេចក្ដីនេះបញ្ជាក់ថា "ឈានកុសលចិត្តអាចត្រឹមតែបង្ក្រាមប៉ុណ្ណោះ ប៉ុន្តែមិនអាចរំលត់អស់កិលេសប្រភេទណាមួយបានឡើយ"។

កិលេសគ្រប់ប្រភេទទីងត្រូវរំលត់ផ្ដាច់ផ្ដិល លុះត្រាតែត្រូវលះជា "**សមុច្ឆេទប្បហាន**" មិនឲ្យកើតឡើងវិញបាន នៅពេលណាដែល "**លោកុត្តរចិត្ត** ទីងកើតឡើងដឹងច្បាស់នូវ **អរិយសច្ចធម៌**" គឺទុក្ខៈ, សមុទយៈ, និរោធៈ, មគ្គៈ ដែលប្រចក្សនូវសភាពនៃព្រះនិព្វាន (គឺការចម្រើននូវវិបស្សនាកម្មដ្ឋាន) តាំងពីសោតាបត្តិមគ្គ រហូតដល់អរហត្តមគ្គ (ដូចការគាស់រំលើង បំផ្លាញអស់មើមស្មៅក្រវាញជ្រូកឥតទុកឲ្យសេសសល់ក្នុងដីដែរ) ។

IV. តណ្ហា

តណ្ហា គឺភាពអន្ទះអន្ទែង ដោយសេចក្ដីត្រូវការ ប្រាថ្នាចង់បាន ។ តណ្ហាមាន៣ប្រភេទ គឺ កាមតណ្ហា, ភវតណ្ហា និងវិភវតណ្ហា ។

១_កាមតណ្ហា : កាមតណ្ហា គឺភាពអន្ទះអន្ទែង ដោយសេចក្ដីត្រូវការ ប្រាថ្នាចង់បាន នូវស្រមោលនៃវត្ថុកាមប្រាំប្រការ គឺ រូប សម្លេង ក្លិន រស និងផស្សព្វ ។ កាមារម្មណ៍ទាំងនេះ ជានុយដែលទាក់ទាញ ល្បួងបញ្ឆោតចិត្តរបស់កាមសត្វឲ្យត្រូវការ, ប្រាថ្នាចង់បានមិនងាយស្កប់ស្កល់ ។ វត្ថុកាមទាំងប្រាំប្រការនេះ ក៏ជាកាមគុណ គឺជាចំណងដែលទាក់ចងចិត្តរបស់កាមសត្វឲ្យវិលវល់តែក្នុងវង្វង់ នៃកាមភព ដែលសម្បូណ៌វត្ថុកាមផងដែរ ។

"កាមារម្មណ៍" គឺស្រមោលនៃវត្ថុកាម ដែលជាទីត្រេកអរនៃចិត្តរបស់កាមសត្វ (ព្រមទាំងធម្មារម្មណ៍ផង) ជាវត្ថុខាងក្រៅដែលត្រូវអាស្រ័យនូវបញ្ចទ្វារ និងមនោទ្វារ ជាវត្ថុខាងក្នុង ទើបអាចប្រាកដបានដូចតទៅ ៖

១.រូបារម្មណ៍ ជាអារម្មណវិស័យ នៃចក្ខុទ្វារ, ព្រោះ
ចក្ខុទ្វារ ជាទ្វារវិស័យ នៃរូបារម្មណ៍,
២.សទ្ទារម្មណ៍ ជាអារម្មណវិស័យ នៃសោតទ្វារ, ព្រោះ
សោតទ្វារ ជាទ្វារវិស័យ នៃសទ្ទារម្មណ៍,
៣.គន្ធារម្មណ៍ ជាអារម្មណវិស័យ នៃឃានទ្វារ, ព្រោះ

ឃានទ្វារ ជាទ្វារវិស័យ នៃគន្ធារម្មណ៍,

៤.*រសារម្មណ៍* ជាអារម្មណវិស័យ នៃជិវ្ហាទ្វារ, ព្រោះ ជិវ្ហាទ្វារ ជាទ្វារវិស័យ នៃរសារម្មណ៍,

៥.*ផោដ្ឋព្វារម្មណ៍*ជាអារម្មណវិស័យ នៃកាយទ្វារ, ព្រោះ កាយទ្វារ ជាទ្វារវិស័យ នៃផោដ្ឋព្វារម្មណ៍,

៦.*ធម្មារម្មណ៍* ជាអារម្មណវិស័យរបស់មនោទ្វារ, ព្រោះ មនោទ្វារ ជាទ្វារវិស័យ នៃធម្មារម្មណ៍ ។

+ ជារួម អារម្មណ៍ទាំង៦ប្រភេទ ជាអារម្មណវិស័យរៀង-គ្នារបស់ទ្វារទាំង៦, ពីព្រោះទ្វារទាំង៦ ជាទ្វារវិស័យសមស្រប របស់អារម្មណ៍៦ប្រភេទ ។

កាលដែលអារម្មណ៍ណាមួយ ប៉ះចំទ្វារវិស័យ, ឬកាលបើ ទ្វារណាមួយ ជួបចំអារម្មណវិស័យរបស់ខ្លួន, វិញ្ញាណសមស្រប ណានោះ ក្នុងបញ្ចវិញ្ញាណ (ឬមនោវិញ្ញាណ) ក៏កើតឡើងជាបន្ទាន់ រួចរលត់ទៅវិញភ្លាម បន្ទាប់ពីបានព្រោះលោភៈ និងមោហៈ, ឬ ទោសៈ និងមោហៈ, ឬវិចិកិច្ឆា និងមោហៈ ឲ្យរស់រវើកឡើង ដើម្បី ញ៉ាំងចិត្តងងឹតល្ងង់ ឲ្យវង្វេង, ជាប់ជំពាក់, មួហ្មង, ប្រទុស្ត, សង្ស័យ ក្នុងស្រមោលអារម្មណ៍ ដែលបានរលត់បាត់ទៅហើយ នោះ ។

គឺក្នុងខណៈហ្នឹងហើយ ដែល**ធម្ម** ត្រូវក្លាយជា**ធម្មារណ៍**, និង **មនោ** ត្រូវប្រាកដលក្ខណៈជា**មនោទ្វារ** អាចឲ្យយើងយល់បាន ។

ដូច្នេះបើក្នុងខណៈហ្នឹង សតិ-បញ្ញាមិនកើត ឬកើតឡើងមិនទាន់ទេ, នោះ*អភិជ្ឈា* (លោភៈ), *ព្យាបាទ* (ទោសៈ), *មិច្ឆាទិដ្ឋិ* (មោហៈ), ណាមួយនឹងបានឱកាសចូលជំរុញកាយ វាចា ចិត្ត ឲ្យប្រព្រឹត្តអកុសលពុំខាន ។

-វិញ្ញាណណាមួយ ក្នុងបញ្ចវិញ្ញាណ ដែលកើតព្រមនឹងមនោវិញ្ញាណ រមែងចំណុះ"កាមភព",

+និងប៉ងប្រាថ្នានូវវត្ថុកាមមានលក្ខណៈជា ***"កាមច្ឆន្ទៈ"***,

* រូបត្រិះរិះក្នុងកាមជា ***"កាមវិតក្កៈ"***,

=ហើយស៊ុះត្របាក់វត្ថុកាម ដែលជានុយក៏ត្រូវសំណាញ់ គឺបណ្ដាញនៃ ***"កាមតណ្ហា"*** (បានដល់សេចក្ដីត្រូវការ, ប្រាថ្នា, ចង់បាននូវវត្ថុកាមនានា) ក្រសោបជាប់ពុំខានឡើយ ។ កាមតណ្ហា ដែលបំប៉នដោយ ***"បញ្ចកាមគុណ"*** រហូតមានកម្លាំងមាំមួន អាចពង្រីង និងពង្រីកខ្លួននោះ គឺជា ***"កាមុបាទាន"***, រីឯ ***"កាមសត្វ"*** គឺសត្វដែលកើតក្នុង ***"កាមភព"*** អាចជា ***"កាមបុគ្គល"*** ។ កាមបុគ្គល ដែលបណ្ដោយចិត្តឲ្យលុះក្នុងកាមុបាទាន នាខណៈនោះ ទើបជា ***"កាមកាម"***, គឺអ្នកប្រាថ្នាកាម ដែលអាចទៅជា ***"កាមគវេសក៍"*** គឺអ្នកស្វែងរកកាម, រូបជា ***"កាមគវេសី"*** ដែលមានប្រក្រតី ជាអ្នកស្វែងរកកាមតាមទម្លាប់ ។ ដូច្នេះ :

តណ្ហា ចាប់ចិត្តទាក់ ប្រានទម្លាក់រណ្ដៅកាម បើចិត្តឥតញៀនញ៉ាម ចូលអាភមតាមរក "ទត្ត" ។ អាភមជាបច្ច័យ

ទីអាស្រ័យពិតប្រាកដ ដែលផ្សេងអំពី "**ទត្ត**" *គឺប្រតិបត្តិធម៌វិន័យ ។*

ហ្នឹងហើយ ឥទ្ធិពលនៃវត្ថុកាមទាំងប្រាំប្រការ ដែលជាអាហារសម្រាប់បំប៉ន "បញ្ចកាមគុណ"

"អាកាមដែលគ្មានវត្ថុ" បេងពុំទូឥតមានន័យ

ទំនាស់រាស់បំភ័យ លើកជោគជ័យជូនតណ្ហា

២-ភវតណ្ហា : *ជាមួយគ្នានឹងកាមតណ្ហា, ភវតណ្ហា ក៏ប្រើជ្រមុជសេចក្ដីប្រាថ្នាឲ្យត្រាំនៅក្នុងភពាសវៈ ដែលដក់ជាប់ជានិច្ចក្នុងភពោឃៈផងដែរ ។ នេះគឺដោយកម្លាំងជំរុញរបស់* ***ភវាភគានុស័យ*** *ដែលអាស្រ័យតម្រេកក្នុងភពរបស់សត្វ ដែលជាប់ចិត្តនឹងទីតាំងឬនឹងឋានៈតួនាទីក្នុងស្រទាប់មនុស្សជាតិ ។*

ដូច្នេះ "ភវតណ្ហា" គឺជាសេចក្ដីត្រូវការ, ប្រាថ្នាចង់បាននូវភវសម្បត្តិ គឺអចលនវត្ថុ, ដែលពុំមែនត្រឹមតែជាវិស័យរបស់បសាទរូបប្រាំប៉ុណ្ណោះទេ, ប៉ុន្តែគេនៅចង់បន្ថែម ដោយលាភសក្ការៈ, ឋានៈ, តួនាទី, ឲ្យលេចមុខមាត់ ដោយកាពសម្បូណ៌, ហើយបានសប្បាយលើគំនរសម្បត្តិថែមទៀត ។

អ្វីទាំងនេះ ក៏ជាប្រភពសម្រាប់ពង្រីកនូវតណ្ហា ដែលជាសេចក្ដីត្រូវការ ប្រាថ្នា ចង់បានមិនចេះឆ្អែតឆ្អន់ ឥតជិនណាយដែរ។ បានមកប្រកាន់ជាប់, ជំពាក់ចិត្តស្អិតល្អួត, ព្រោះថា "ភវសម្បត្តិ, ក្រៅពីកាមគុណ៥, ក៏ជារបស់អញទាំងអស់ទៀត" ។

បើមិនដឹងថា "ភវតណ្ហាជាទុក្ខសមុទ័យ" ទេនោះគេនៅតែ

មើលមិនឃើញ "ក្រញាំត្រៃលក្ខណ៍" ដែលកំពុងតែចាប់គម្រាម ជីវិតលោកលន់ឡើយ ។

ជីវិត ផុយកំពុក បាបវាយលុក ពុកសន្ធារ បណ្ដាយឲ្យ តណ្ហា លុកអត្តា ប្រហារវ័យ ។

៣.ទិតខតណ្ហា : លើសពីភវតណ្ហាដែលត្រាំក្នុងភវាសវៈ, វិភវតណ្ហា គឺសេចក្ដីត្រូវការប្រាថ្នាឲ្យបានវិសេស លើសលុបគ្រប់ព្រម ។ នោះ គឺជាសេចក្ដីលោភលន់ ដែលត្រូវការប្រាថ្នាចង់បានឲ្យសម្បូរបែបគ្រប់សព្វ តាំងពីរូបសម្បត្តិ, ភោគក័ស្ត,យសស័ក្តិ, លាភសក្ការៈ, កម្លាំងពលំ...។ ពោលគឺ :

-*កាមតណ្ហា* សំដៅលើសេចក្ដីប្រាថ្នានូវវត្ថុកាមគ្រប់ប្រភេទ ដែលជារូប, សម្លេង, ក្លិន, រស, សម្ផស្ស ។

+*ភវតណ្ហា* បានដល់សេចក្ដីប្រាថ្នានូវភោគក័ស្ត, សម្បត្តិទ្រព្យ, ធនធានសម្បូណ៌បែបគ្រប់ប្រភេទ ។

**វិភវតណ្ហា* ពោលសំដៅលើតួនាទី, ឋានៈខ្ពស់, កិត្តិយសឧត្តុង្គឧត្ដម, កិត្តិស័ព្ទល្បីរន្ទឺគ្រប់ទិសទី ។

បើមិនគិតដល់ "ត្រៃលក្ខណ៍" អនិច្ចំ, ទុក្ខំ និងអនត្តាទេ គឺមិនបានត្រៀមទប់ទល់នឹងអកុសលវិបាក ដែលអាចនឹងកើតឡើងទេ, កាលបើសេចក្ដីវិនាសប្រភេទណាមួយ វាយលុកដោយចៃដន្យ ទម្ងន់ទុក្ខដ៏ធំធេង ដែលរមែងកើតឡើងព្រោះតែស្ពាយស្រណោះ ក៏ជំរុញអ្នករងគ្រោះឲ្យយំទួញ, សោកា, សង្រេង, វង្វេងវង្វាន់, ឡប់

ស្មារតីក្នុងស្រមោលទ្រព្យសម្បត្តិ, ទាំងឋានៈ ឬកិត្តិយស ដែល វិនាសបង់ទៅ ដោយឥតប្រមាណស្មានដល់នោះ ។

ជួនកាល គេបែរទៅប្រទុស្ត ថ្នាំងថ្នាក់ចំពោះនឹងអកុសល វិបាក ដោយពុំបានគិតដល់អកុសលកម្ម ដែលរូបគេផ្ទាល់ជាអ្នក បានធ្វើកន្លងមកនោះឡើយ ។

"ហ្នឹងហើយ ឥទ្ធិពលនៃឧបាទានប្រចាំជីវិតនោះ" ។ នេះមក ពីវង្វេងវង់ងប់នឹងភាពសុខដុមសម្បូណ៌សប្បាយ លើគំនរសម្បត្តិ ដែលជាសំបកខ្មៅក្រាស់ ដែលបិទបាំងធម្មនិយាម "ទើបស្មារតី មិច្ឆាទិដ្ឋិនិយម" ញ៉ាំងគេឲ្យឃើញតែត្រៃលក្ខណ៍កាឡៃផ្លាសថា "ជារបស់ខ្លួនប្រាណ, សុខសាន្ត, ទៀងទាត់" ទៅវិញ ។

ប៉ុន្តែ ទទ្ទឹមនឹងភាពសម្បូណ៌សប្បាយដោយសារកោត សម្បត្តិ, ឬភាពថ្កុំថ្កើងដោយសារស័ក្តិយស, ជនសប្បុរសមួយ ចំនួនធំដែរ ដែល "មានមិនភ្លេចក្រ, ខ្ពស់មិនភ្លេចទាប, យល់ត្រៃ-លក្ខណ៍" នៅក្នុងត្រៃលោកនេះ ។ លោកមានព្រមទាំងឋានៈខ្ពង់-ខ្ពស់ ឬទាំងធនធានស្តុកស្តម្ភ, ក្បួនផ្សំ និងសប្បុរសធម៌ សន្តោស ប្រណីអ្នកងងឹតល្ងង់ ឬទុគ៌ត ។

នៅក្នុងចំណោមនោះ, លោក-អ្នកមួយចំនួនធំដែរ ដែល បានលុះក្នុង ***ទាន-សីល-ភាវនា*** និងអាចរហូតដល់ក្នុង ***សីល-សមាធិ-បញ្ញា*** ទៀតផង ។

*លោក-អ្នកសប្បុរសទាំងនោះ រមែងទទួលស្គាល់នូវ "ហេតុ-ផល" និង"កម្ម-វិបាក" ។ ដូច្នេះ ទោះជារងវិបត្តិ-វិបរិត យ៉ាងណាក៏លោកនៅតែប្រកាន់ជាប់នូវ***ធម្មនិយាម*** គឺហេតុជាគ្រឿងកំណត់នៃធម៌ តាមព្រះមាគ៌ាជារៀងរហូត, ព្រោះលោកបានរំដោះខ្លួនផុតពីគ្រោះអវិជ្ជា ហើយបានព្យាយាមបន្ទ្រាមតណ្ហា, បានពង្រីកជំនឿឃើញត្រូវ គឺសម្មាទិដ្ឋិ ។ ស្មារតីសម្មាទិដ្ឋិនិយមព្រោះ៖*

-លោកបានស្វែងយល់ដឹងច្បាស់លះប្រាកដប្រជា នូវផ្នែក **បរិយត្តិធម៌** *ដើម្បីតម្រង់ការប្រតិបត្តិ,*

*-វៀរ***មិច្ឆាមគ្គ** *គឺផ្លូវប្រតិបត្តិខុស ដែលនាំទៅរកផលខុស គឺ* **មិច្ឆាញាណ** *និង* **មិច្ឆាវិមុត្តិ**.

-ជ្រើសរើសយកផ្លូវប្រតិបត្តិត្រឹមត្រូវដោយដើរតាម **សម្មាមគ្គ** *គឺអរិយមគ្គមានអង្គ៨ ដែលទីងឲ្យបានសម្រេចផលត្រូវគឺ* **សម្មាវិមុត្តិ-ញ្ញាណ** *គឺប្រាជ្ញា ដែលនាំឲ្យផុតស្រឡះដោយប្រពៃ ។*

**ស្មារតី សម្មាទិដ្ឋិនិយម ដែលតម្រង់ទិសសម្មាមគ្គ តម្រូវឲ្យបំពេញកិច្ចក្នុង "អរិយមគ្គ" ដូចតទៅ ៖*

១-__បរិញ្ញាកិច្ច__ បុគ្គលគប្បីកំណត់ដឹងនូវទុក្ខសច្ច ថាជាសេចក្ដីមិនសប្បាយ ដោយលំបាកកាយ លំបាកចិត្ត ដែលជាហេតុឲ្យលំបាកទ្រាំ ។

*២-__បហានកិច្ច__ បុគ្គលគប្បី**លះនូវតណ្ហា** ដែលជាហេតុឲ្យកើតទុក្ខ ព្រោះតែភាពអន្ទះអន្ទែងខ្លាំង ដោយសេចក្ដីត្រូវការ ប្រាថ្នាចង់*

បានមិនចេះស្កប់ ។

តណ្ហា *មាន ៣ ប្រភេទគឺ :*

- *ក. **កាមតណ្ហា*** គឺសេចក្តីត្រូវការ ប្រាថ្នាចង់បានក្នុងកាមារម្មណ៍ គឺ*រូប-សម្លេង-ក្លិន-រស-សម្ផស្ស* ជាទីស្រឡាញ់ពេញចិត្ត រួចចង់ចាប់អារម្មណ៍ដែលជាស្រមោលនៃវត្ថុកាមទាំង ៥ ប្រភេទនោះ,

- *ខ. **ភវតណ្ហា*** គឺសេចក្តីត្រូវការ ប្រាថ្នាចង់បាន ជានេះ ជានោះ ក្រៅពីវត្ថុកាមទាំងប្រាំប្រភេទដូចជា ចង់ឲ្យកោតកិត្តិ, យសស័ក្តិ, ទ្រព្យសម្បត្តិ, ធនធាននានា នៅគង់វង្សឋិតថេរជារៀងរហូតជាដើម,

- *គ. **វិភវតណ្ហា*** គឺសេចក្តីមិនត្រូវការឲ្យជួបប្រទះនូវ សេចក្តីវិនាស, នូវទុក្ខលំបាក, នូវជម្ងឺតម្កាត់,... ប៉ុន្តែចង់ឲ្យអ្វីៗ ដែលមិនជាទីប្រាថ្នា, មិនជាទីគាប់ចិត្តវិនាសអស់ទៅ ។ នេះសំដៅលើអ្វីណា ដែលជាទំនាស់នឹងតណ្ហាទាំងពីរខាងដើម ។

* ដូច្នេះ មិនគប្បីយល់ដោយកាន់ច្រឡំ ថា "តណ្ហាបីប្រភេទនោះ គឺកាមតណ្ហាជាសេចក្តីប្រាថ្នា ***ចង់កើតក្នុងកាមភព*** ដែលជាភពកាមគុណសម្បូណ៌បែប, ភវតណ្ហា គឺ***ចង់កើតជារូបព្រហ្មក្នុងរូបភព,*** និងវិភវតណ្ហា គឺ***ចង់កើតជាអរូបព្រហ្មក្នុងអរូបភព*** នោះឡើយ" ។ តណ្ហាទាំង ៣ ទាក់ទងតែក្នុងកាមភព ។

*៣-**សច្ឆិកិរិយាកិច្ច** :* បុគ្គលគប្បីធ្វើឲ្យជាក់ច្បាស់ នូវនិរោធសច្ចៈ គឺរលត់តណ្ហា ។ បើតណ្ហាដែលជាហេតុរលត់អស់ហើយ កង

ទុក្ខក៏រលត់ដែរ ។

៤-ភាវនាកិច្ច : គឺការបម្រើទន្ទូវ "**មគ្គសច្ច**" ។ **មគ្គ** គឺផ្លូវប្រតិបត្តិ ដើម្បីរំលត់កិលេសរំលត់ទុក្ខ ។

ដូច្នេះ ដើម្បីអាចដឹងច្បាស់តាមសេចក្តីពិតនូវសភាវធម៌នោះៗ ព្រះបរមសម្មាសម្ពុទ្ធ ព្រះអង្គទ្រង់បានសម្តែងប្រាប់នូវគន្លងផ្លូវប្រតិបត្តិថា "មានតែមធ្យោបាយមួយគត់គឺ *ការបម្រើទន្ទូវមគ្គសច្ច*" បានដល់ការបម្រើទន្ទូវ "អរិយមគ្គ ដែលជាមាគ៌ាប្រតិបត្តិដ៏ប្រពៃត្រឹមត្រូវមានអង្គ៨" ។

ដើម្បីពង្រីកការយល់ដឹងឲ្យកាន់តែច្បាស់លះសម្រាប់លោកអ្នក ដែលគាប់ហឫទ័យនឹងសេចក្តីពិស្តារនោះ ខ្ញុំសូមឱកាសរំគាយន័យរបស់អដ្ឋង្គិកមគ្គ "អរិយមគ្គ ដែលមានអង្គប្រាំបី" ឲ្យកាន់តែពិស្តារ ទូលំទូលាយ ជូនជាទុនសម្រាប់ប្រតិបត្តិ ពង្រីកបញ្ញា-ស្មារតីដែលងាយស្រួលដល់ការពិចារណាដូចតទៅ ៖

I. គាប្បីចាប់ផ្តើមពី **បញ្ញាសិក្ខា** ដើម្បីអប់រំខ្លួនផ្ទាល់ កុំឲ្យរេរាញញាប់ញ័រ រាយមាយ ភ្លើតភ្លើន ដោយលោកធម៌ ក្នុងភាពជាសាមញ្ញបុថុជ្ជន :

១-សម្មាទិដ្ឋិ បញ្ញាយល់ឃើញត្រូវដោយប្រពៃ គឺឃើញច្បាស់ថា "រាល់សភាវៈដែលកើតឡើងសុទ្ធតែប្រកបដោយត្រៃលក្ខណ៍ គឺ***អនិច្ចំ*** មិនទៀង, ***ទុក្ខំ*** ជាទុក្ខ, ***អនត្តា*** មិនជារបស់ខ្លួន ។

យើងអាចលះតណ្ហាដែលជាហេតុនាំឲ្យកើតទុក្ខ គឺជា "ទុក្ខ

សមុទ័យ", ប៉ុន្តែគ្មាននរណាម្នាក់អាចគេចផុតពីត្រៃលក្ខណ៍ដែលជានិយាម គឺហេតុដែលកំណត់ស្រេចនោះទេ ។ ទាំងមិនអាចកែតម្រូវតាមបំណងបាននូវ "អនិច្ចំជានិច្ចំ, ទុក្ខំជាសុខំ, អនត្តាជាអត្តា តាមសេចក្តីត្រូវការប្រាថ្នាចង់បាននោះឡើយ ។

ជាមួយគ្នានឹងការឃើញច្បាស់នូវ "ត្រៃលក្ខណ៍" បញ្ញាក៏អាចកំណត់ដឹងបានច្បាស់លះដែរនូវ "ចតុរារិយសច្ច" ដែលជាសេចក្តីពិតឥតល្អៀង៤យ៉ាង គឺ ៖

១. **ទុក្ខ** សេចក្តីលំបាកកាយ ឬព្រួយចិត្ត,

២. **សមុទយ** កំណើត ជាហេតុនាំឲ្យកើតទុក្ខ,

៣. **និរោធ** បានដល់និព្វានដែលគ្មានតណ្ហា,

៤. **មគ្គ** ផ្លូវប្រតិបត្តិ ដើម្បីរំលត់កិលេស រំលត់ទុក្ខ ។

ដូច្នេះទើបយើងអាចឃើញច្បាស់នូវគុណបវរ ***នៃការបំពេញកិច្ចក្នុងអរិយសច្ច*** គឺកំណត់ដឹងនូវទុក្ខសច្ច, លះនូវតណ្ហាដែលជាទុក្ខសមុទយសច្ច, ធ្វើឲ្យជាក់ច្បាស់នូវនិរោធសច្ច និងការចម្រើននូវមគ្គសច្ចមាន ***សម្មាទិដ្ឋិ*** ជាដើម ។

២-សម្មាសង្កប្បៈ សំខាន់ គឺការត្រិះរិះប្រពៃ តាមស្មារតីសម្មាទិដ្ឋិនិយម គឺអនុវត្តតាមគំនិតយល់ត្រូវ បន្ទាប់ពីបានត្រិះរិះប្រពៃ តាមបញ្ញាឃើញត្រូវ និងដោយ***អនភិជ្ឈា*** គឺការមិនសម្លឹងរំពៃនូវសម្បត្តិរបស់អ្នកដទៃ, ដើម្បីចេញចាកកាមដោយអព្យាបាទៈ គឺមិនជាហេតុឲ្យកើតការប្រទូសរ៉ាយ និងដោយ ***អហិំសាមនៈ*** គឺ

មិនជាហេតុដើម្បីបៀតបៀនគេដោយមិច្ឆាទិដ្ឋិ និងមិច្ឆាសង្កប្ប: (ដូចលំពែងស្រួចដែលមានមុខទាំងពីរខាង) នោះឡើយ ។

II. កាលបើបញ្ញាឃើញត្រូវពិត, ដឹងច្បាស់, លះប្រពៃ, និងមានតម្រិះ គឺសេចក្តីត្រិះរិះច្បាស់លះពិតហើយ ទើបអាចទ្រទ្រង់បាននូវ *វិរតិចេតនា* ក្នុងបំណងលះបាប-អកុសល ឈានទៅគាបតម្រង់ នូវ*សីលសិក្ខា* ដើម្បីកែតម្រូវលម្អសីលរក្សាភាព ជាប្រក្រតី ដែលទាក់ទងនឹងពាក្យសម្តី, ការងារ, វិជ្ជាជីវៈដូចតទៅ៖

៣-សម្មាវាចា សម្តីត្រឹមត្រូវ ប្រពៃដោយពោលតែពាក្យពិតឥតល្មៀង ហើយផ្អែមស្រទន់គួរឲ្យចង់ស្តាប់ ។ ទន្ទឹមនឹងនេះគាប្បីវៀរ *វចីទុច្ចរិត៤* ដូចតទៅ ៖

ក. មុសាវាទា វេរមណី : តមពាក្យកុហក-កុហក់.

ខ. បិសុណាវាចា វេរមណី : វៀរសម្តីញុះញង់.

គ. ផរុសាវាចា វេរមណី : វៀរពាក្យជេរ, ប្រទេច.

ឃ. សម្ផប្បលាបា វេរមណី : វៀរពាក្យរោយរាយ ។

ផុយពីវចីទុច្ចរិត៤នេះ គាប្បីពោលពាក្យដែលប្រកបដោយកថាវត្ថុ គឺពាក្យដែលមានខ្លឹមសារប្រពៃ គឺ :

ក-អប្បិច្ឆកថា : ពាក្យដែលនាំឲ្យមានប្រាថ្នាតិច.

ខ-សន្តុដ្ឋិកថា : ពាក្យនាំឲ្យសន្តោស តាមមាន តាមបាន,

គ-បវិវេកកថា : ពាក្យនាំឲ្យស្ងប់កាយ ស្ងប់ចិត្ត,

ឃ-អសំសគ្គកថា : ពាក្យនាំមិនឲ្យប្រឡូកពួក-គណៈ.

ង-វីរិយារម្ភកថា : ពាក្យនាំឲ្យប្រារព្ធសេចក្ដីព្យាយាម,

ច-សីលកថា : ពាក្យនាំឲ្យតាំងនៅក្នុងសីល,

ឆ-សមាធិកថា : ពាក្យនាំឲ្យធ្វើចិត្តស្ងប់,

ជ-បញ្ញាកថា : ពាក្យនាំឲ្យកើតបញ្ញា,

ឈ-វិមុត្តិកថា : ពាក្យនាំឲ្យផុតចាកកិលេស,

ញ-វិមុត្តិញ្ញាណទស្សនកថា : ពាក្យនាំឲ្យដឹង និងឃើញការផុតចាកទុក្ខ-កិលេស ។

៤-សម្មាកម្មន្ត : វៀរកាយទុច្ចរិត ដោយការប្រព្រឹត្តតែកាយសុចរិត តាមគន្លងការងារប្រពៃ ដោយកម្ម៣ប្រការ គឺ៖

ក.បាណាតិបាតា វេរមណី : វៀរការធ្វើឲ្យជីវិតសត្វធ្លាក់ចុះ គឺលះបង់ការសម្លាប់សត្វតូច-ធំ គ្រប់ប្រភេទ ។

ខ.អទិន្នាទានា វេរមណី : វៀរចាកការយកនូវរបស់ទ្រព្យដែលគេមិនបានឲ្យដោយកាយ ឬវាចា ។

គ.កាមេសុមិច្ឆាចារា វេរមណី : វៀរចាកនូវការប្រព្រឹត្តខុសក្នុងកាម ដោយមិនលួងលួលោម ឬមិនរំលោភបំពាន លើបុត្រ-ធីតា ឬស្វាមី-ភរិយាគេ ។

៥-សម្មាអាជីវ: ការចិញ្ចឹមជីវិត ដោយប្រពៃ គឺវៀរចាកនូវជំនួញប្រាំប្រការ ដូចតទៅ៖

ក.សត្ថវណិជ្ជា : ជួញគ្រឿងសស្ត្រាវុធ, គ្រឿងប្រហារ,

ខ.សត្តវណិជ្ជា : ជួញមនុស្សដោយចាប់យកទៅលក់,

គ.មំសវណិជ្ជា : សម្លាប់សត្វយកសាច់លក់,
ឃ.មជ្ជវណិជ្ជា : ជួញគ្រឿងស្រវឹង,គ្រឿងញៀន,
ង.វិសវណិជ្ជា : ជួញថ្នាំពិស. ថ្នាំបំពុល ។

(នៅមានត)

ចេះរស់

គាប្បីប្រាជ្ញាតិច
បើលោភបុិច ក្តិចបង្អន់
បើក្រោធផ្តោតសម្រន់
កុំស្ទោស្ទន់ទាត់វាយតប់ ។
ឧស្សាហ៍សាងទាន-សីល
កុំខ្ចិល , តាំងចិត្តស្ងប់
កុំដេកដូចសន្ទប់
កុំពុញចប់នឹងកុសល ។
ចម្រើនការយល់ដឹង
ចេះថ្លែងថ្លឹងដឹងកិច្ចកល
សាស័ព្ទប្រាប់យោបល់
"បង្ហាញផល , ផ្តល់គំនិត ។

ការស្តារព្រះពុទ្ធសាសនាខ្មែរ (តចប់)

ដោយ **ឈាត ស្រៀង**

២. ជម្លោះក្នុងព្រះពុទ្ធសាសនាខ្មែរ

ក. ភាពខុសគ្នារវាងធម្មយុត្តិកនិកាយ និងមហានិកាយ

ការនាំចូលនូវសាសនានិកាយធម្មយុត្តិមកក្នុងប្រទេសកម្ពុជា មិនបានធ្វើឲ្យមានអ្នកគាំទ្រច្រើនដូចនៅប្រទេសថៃនោះទេ ។ ផ្ទុយទៅវិញ វាថែមទាំងបានធ្វើឲ្យមានវិវាទរវាងបព្វជិត ក៏ដូចជាគ្រហស្ថដែលជឿលើម្ខាងៗទៀតផង ។ នៅឆ្នាំ១៩០៨ សេនាបតី រដ្ឋមន្ត្រី និងនាម៉ឺនធំៗមួយចំនួន បានទៅក្រាបបង្គំទូលថ្វាយព្រះករុណា អំពីវិវាទសាសនានេះ ដោយមានព្រះសង្ឃគណៈមហានិកាយមួយចំនួនមកពីខេត្តកំពង់ពិសី និងបណ្តាវត្តផ្សេងទៀត បានមកប្តឹងអំពីការលើកតម្កើងគណៈធម្មយុត្តិកនិកាយ[១] ។ ការមិនពេញចិត្តរវាងគ្នានិងគ្នានេះ បណ្តាលមកពី ភាពមិនស្របគ្នារវាងការប្រតិបត្តិជំនឿ ។

ការប្រតិបត្តិរបស់ក្រុមពីរនេះ មានការខុសគ្នាច្រើនលើការគោរពព្រះវិន័យ ទាំងនៅសៀម ទាំងនៅខ្មែរ ។ គណៈធម្មយុត្តិនេះនៅប្រទេសថៃកើតឡើងនៅដើមសតវត្សទី១៩ នៅពេលដែលសាសនារបស់ប្រទេសនេះ មានភាពធូររលុងខ្លាំង ។ ដោយមើលឃើញ

---

[១]. Francois Bizot, le figuuier à cinq branches: Recherche sur le bouddhisme khmer, :Paris:9.

ពីការឃ្លាតឆ្ងាយចាកយថាភាពនៃព្រះពុទ្ធសាសនា *ស្តេចមង្គុត* ដែលពេលនោះនៅបួសជាព្រះសង្ឃនៅឡើយ បានបែរទៅអនុវត្តតាមគម្ពីរពុទ្ធសាសនាដើមទៅវិញ ។ ដោយហេតុដូច្នេះហើយ ការប្រតិបត្តិបែបធម្មយុត្តិ មានភាពបរិសុទ្ធជាងគណៈមហានិកាយ ដែលមានលាយឡំច្រើននឹងទំនៀមបុរាណ និងតិរច្ឆានវិជ្ជាផ្សេងៗ ។ នៅឆ្នាំ១៨៥៤ ក្រុមនេះ ក៏បានមកប្រតិស្ឋាននៅក្នុងដែនដីកម្ពុជរដ្ឋ ដោយមាន*សាម្តេចបាន* ដែលទើបនិមន្តមកពីស្រុកសៀម ជាសង្ឃនាយកទី១[២] ។

លក្ខណៈផ្សេងគ្នាទាំងនេះ យើងអាចមើលឃើញលើទិដ្ឋភាពច្រើនយ៉ាង។ គណៈទាំងពីរនេះ មានការប្រើភាសាបាលីដូចគ្នា តែមានសម្លេងខុសគ្នា ។ ខាងគណៈមហានិកាយ បញ្ចេញសម្លេងរបៀបខ្មែរ ចំណែកឯខាងធម្មយុត្តិវិញ ប្រើសម្លេងតាមជនជាតិស្រីលង្កា ឬភូមា។ ចំណែកពិធីបំបួសក៏មានលក្ខណៈខុសគ្នាខ្លះដែរ ដោយក្នុងនោះ ខាងគណៈមហានិកាយ ឧបជ្ឈាយ៍មានឈ្មោះមួយហៅថា "តិស្សៈ" ចំណែកអ្នកបួសវិញ ត្រូវបានគេឲ្យឈ្មោះថា "នាគ" រីឯគណៈធម្មយុត្តិ ឧបជ្ឈាយ៍មានឈ្មោះផ្សេងគ្នា ហើយអ្នកបួស ក៏ត្រូវបានឧបជ្ឈាយ៍ដាក់នាមឲ្យដោយឡែកៗពីគ្នាដែរ ។ ការកាន់បាតក៏ខុសគ្នាដែរ ដោយគណៈមហានិកាយស្ពាយបាត់ដែលមានស្រោម ចំណែកខាងធម្មយុត្តិ កាន់បាតដោយឥតមានស្រោម លើកលែងតែពេលបំបួស ឬ

---

[២]. Francaois, p. 7-8.

ពេលនៅក្នុងព្រៃ ។ ថ្ងៃសីលសម្រាប់គណៈធម្មយុត្តិក៏ប្លែកដែរ ដោយថ្ងៃសីលគេហៅថា "សីលបក្ខ" ដែលមានចំនួនដូចគ្នានឹងមហានិកាយ ប៉ុន្តែក្នុងចំណោមសីលបក្ខទាំងនេះ មានសីលមួយដែលលើសគេមួយថ្ងៃ ហើយហៅថា "បក្ខខាត" ។ មហានិកាយទទួលលុយដោយផ្ទាល់ ចំណែកខាងធម្មយុត្តិកនិកាយវិញ ត្រូវមានឧបាសកម្នាក់ជាអ្នកទទួល និងទុកដាក់ជំនួស[៣] ។

ការប្រតិបត្តិរបស់គណៈមហានិកាយ មានភាពធូររលុងជាងខាងធម្មយុត្តិកនិកាយ ប៉ុន្តែហាក់មានការប្រកាន់ឋានៈជាងគេ ។ ជាក់ស្តែងក្នុងការស្លៀកពាក់ សាមណេរមហានិកាយសម័យនោះ មិនមានសិទ្ធិឃុំចីវរដូចភិក្ខុនោះទេ ចំណែកខាងគណៈធម្មយុត្តិវិញ មានសេរីភាពក្នុងការឃុំគ្រងដូចគ្នា ។ លើសពីនេះទៀត គណៈមហានិកាយដែលប្រកាន់ប្រពៃណី ត្រូវមានពាក់ "ផាក្រាប" ពីលើទៀតផង[៤] ។

ភាពខុសគ្នាទាំងនេះ បានបង្កឲ្យបក្សពួកនីមួយៗមានការរិះគន់លើបក្សមួយទៀត ដោយហេតុតែម្នាក់ៗសុទ្ធតែប្រកាន់ ថារបស់ខ្លួនល្អជាងអ្នកដទៃ ។

---

[៣]. RSC., rapport d'ensemble sur la religion bouddhisme au Cambodge, K. Chea (minister d'interior), 1937. file: 23609

[៤]. RSC. Chea, and Francois Bizot.

ខ. ធម៌ចាស់ និងធម៌ថ្មី[៥]

ការរីកចម្រើនខាងការអប់រំព្រះពុទ្ធសាសនា ក៏ដូចជាការអភិវឌ្ឍន៍ខាងការសិក្សាភាសាបាលី បានផលិតឲ្យមានការកែប្រែទូវការប្រតិបត្តិយ៉ាងច្រើន ។ ក្រុមព្រះសង្ឃវ័យក្មេងមួយចំនួន ដែលមានចំណេះដឹង និងយល់ដឹងអត្ថន័យព្រះពុទ្ធសាសនាពិតប្រាកដ តាមគម្ពីរព្រះត្រៃបិដក បានប្រឆាំងយ៉ាងដាច់ខាតនឹងការអនុវត្តន៍ធម៌វិន័យដែលកាន់តែធូររលុងនៅទូទាំងប្រទេសនោះ ។ សម្រាប់ព្រះសង្ឃភាគច្រើន ពិសេសអ្នកមានវ័យចំណាស់ ដែលមិនបានរៀនធម៌វិន័យឲ្យយល់ពិតប្រាកដ ហើយដែលតែងប្រកាន់ជំនឿលើការប្រតិបត្តិពីដូនតាមក ឬតាមសាស្ត្រាស្លឹករឹត ការប្រតិបត្តិរបស់ព្រះសង្ឃវ័យក្មេងទាំងនេះ ជាការមួយដែលធ្វើឲ្យសាសនាជាតិមានការក្ល័ន្តប្រែ ។ ដោយសារតែមានការប្រតិបត្តិផ្សេងគ្នានេះហើយ ដែលធ្វើឲ្យមានពាក្យថា "ធម៌ចាស់" និង "ធម៌ថ្មី" នេះកើតឡើង ។

ពាក្យចាស់ សំដៅលើពួកទាំងឡាយណា ដែលគោរពលើការប្រតិបត្តិតាមបែបប្រពៃណី ដែលមានសាស្ត្រាជាគោល ដោយមិនមានការពិចារណាថា ធម៌នោះត្រឹមត្រូវ ឬខុសនោះទេ ។ អ្នកទាំងនេះ មិនទទួលយកនូវមតិយោបល់ថ្មីណាមួយនោះទេ ព្រោះគេគិតថា ទស្សនៈទាំងនោះ ជាការធ្វើឲ្យមានការបែកបាក់សាមគ្គីរវាងគ្នានឹងគ្នា និងព្រមទាំងធ្វើឲ្យសាសនាមានការក្ល័ន្តប្រែទៀតផង ។ ដោយហេតុ

---

[៥]. Penny F dwards, Cambodge: Cultivation of Nation 1863-1945. Ph.D dissertation, 2003.

ដូច្នេះហើយ បានជាក្រុមនិយមធម៌ចាស់នេះ ដែលមានចំនួនច្រើនលើសលប់នៅទូទាំងប្រទេសនៅសម័យនោះ បានដាក់នាមឲ្យអ្នកដែលចង់កែប្រែព្រះពុទ្ធសាសនា ដែលគេគោរពថាជាពួកធម៌ថ្មី ។

ក្រុមដែលគេហៅថាពួកធម៌ថ្មី សំដៅលើក្រុមព្រះសង្ឃពិសេសដែលមានវ័យក្មេងៗ ដែលផ្តើមប្រតិបត្តិតាមគម្ពីរព្រះត្រៃបិដក ដែលគេគិតថា ជាការប្រៀនប្រដៅពិតរបស់ព្រះសម្មាសម្ពុទ្ធ ។ ដោយចំណេះដឹងភាសាបាលីរបស់ខ្លួន ក្រុមនេះចាប់ផ្តើមសិក្សាលើគម្ពីរព្រះត្រៃបិដក ហើយប្រែមកជាភាសាជាតិ ។ តាមមធ្យោបាយនេះពួកគេអាចធ្វើការបែងចែកការប្រតិបត្តិទាំងឡាយណា ដែលមិនមានបែងក្នុងគម្ពីរ ហើយទទួលយកមកប្រតិបត្តិ តែពាក្យទូន្មានទាំងឡាយណា ដែលព្រះពុទ្ធបែងមកប៉ុណ្ណោះ ។ ការប្រឹងប្រែងរបស់ក្រុមព្រះសង្ឃក្មេងៗទាំងនេះ ជាការធ្វើឲ្យព្រះពុទ្ធសាសនាខ្មែរ មានភាពបរិសុទ្ធបន្តិចម្តងៗរហូតមក ។

ក្រៅពីនេះ យើងអាចមើលឃើញនូវភាពខុសគ្នាខ្លះទៀត រវាងក្រុមទាំងពីរនេះ ។ ក្នុងនោះ មានដូចជាមហានិកាយចាស់ សូត្រធម៌ជាភាសាបាលីសុទ្ធ ចំណែកពួកថ្មីតែងប្រែជាភាសាជាតិថែមទៀតព្រោះគេយល់ថា ធ្វើបែបនេះ អាចញុំាងឲ្យអ្នកបួសកាន់តែបានបុណ្យច្រើនទៀត ។ លើសពីនេះទៀត ពួកមហានិកាយថ្មីតែងសូត្រធម៌មុនធាន់ជាការលើកដាក់សម្លេងដូចចម្រៀង ចំណែកពួកប្រពៃណីវិញ

ធ្វើជាសាម្ពេងស្មើរទាំងអស់[៦] ។ ក្រៅពីនេះ ចាប់ពីឆ្នាំ១៩១៦ បក្សពួកថ្មីចាប់ផ្តើមធ្វើការជជែកវែកញែក អំពីការស្លៀកពាក់ដូចជា អំពីសង្ឃាដី ឧត្តរាសង្គ (ចីពរ) អន្តរវាសក: (ស្បង់) និងនិសីទនៈ (សំពត់សម្រាប់ក្រាលអង្គុយ) ផាក្រាបជាដើម[៧] ។ ដោយសារតែភាពខុសគ្នាក្នុងការប្រតិបត្តិនេះ ការមិនពេញចិត្តរវាងគ្នានឹងគ្នាក៏កើតមានឡើង ដែលជាមូលហេតុនាំឲ្យឈ្លោះទៅរកជម្លោះ ។

ការកើតឡើងរបស់ក្រុមថ្មីនៅទីក្រុងភ្នំពេញ មានជាដំបូងនៅក្នុងវត្តឧណ្ណាលោម ដោយមានការដឹកនាំរបស់ព្រះសង្ឃវ័យក្មេងៗ មានព្រះតេជព្រះគុណ *ជួន ណាត, ហួត តាត* និង*អ៊ុំ ស៊ូ* ។ ទោះបីមានការមិនពេញចិត្តពីសំណាក់អ្នកដឹកនាំសង្ឃ និងការប្រើអំពើលាមកផ្សេងទៀតមកលើខ្លួនក៏ដោយ ព្រះសង្ឃទាំងបីអង្គនេះ នៅតែព្យាយាមធ្វើការសិក្សា ដើម្បីសាសនារបស់ជាតិខ្លួន ឲ្យមានភាពបរិសុទ្ធឡើងដែរ ។ មានពេលខ្លះកុដិរបស់ព្រះតេជព្រះគុណ *ជួន ណាត* ត្រូវព្រះសង្ឃខាងពួកចាស់ គប់ទីងដុំថ្មទាពេលយប់ទៀតផង[៨] ។

ចលនាបង្កើតនូវសាសនាជាតិមួយ ដែលមានសនិទានភាពនេះ មានសន្ទុះកាន់តែលឿនទៅមុខទៀត ក្រោយពីការបង្កើតឲ្យមាន

---

៦. RSC. Ks Chea, 1937, file: 23609.

៧. ជួន ណាត ២០០២ ទំព័រ ក ។

៨. ហួត តាត កល្យាណមិត្តរបស់ខ្ញុំ ។

សាលាបាលីជាន់ខ្ពស់នាទីក្រុងភ្នំពេញក្នុងឆ្នាំ ១៩១៤ ។ តាមរយៈសាលាបាលីនេះ ព្រះសង្ឃដែលមាននិន្នាការទៅរកលទ្ធិថ្មី មានឱកាសកាន់តែច្រើន ក្នុងការចែកផ្សាយនូវចំណេះដឹងភាសាបាលី ក៏ដូចជាការបំភ្លឺផ្លូវមួយ សម្រាប់ឲ្យព្រះសង្ឃក្មេងៗជំនាន់ក្រោយ ប្រតិបត្តិធម៌វិន័យតាមជម្រើសរបស់ខ្លួន ។ ទោះបីជានៅមានការរាំងខ្ទប់ពីសំណាក់សម្ដេចសង្ឃរាជ ដែលមានទំនោរទៅរកលទ្ធិចាស់ក៏ដោយ ការរីកចម្រើនរបស់សាលានេះ បានធ្វើឲ្យទ្រឹស្ដីថ្មី រីកសាយភាយយ៉ាងឆាប់រហ័សទៅទូទាំងប្រទេស ។

ចលនារបស់គណៈថ្មីនេះ មានសន្ទុះកាន់តែលឿនទៀតក្រោយពីការបង្កើតឲ្យមានក្រុមជំនុំ សម្រាប់បកប្រែព្រះត្រៃបិដក និងពុទ្ធសាសនបណ្ឌិត្យសម្រាប់ធ្វើការគ្រប់គ្រង និងសិក្សាព្រះពុទ្ធសាសនាថេរវាទ ។ ការប្រមូលចងក្រងគម្ពីរព្រះត្រៃបិដក និងប្រែជាភាសាខ្មែរ ជាយន្តការមួយ ដែលធ្វើឲ្យប្រជាជនគ្រប់ស្រទាប់វណ្ណៈចាប់ផ្ដើមជ្រួតជ្រាបកាន់តែខ្លាំង លើការប្រតិបត្តិត្រឹមត្រូវតាមពុទ្ធវចនៈ ។ លើសពីនេះទៀត ការបោះពុម្ពផ្សាយរបស់ព្រះរាជបណ្ណាល័យ និងការចែកផ្សាយយ៉ាងទូលាយរបស់ពុទ្ធសាសនបណ្ឌិត្យបានរួមចំណែកយ៉ាងធំធេងដល់ការរីកសាយភាយនេះ ។

ការផលិតព្រះត្រៃបិដកនេះ បានធ្វើឲ្យមានការមិនពេញចិត្តរវាងគ្នានិងគ្នាពីសំណាក់គណៈធម្មយុត្តិ និងពីអ្នកប្រកាន់ជំនឿធម៌ចាស់ ។ ការរីកចម្រើនចំណេះដឹងខាងភាសាបាលី និងចងក្រងជា

គម្ពីរព្រះត្រៃបិដក ជាការប្រកួតប្រជែងនឹងពួកធម្មយុត្តិ ចំណែកខាងអ្នកបុរាណទិតៀនថា ការយកគម្ពីរព្រះត្រៃបិដកទៅសរសេរលើក្រដាស និងបកប្រែជាខេមរភាសានេះ គឺជាការបន្ទាបបន្ថោកសាសនា ។ ការប្រកាន់ថាមានតែបក្សពួករបស់ខ្លួនទេ ដែលត្រឹមត្រូវ និងល្អជាងលទ្ធិរបស់បក្សមួយផ្សេងទៀតនេះ បានធ្វើឲ្យមានជម្លោះរវាងគ្នាជាញឹកញាប់ ។

វិវាទក្នុងសាសនារវាងអ្នកកាន់ធម៌ចាស់ និងថ្មី ដែលចេញពីសាលាបាលី កើតមានឡើងទាំងនៅជនបទទាំងនៅទីក្រុង ។ ប្រការនេះ ព្រះតេជព្រះគុណ**ជួន ណាត** បានធ្វើឲ្យមានការគុំគួនគ្នាទៀតផង ។ ជាឧទាហរណ៍ នៅឆ្នាំ១៩៣៤ មានការឈ្លោះទាស់ទែងគ្នា រវាងឈ្មោះ **អេង លី** ដែលជាអ្នកចាស់ ជាមួយនឹងព្រះសង្ឃក្មេងៗមួយក្រុម នៅក្នុងវត្តព្រះពុទ្ធមានបុណ្យ ។ ចាប់ពីពេលនោះមក គាត់លែងសូវមកវត្តនេះទៀតក៏ពិតមែន តែគាត់មានឥទ្ធិពលច្រើននៅវត្ត**សារ៉ាវ័ន្ត** ដែលព្រះសង្ឃភាគច្រើនជាអ្នកបុរាណនិយម ។ រហូតដល់ខែមីនា ឆ្នាំ១៩៣៥ កុដិរបស់ព្រះសង្ឃ **ឃឹម** ដែលរៀននៅសាលាបាលី ត្រូវបានអគ្គីភ័យឆាបយកទៅ ដែលទង្វើនេះគេជឿថា ជាការចូលគំនិតរបស់ឈ្មោះ **អេង លី** ដែលមានព្រះពោធិវង្ស **ហ៊ិន** ចៅអធិការវត្តជាអ្នកគាំទ្រ[៩] ។ ក្រៅពីនេះ នៅមានរបាយការណ៍ជាច្រើនទៀត ដែល

---

៩. RSC rapport de chef des services de police à M. le résident supérieur du Cambodge, 26 juin 1935, file: 17497.

របៀបរាប់ពីការប្តីងផ្តល់ចំពោះសង្ឃ ព្រះសង្ឃពីសាលាបាលី ពីសំណាក់ព្រះសង្ឃបុរាណនិយម ។

៣. ការផ្សះផ្សាទំនាស់សាសនា

វិវាទសាសនានេះ បានធ្វើឲ្យការប្រតិបត្តិសាសនាមានការធ្លាក់ចុះ និងដែលធ្វើឲ្យសង្គមមិនមានស្ថិរភាពទៀតផង ។ ដោយហេតុដូច្នេះហើយ ទើបរាជការអាណាព្យាបាលបានយកចិត្តទុកដាក់និងគិតគូរដោះស្រាយ តាមមធ្យោបាយសមស្រប ។ ពេលដែលជម្លោះកើតឡើងកាន់តែច្រើន ដោយសារមនុស្សកាន់តែច្រើនជឿលើរបៀបប្រតិបត្តិថ្មី រាជប្រកាសមួយលេខ ៧១ ត្រូវបានផ្សាយនៅថ្ងៃទី២ ខែតុលា ឆ្នាំ១៩១៨ ។ តាមរយៈរាជប្រកាសនេះ មាត្រា១ បានបញ្ញត្តិថា ៖

ការប្រតិបត្តិព្រះពុទ្ធសាសនានៅកម្ពុជា ខាងគណៈមហានិកាយត្រូវយកលំនាំតាមរបៀបដែលបង្កើត និងបន្សល់ទុកមកដោយព្រះសពសម្តេចព្រះមហាសង្ឃរាជសង្ឃនាយក*ទៀន* និងហាមជាពិសេសមិនឲ្យព្រះសង្ឃគណៈនេះ ធ្វើត្រាប់តាមព្រះសង្ឃធម្មយុត្តិ។ ចំណែកខាងគណៈធម្មយុត្តិវិញ ត្រូវយកលំនាំតាមរបៀបដែលបន្សល់ទុកមកដោយព្រះសពព្រះសុគន្ធាធិបតី*ប៉ាន* ហាមមិនឲ្យយកតម្រាប់តាមព្រះសង្ឃមហានិកាយឡើយ[១០]។

[១០]. RSC. Ordonnance Royal n.71 du 2 Oct 1918 file: Franois Bizot.P.10; ហួត តាត កល្យាណមិត្តរបស់ខ្ញុំ ។

រាជប្រកាសនេះ ហាក់ដូចជាអន្ទង់មួយ ដែលសំពង់ទៅលើអ្នកប្រតិបត្តិតាមគម្ពីរព្រះត្រៃបិដក ឬអ្នកចេញពីសាលាបាលី និងជាការគាំទ្រដល់អ្នកភាគច្រើនដែលប្រតិបត្តិតាមទំនៀមទម្លាប់ ។

ប៉ុន្តែទោះយ៉ាងណាក៏ដោយ ការខ្វាយខ្វល់របស់អាជ្ញាធរ អំពីមូលហេតុនៃជម្លោះ និងភាពជូរល្វីងក្នុងការប្រតិបត្តិធម៌វិន័យក្នុងសំណាក់ពួកបុរាណនិយម ក៏មានលេចចេញជារូបរាងផងដែរ ។ ដោយសម្អាងទៅលើព្រះវិន័យបិដក នៅចុងឆ្នាំ១៩២០ គេបានហាមព្រះសង្ឃមិនឲ្យ ៖

-អួតអំពីការធ្វើសមាធិ ឬអង្គុយធម៌ ដូចជាការធ្វើឈានវិយោគ សមាធិ សមាបត្តិ មគ្គផល

-មិនឲ្យលេងល្បែងស៊ីសង មានបៀរជាដើម

-មិនឲ្យសុំស្ត្រីរៀបការពេលនៅព្រះផ្នួស

-មិនឲ្យធ្វើកសិកម្ម ពាណិជ្ជកម្ម និងសិប្បកម្ម

-មិនឲ្យធ្វើជាគ្រូពេទ្យ ហោរា គ្រូមន្តអាគម ឬតិរច្ឆានវិជ្ជា

-មិនឲ្យចិញ្ចឹមសត្វ មានកម្មសិទ្ធិ រទេះ ឡាន និងមានគ្រឿងភ្លេង លេងបាល់ជាដើម

-មិនឲ្យលីសែង រែកអ្វីកាត់ទីប្រជុំជន និងមិនឲ្យត្រាច់ចរទៅកន្លែងលក់ត្រីសាច់

-មិនឲ្យប្រើគ្រឿងក្រអូបនៅបន្ទប់ទឹក លើកលែងតែមានអាពាធ

-មិនឲ្យពាក់ទ្រនាប់ជើងឈើ ឬផ្ទាត់ មិនឲ្យកាន់ដំបង មិនឲ្យប្រើគ្រឿងអលង្ការ ទុកសក់វែង ពុកមាត់ ពុកចង្កាខុសពីព្រះវិន័យ

-មិនឲ្យស្លៀកពាក់មិនសមរម្យ ឬដូចគ្រហស្ថ[១១]។

ការចេញរាជប្រកាស និងសារាចរផ្សេងៗ ហាក់មិនមានប្រសិទ្ធិភាពនោះទេ ហើយជួនកាល ថែមទាំងបានធ្វើឲ្យស្ថានភាពកាន់តែធ្ងន់ធ្ងរទៀតផង ដោយមកពីភាពមិនច្បាស់លាស់របស់ច្បាប់នោះ។ រាជប្រកាសលេខ ៧១ ឆ្នាំ១៩១៨ បានធ្វើឲ្យមានការយល់ច្រឡំជាច្រើន ព្រោះថាបើឲ្យអនុវត្តធម៌វិន័យ តាមសពសម្ដេចព្រះសង្ឃរាជ ***ទៀន*** និង ***ប៉ាន*** វាមានលក្ខណៈមិនច្បាស់លាស់នោះទេ ។ ទោះបីជាសម្ដេចទាំងពីរជាអ្នកស្ដាបនាសាសនាឡើងវិញ ក្រោយសម័យដ៏អាប់អួរក៏ដោយ ក៏ពុំសូវមានស្នាដៃ ឬក្បួនច្រើនបានបន្សល់ទុកនោះទេ ក្រៅពីការបេះចាំពីមាត់មួយទៅមាត់មួយនោះ ។

ប្រការនេះ ទាមទារឲ្យមានការបញ្ជាក់បន្ថែមទៀត ។ នៅឆ្នាំ១៩២៩ គេបានចេញនូវរាជបញ្ញត្តិមួយទៀត ដើម្បីបំពេញបន្ថែមរាជប្រកាសឆ្នាំ១៩១៨ ហើយសម្រាប់អ្នកទាំងឡាយណា ដែលចង់ធ្វើការកែប្រែសាសនាត្រង់ចំណុចណា ត្រូវធ្វើសេចក្ដីស្នើរទៅក្រសួងសេនាបតី[១២]។ ប៉ុន្ដែវាមិនមានប្រសិទ្ធិភាពនោះទេ ដូចជានៅឆ្នាំ១៩៣១ គេឃើញព្រះសង្ឃភាគច្រើន ដែលរៀននៅសាលាបាលីបានធ្វើការ

---

[១១]. Francois Bizot, pp. 11-12.

[១២]. RSC. F dit Royal du 17 Sept 1929, K.Chea. 1937, file: 23609.

ផ្លាស់ប្តូររបៀបស្លៀកពាក់តាមរបៀបពួកធម្មយុត្តិ[១៣] ឬតាមព្រះត្រៃ-បិដក ។ លើសពីនេះទៀត ជម្លោះក៏នៅតែមានភាពខ្លាំងក្លានៅទូទាំងប្រទេសនៅឡើយ ។

មានព្រះសង្ឃបុរាណភាគច្រើន ដែលមានឋានៈខ្ពស់បានធៀតប្រើប្រាស់រាជប្រកាសលេខ ៧១ ឆ្នាំ១៩១៨ នេះ ដើម្បីធ្វើទណ្ឌកម្មលើពួកធម៌ថ្មី ។ មានព្រះសង្ឃមួយចំនួនតូច ត្រូវបានផ្សឹកចេញដោយមកពីកំហុសបន្តិចបន្តួច[១៤] ។ នៅពាក់កណ្តាលទសវត្សរ៍ឆ្នាំ១៩៣០ ចៅអធិការវត្តសង្ឃសាមី បានប្តឹងអាចារ្យ *យួន* ដែលបានបើកបង្រៀនបាលីនៅក្នុងវត្តនេះប្រមាណ ១៥ ឆ្នាំមកហើយ ។ នៅក្នុងបណ្តឹងនោះ រួមមានការស្លៀកពាក់ផ្ទុយនឹងរាជប្រកាសឆ្នាំ១៩១៨ ឲ្យព្រះសង្ឃមកពីវត្តដទៃស្នាក់នៅ ដោយមិនមានការអនុញ្ញាតពីចៅអធិការ ប្រើធម៌ និងរបស់របរផ្ទុយនឹងទំនៀមទម្លាប់ និងប្រឆាំងបទបញ្ជារបស់ចៅអធិការ ។ ចៅអធិការនេះ បានប្តូរទៅកាន់ជើងព្រះពោធិវង្ស *ហុិន* នៅវត្ត*សារ៉ាវ័ន្ត* តាំងពីឆ្នាំ១៩៣៤ មក[១៥] ។ ចំណែកនៅទីក្រុងភ្នំពេញ ក៏មានកើតឡើងនូវជម្លោះជាច្រើនដែរ ក្នុងចំណោមគណៈមហានិកាយខ្លួន និងជាមួយពួកធម្មយុត្តិ ។ ដូចជា

---

[១៣]. Francois Bizot.p.17.

[១៤]. ហួត តាត កល្យាណមិត្តរបស់ខ្ញុំ

[១៥]. RSC. rapport du M. Antoine. Commissaire de Police Speciale, à M. le Résident supérieur au Cambodge.9 avril 1936, file: 17497.

នៅថ្ងៃទី២០ ខែកក្កដា ឆ្នាំ១៩៣៧ ព្រះសង្ឃធម្មយុត្តិវត្តកុសារាម ពេលនិមន្តបិណ្ឌបាទពេលព្រឹក បានជួបនឹងការបញ្ចេចបញ្ចៀព្រះសង្ឃគណៈមហានិកាយមកពីវត្ត*ពិភាគបច្ឆស្សី* ដោយនិយាយថា សាលាបាលីនឹងត្រូវបិទទ្វារ ហើយព្រះសង្ឃមហានិកាយជាច្រើន នឹងត្រូវផ្សឹកជាពុំខានឡើយ ។ លើសពីនេះ នៅថ្ងៃទី២៤ ខែសីហា ឆ្នាំដដែល ព្រះសង្ឃធម្មយុត្តិវត្តបទុមប្រមាណ ២០អង្គ បានជួបព្រះសង្ឃមហានិកាយវត្តលង្កាពីរអង្គ ។ ដោយឃើញព្រះសង្ឃធម្មយុត្តិពីរអង្គដើរចូលប្រុងនឹងវាយខ្លួន ព្រះសង្ឃមហានិកាយក៏រត់គេចខ្លួនទៅ ។ បីថ្ងៃក្រោយមក ព្រះសង្ឃធម្មយុត្តព្រះនាម*សៀង* និង*ដួល* មកពីវត្តបទុម ត្រូវព្រះសង្ឃមកពីវត្តឧណ្ណាលោមទាត់ ។ នៅដើមទសវត្សរ៍នេះ មានរឿងជម្លោះដូចនេះយ៉ាងច្រើន បានកើតឡើងនៅទីក្រុង ក៏ដូចជានៅតាមជនបទដែរ ។ ដោយសារជម្លោះទាំងនេះ នៅថ្ងៃទី២៩ ខែសីហា ឆ្នាំដដែល ចៅអធិការវត្តបទុមវតី វត្តលង្កា និងវត្តឧណ្ណាលោម បានហាមព្រះសង្ឃក្នុងវត្តនីមួយៗ មិនឲ្យចេញទៅបិណ្ឌបាត ដើម្បីចៀសវាងកុំឲ្យមានជម្លោះតទៅទៀត[១៦] ។

ជម្លោះធម៌ចាស់ និងធម៌ថ្មីក្នុងគណៈមហានិកាយ និងជាមួយគណៈធម្មយុត្តិនេះ បានធ្វើឲ្យមានចលាចលយ៉ាងខ្លាំងនៅទូទាំងប្រទេស ។ អ្នកប្រតិបត្តិមានមន្ទិលក្នុងការប្រើប្រាស់ព្រះត្រៃបិដក

[១៦]. RSC. rapport à M. résident supérieur au Cambodge,1 sept 1937, file: 17497.

ដែលជាប្រការមួយ ធ្វើឲ្យសាសនាមានការធ្លាក់ចុះយ៉ាងខ្លាំង[១៧] ។ នៅពេលឮដំណឹងថា អាជ្ញាធរនឹងចេញសេចក្តីប្រកាសមិនអនុញ្ញាតឲ្យមានការប្រតិបត្តិណាផ្សេង ក្រៅពីតាមបែបទំនៀមនោះ ព្រះសង្ឃក្មេងៗ និងពុទ្ធបរិស័ទនៅទូទាំងប្រទេស ដែលជឿលើសាលាបាលីនោះ បានរៀបគម្រោងសុំចូលគាល់ព្រះមហាក្សត្រ ។ ដោយទ្រង់ជ្រាបអំពីចលនានេះ ព្រះមហាក្សត្រក៏បានអនុញ្ញាតឲ្យមានការប្រតិបត្តិគម្ពីរព្រះត្រៃបិដកតាមប្រាថ្នា ទោះជានៅមានការលំបាកខ្លះក្នុងការឃុំគ្រងចូលព្រះរាជវាំងក៏ដោយ[១៨] ។

មុននឹងឈានទៅរកដំណោះស្រាយនូវជម្លោះទាំងនេះ គណៈកម្មការមួយត្រូវបានតែងតាំងឡើង ដើម្បីទទួលបន្ទុកស្រាវជ្រាវលើមូលហេតុនៃជម្លោះទាំងនេះ ។ គណៈកម្មការនេះ រួមមានសមាជិកបួនរូប រួមមាន ព្រះគ្រូ***ឧត្តមមុនី អ៊ុម ស៊ូ*** ព្រះគ្រូសាសនាសោភ័ណ ***ជួន ណាត*** ព្រះគ្រូវិសុទ្ធវង្ស ***តាត*** និងព្រះគ្រូបាលាត់សាវិជ្ជា ***មៀង*** ។ គណៈកម្មការនេះ ត្រូវទទួលបន្ទុកសិក្សារកភាពផ្សេងគ្នា រវាងការប្រតិបត្តិរបស់ពួកចាស់ និងថ្មី ដើម្បីរកមធ្យោបាយមកកម្ចាត់បង់នូវអធិករណ៍អាក្រក់ទាំងនេះ[១៩] ។ មិនយូរប៉ុន្មាន នៅថ្ងៃទី៣១ ខែសីហា

---

[១៧]. RSC. rapport à M. résident supérieur au Cambodge, file: 17497.

[១៨]. ហួត តាត កល្យាណមិត្តរបស់ខ្ញុំ ទំព័រ ៣៤-៣៥ ។

[១៩]. RCS. rapport à M. Résident supérieur du Cambodge, 6 Sept 1937, file: 17497.

ឆ្នាំ១៨៣៧ រាជប្រកាសមួយ ត្រូវបានចេញផ្សាយក្នុងបំណងអនុញ្ញាតឲ្យខេមរជនទាំងអស់អនុវត្តន៍លទ្ធិព្រះពុទ្ធសាសនា តាមសេចក្ដីពេញចិត្តរបស់ខ្លួន ទោះចាស់ ថ្មីក៏ដោយ សូមកុំឲ្យតែមានការរិះគន់គ្នាទៅវិញទៅមកដូចមានសេចក្ដីដើមថា ៖

មាត្រា១ ភេទបព្វជិតមហានិកាយទាំងអស់ក្នុងដែនកម្ពុជាធិបតី ត្រូវឃុំ និងស្ពាយបាត្រឲ្យបានត្រឹមត្រូវតាមពុទ្ធានុញ្ញាតនៃព្រះត្រៃបិដក ដែលបានបោះពុម្ពរួចហើយ សព្វថ្ងៃនេះ ទ្រង់ព្រះមេត្តាប្រោសព្រះរាជានុញ្ញាតយល់ព្រមផង ទោះក្នុងអាវាសវត្តក្ដី ចូលព្រះបរមរាជវាំង ឬទៅទីណាក្ដី ។

មាត្រា២ អំពីអដ្ឋកថា ឬរបៀបឯទៀតគ្រប់ជំពូកក្នុងគណៈមហានិកាយ បើបព្វជិត ឬឃរាវាសណាទៅចង់ប្រតិបត្តិតាមបុរាណដើម ក៏ទ្រង់ព្រះមេត្តាប្រោស ឲ្យគោរពតាមចំណង់តាមគំនិតដែលជឿឥតបង្ខំឲ្យកែប្រែឡើយ តែកុំឲ្យទិតៀនបព្វជិត ឬឃរាវាស ដែលកាន់ត្រឹមត្រូវតាមសេចក្ដីពិតក្នុងព្រះត្រៃបិដកទៀត ។

មាត្រា៣ បព្វជិត ឬឃរាវាសមហានិកាយណារៀនចេះដឹងប្រព្រឹត្តតាមព្រះត្រៃបិដកក៏បាន តែកុំឲ្យទិតៀន ឬបង្ខំពុទ្ធបរិស័ទដែលទៅកាន់តាមទំនៀមដើមនោះឡើយ ទុកតាមតែគេបើកទៅមុខចង់កាន់តាមព្រះត្រៃបិដកវេលាណាក៏បាន ។ ហាមផ្ដាច់មិនឲ្យទិតៀន ឬ បង្ខំគ្នាឲ្យកើតជាវិវាទ ឬសង្ឃភេទឡើងឡើយ ។

មាត្រា៤. ក្នុងវត្តនីមួយៗ បើបព្វជិត និងឃរាវាសកាន់តាម

ក្បួនចាស់ ទោះចំនួនច្រើន តិច ឬស្មើគ្នា និងអ្នកកាន់តាមក្បួនព្រះ-ត្រៃបិដក បើទាស់គ្នានឹងនៅវត្តដដែលជាមួយតទៅមិនបានទេ ត្រូវប្ដឹងដល់មេគណឲ្យផ្សះផ្សា បើផ្សះផ្សាមិនសម្រេចទេ ត្រូវជូនទៅរាជការខេត្តៗ ត្រូវជូនមកសេនាបតីក្រសួងមហាផ្ទៃ និងធម្មការ ឲ្យជម្រះរកសេចក្ដីសុចរិត ហើយទើងសម្រេចតាមការគួរ[២០] ។

លទ្ធិថ្មីនេះ បានទទួលការលើកតម្កើងយ៉ាងខ្លាំងពីសំណាក់មហាក្សត្រសោយរាជ្យ ក្រោយមកទៀត រហូតដល់ឆ្នាំ១៩៤១ ទំនៀមទម្លាប់ដែលតម្រូវឲ្យសង្ឃគណៈមហានិកាយ ត្រូវឃ្មុំត្បៀតឃ្មៀក ដើម្បីកុំឲ្យច្រឡំ និងគណៈមួយទៀតនោះ ត្រូវបានលុបបំបាត់ចោល ហើយសម្ដេចសីហនុ បានអនុញ្ញាតឲ្យឃ្មុំគ្រងដូចដែលច្បាប់គម្ពីរបញ្ញត្តិទុកចុះ[២១]។ លើសពីនេះទៀត ទ្រង់ក៏បានចេញនូវក្រមមួយលេខ ១៦៦ ចុះថ្ងៃទី១៣ ខែកញ្ញា ឆ្នាំ១៩៤៤ ដើម្បីកំណត់លើវិន័យស្លៀកពាក់របស់ព្រះសង្ឃមហានិកាយ ។ សេចក្ដីរបស់ក្រមនោះបញ្ជាក់ថា ៖

១-ចីវរត្រូវជាប្រភេទបញ្ចក្ខន្ធ ដោយក្ខន្ធនីមួយៗត្រូវចែកជាពីរផ្នែក មួយឈ្មោះថា"មណ្ឌល" និងមួយទៀតឈ្មោះ "អឌ្ឍមណ្ឌល" ។ "កន្ទ្រង" សរុបទាំងអស់មាន១០ ដែលត្រូវថែមពីរបន្ទះ

២០. រាជប្រកាសឆ្នាំ១៩៣៧ ។

២១. ហួត តាត កល្យាណមិត្តរបស់ខ្ញុំ ទំព័រ ៣៥ ។

ទៀតមុនពេលដេរភ្ជាប់ឱ្យបានោះ គឺមួយត្រូវដេរនៅក និងមួយទៀតនៅជើង ។ ពីរបន្ទះថែមនេះឈ្មោះថា "គីវេយ្យក" និង"ជង្ឃេយ្យក" ។

២- សាមណេរត្រូវស្លៀកដូចភិក្ខុដែរ ។ ដូច្នេះនៅក្នុងវត្ត និងកន្លែងស្ងាត់អាចគ្រង ចំណែកនៅក្នុងភូមិត្រូវឃ្លុំ ។

៣- ការប្រើប្រាស់ "ផាក្រាប"[២២] ត្រូវលុបបោល ប៉ុន្តែអាចប្រើ "និសីទនៈ" ដែលបានអនុញ្ញាតដោយព្រះគម្ពីរ ។

៤- ប្រសិនបើសាមណេរមានចំណេះស្មើភិក្ខុនោះ អាចឱ្យសូត្រធម៌រួមគ្នាបាន ប៉ុន្តែបើនៅមានចំណេះដឹងទាបនៅឡើយ ត្រូវអនុវត្តតាមលក្ខណៈប្រពៃណី ។

៥- មុនចាន់ បព្វជិតទាំងអស់អាចសូត្រធម៌រំលឹកគុណព្រះពុទ្ធ បានដោយលើកដៃប្រណមទាំងសង ទោះមិនមានចែងក្នុងគម្ពីរក៏ដោយ[២៣] ។

សេចក្តីបញ្ញត្តិនេះ បានបញ្ជាក់នូវការទទួលយកភាគច្រើននូវការប្រតិបត្តិ ដែលមានចែងក្នុងគម្ពីរព្រះត្រៃបិដក ដែលជាស្នាដៃដ៏មហិមារបស់ព្រះសង្ឃក្មេងៗ ដែលបានតស៊ូជម្នះនូវគ្រប់ឧបសគ្គតាំងពីដើម

២២. ផាក្រាបនេះ ជាសំពីសៀម ដែលគេបានប្រើតាំងពីប្រទេសកំពុងចលាចលមក ហើយហូតមកដល់សម័យក្រោយ គេលែងប្រើទៀតហើយ ។ ផាក្រាបសៀម ជាសំពត់មានពណ៌លឿងចាស់ ប្រវែង ២ហត្ថ ទទឹង ១ហត្ថ១ចំអាម គេបត់ខាងទទឹងជា៣ផ្នត់ (ជួន ណាត ២០០២ ចិរវក្ខនក:សន្ទេបទំព័រឃ) ។

២៣. Francois Bizot, p. 18. ជួន ណាត ២០០២ ទំព័រ ឃ ។

សតវត្ស ដើម្បីសេចក្ដីចម្រើនរបស់សាសនាជាតិខេមរៈ ។ ទីបំផុត ការខំប្រឹងប្រែងនេះ បានទទួលនូវមហាជោគជ័យយ៉ាងធំធេង ពិសេសក្នុងពេលដែលសម្ដេចព្រះសង្ឃរាជ *ជួន ណាត* និង *ហួត តាត* ធ្វើជាអ្នកដឹកនាំសាសនាជាតិបន្តបន្ទាប់មក ។

សេចក្ដីសន្និដ្ឋាន

ក្នុងជំណាក់កាលស្ដារព្រះពុទ្ធសាសនាឡើងវិញ បញ្ហាមួយចំនួនបានកើតឡើងស្របគ្នានោះដែរ ។ ក្នុងបំណងទប់ទល់ការសាយភាយរបស់ឥទ្ធិពលបរទេស កាលទេសៈបានតម្រូវឲ្យមានការអភិវឌ្ឍន៍ការអប់រំនៅក្នុងស្រុក ។ ការរីកចម្រើនវិស័យអប់រំនេះហើយ ដែលអាចដឹកនាំទៅរកការកសាងសាសនាជាតិមួយ ដែលមានភាពបរិសុទ្ធត្រឹមត្រូវតាមពុទ្ធវចនៈ ។

ទោះមានឧបសគ្គធំៗជាច្រើនក៏ដោយ ចលនារបស់យុវជនក្នុងសាសនា មិនមានការរួញរានោះទេ ។ សាសនាជាតិនេះ បានស្ថាបនាឡើងមកដោយអ្នកប្រតិបត្តិពិតៗ ទោះជាអ្នកដឹកនាំមិនមានចំណូលចិត្តគាំទ្រ ។ អ្នកប្រតិបត្តិវ័យចំណាស់តែងប្រកាន់យកនូវទស្សនៈហួសសម័យ ដោយមិនមានការពិចារណា និងតែងប្រឆាំងចំពោះការកែតម្រូវថ្មីៗជានិច្ច ព្រោះតែមានគំនិតចង់ខ្ពស់ជាងក្មេងៗជានិច្ច ។ ដូច្នេះ ចលនាក្នុងកសាងសាសនានេះ មានសម្ទុះកាន់តែលឿនពេលដែលមានការលើកទឹកចិត្តពីអ្នកដឹកនាំ ។

តឹកតាងប្រវត្តិសាស្ត្រនេះ អាចជាមេរៀនមួយដ៏ល្អសម្រាប់

គោលនយោបាយរៀបចំសាសនាជាតិខ្មែរ នាពេលបច្ចុប្បន្ននេះ ។ ទន្ទឹមពេលដែលការប្រតិបត្តិព្រះពុទ្ធសាសនា នាពេលសព្វថ្ងៃកាន់តែធូររលុង តម្លៃសាសនាកាន់តែធ្លាក់ចុះ ឥទ្ធិពលវប្បធម៌បរទេសកាន់តែរាលដាលកាន់តែច្រើននោះ គេគួរផ្ដោតការយកចិត្តទុកដាក់លើការលើកតម្កើងសាសនាជាតិ ដោយញុំាងឲ្យមានការប្រតិបត្តិតាមពុទ្ធវចនៈឡើងវិញ តាមរយៈការលើកកម្ពស់វិស័យអប់រំផ្នែកសាសនា ។ ជាលទ្ធផលយើងនឹងអាចពង្រីកនូវតម្លៃនៃសាសនាជាតិ និងឲ្យចៀសផុតពីភាពរកាំរកូសរវាងក្រុមជំនឿខុសគ្នា នេះខ្ញុំមិននិយាយទៅដល់ការយកសាសនា ទៅប្រើសម្រាប់ធ្វើជាផលប្រយោជន៍នយោបាយដែលជាប្រធានបទមួយ ដោយឡែកគួរមានការសិក្សាស្រាវជ្រាវនោះផងទេ ។ ការអនុញ្ញាតឲ្យមានជម្រើសក្នុងជំនឿ ជាមធ្យោបាយអាចធ្វើឲ្យចៀសផុតអំពីជម្លោះសាសនា ចំណែកការលើកកម្ពស់វិស័យអប់រំដែលមានលក្ខណៈជាប្រព័ន្ធច្បាស់លាស់ គឺជាគន្លឹះដែលអាចឈានទៅរកការឯកភាពជាតិ ។

ឯកសារយោង

១. អត្ថបទជាភាសាខ្មែរ

-ជួន ណាត វចនានុក្រមខ្មែរ ភ្នំពេញពុទ្ធសាសនបណ្ឌិត្យឆ្នាំ១៩៦៧ ។

-ជួន ណាត ចីវក្ខន្ធកៈសង្ខេប ភ្នំពេញពុទ្ធសាសនបណ្ឌិត្យ បោះពុម្ពលើកទី២ ឆ្នាំ២០០២ ។

-ហួត តាត កល្យាណមិត្តរបស់ខ្ញុំ ភ្នំពេញពុទ្ធសាសនបណ្ឌិត្យ បោះពុម្ពលើកទី២ ឆ្នាំ១៩៩៣ ។

-ទស្សនាវដ្ដី ពន្លឺពុទ្ធចក្រ ឆ្នាំ១៩៦១ ។

-ទស្សនាវដ្ដី កម្ពុជសុរិយា

-ហ្វីលសាសនាកិច្ចានុក្រម មាននៅពុទ្ធសាសនបណ្ឌិត្យ ។

២. អត្ថបទជាភាសាបរទេស

Archives National du Cambodge
Fonds du Résident Supérieur du Cambodge (RSC)

Bizot, Francois (1976) Le Figuier à Cinq Branche su le bouddhisme khmer, Paris:
EFEO.

Edwards, Penny (2003) Cambodge: Cultivation of a Nation 1863-1945, Ph.D dissertation.

ប្រវត្តិទីក្រុងពារាណសី

ដោយៈ ភិក្ខុវជិរប្បញ្ញោ **ញៀម គីមតេង**

កាលដែលខ្ញុំនៅក្មេង ខ្ញុំចូលចិត្តស្ដាប់ចាប៉ីរៀង ច្រៀងដោយអ្នកចម្រៀងល្បីៗ ដែលធ្វើឲ្យខ្ញុំចងចាំបានយ៉ាងល្អនូវពាក្យពេចន៍ វគ្គ ឃ្លាខ្លះៗនៃទំនុកច្រៀង ដូចជាឈ្មោះក្រុងពារាណសី ឬនគរពារាណសី ។ បន្ទាប់មកទៀត ខ្ញុំបានចូលបួសជាសាមណេរក្នុងពុទ្ធសាសនា ធ្វើឲ្យខ្ញុំបានស្គាល់ឈ្មោះ "ក្រុងពារាណសី"នេះកាន់តែច្បាស់ជាងមុនបន្តិច តាមរយៈការសិក្សាព្រះធម៌ឈ្មោះធម្មចក្រ និងការអានរឿងជាតក មានបញ្ញាសជាតក និងទសជាតិជាដើម ។ ពេលខ្ញុំបានចូលសិក្សាភាសាបាលីនៅសាលាពុទ្ធិកសិក្សាធ្វើឲ្យខ្ញុំបានស្គាល់ទីក្រុងពារាណសី កាន់តែច្បាស់ជាងមុនថែមទៀតតាមរយៈការបកប្រែគម្ពីរធម្មបទជាដំបូង និងគម្ពីរនានាទៀត ។ តែទោះបីម្ដេចក្ដី ការស្គាល់ទីក្រុងពារាណសីរបស់ខ្ញុំកាលនោះ នៅតែក្នុងក្ដីស្រមៃ ត្រឹមជារឿងនិទានតែប៉ុណ្ណោះឯង មិនដឹងថាទីក្រុងពារាណសីនោះនៅឯណាទេ...។ ពេលខ្ញុំបានទៅសិក្សាថ្នាក់អនុបណ្ឌិតទស្សនវិជ្ជាពុទ្ធសាសនា នៅសាកលវិទ្យាល័យញូដែលីប្រទេសឥណ្ឌា ខ្ញុំបានទៅដល់ទីក្រុងនោះ ដោយទឹកចិត្តរំភើបក្រេ-

ផែន ហាក់បានទៅជួបព្រះពុទ្ធអង្គផ្ទាល់ ។ ខ្ញុំបានទៅទស្សនាទីក្រុងពារាណសីជាញឹកញាប់ដែរ ដើម្បីទទួលយកព្រះសារីរិកធាតុ និងពុទ្ធស្ថានទានាផងដែរ ។ ខណៈដែលខ្ញុំកំពុងសិក្សា ខ្ញុំបានស្រាវជ្រាវពីប្រវត្តិទីក្រុងនោះ និងព្រឹត្តិការណ៍នានាទៀត ដែលទាក់ទងនឹងទីក្រុងពារាណសីនោះឯង ។ ខ្ញុំបានសរសេរជាអត្ថបទភាសាខ្មែរ ហើយគិតថានឹងបោះពុម្ពនៅពេលណាមួយ ដើម្បីចែកជូនដល់អ្នកដែលចូលចិត្តអាន ។

ខ្ញុំសង្ឃឹមថាអត្ថបទនេះ អាចជាប្រយោជន៍បានមួយចំណែកធំ ដល់លោកអ្នកដែលមានបំណងចង់ស្វែងយល់ពីប្រវត្តិពុទ្ធសាសនាពិសេសពីទំនាក់ទំនងរវាងព្រះពុទ្ធបរមគ្រូ ទៅនឹងទីក្រុងពារាណសីនេះឯង ។ នៅមានព័ត៌មានជាច្រើនទៀត ស្តីពីទីក្រុងពារាណសី ដែលខ្ញុំមិនបានសរសេរបញ្ចូលក្នុងអត្ថបទនេះ ដោយហេតុមិនចង់ឲ្យអត្ថបទនេះមានទំព័រច្រើនពេក ។ សូមអភ័យទោសទុកជាមុន ចំពោះរាល់កំហុសឆ្គងទាំងឡាយដោយអចេតនា ដែលកើតមានក្នុងអត្ថបទនេះ ។

ថ្ងៃទី២៩ ខែឧសភា ឆ្នាំ២០០៦

នៅក្នុងគម្ពីរអង្គុត្តរនិកាយ សុត្តន្តបិដក បានបញ្ជាក់អំពីមហាជនបទទាំង១៦នោះដោយពិស្ដារ ។ *កាសី* ជាឈ្មោះរដ្ឋមួយក្នុងចំណោមមហាជនបទទាំង១៦នោះ ។ មុនសម័យពុទ្ធកាល ដែនកាសី គឺជារាជាណាចក្រដ៏មានឥទ្ធិពលបំផុត ។ លុះមកដល់សម័យពុទ្ធកាល ដែនកាសី បានធ្លាក់នៅក្រោមការត្រួតត្រារបស់ស្ដេច-*បសេនទិ* ជាព្រះរាជាដែនកោសលវិញ ។ ក្នុងមហាគោវិន្ទសូត្រ បានបញ្ជាក់ថា *ព្រះបាទធតរដ្ឋ* ជាបឋមក្សត្រនៃដែនកាសីនេះឯង ។ រាជធានីរបស់ដែនកាសីឈ្មោះពារាណសី ដែលជាទីក្រុងមានអាយុកាលចំណាស់ជាងគេនៅក្នុងទ្វីបអាស៊ីនេះ ។ ជាច្រើនពាន់ឆ្នាំមកហើយ ទីក្រុងពារាណសី មិនដែលមានការផ្លាស់ប្ដូរទីតាំងឡើយ ។ ក្នុងគម្ពីរជាតកបានរៀបរាប់ពីឈ្មោះទីក្រុងពារាណសីថា ទីក្រុងសុរុន្ធនៈ (ក្នុងឧទ្ទយជាតក), សុតសោណៈ, សោមានន្ទៈ, ផុស្សវតី, រមនគារៈ និងមុលិនី ជាដើម ។

នៅក្នុងចក្កវត្តិសីហនាទសូត្រ នៃគម្ពីរទីឃនិកាយសុត្តន្ត-បិដកបញ្ជាក់ថា ក្នុងពេលព្រះពុទ្ធព្រះនាមសិអារ្យមេត្រីយ៍បានត្រាស់ដឹងឡើងក្នុងលោក ទីក្រុងពារាណសីនឹងមានឈ្មោះថាទីក្រុងកេតុមតី ជាទីក្រុងមានការរុងរឿងក្រៃលែង និងមានមនុស្សម្នាយ៉ាងច្រើនកុះករ ។ ពួកប្រវត្តិវិទូមិនទាន់រកឃើញថា ទីក្រុងពារាណសីនេះមានអាយុកាលប៉ុន្មានសតវត្សមកហើយទេ ។ នៅក្នុងគម្ពីរជាតកមានការពិពណ៌នាពីនាមព្រះមហាក្សត្រជាច្រើនអង្គ ដែលបានគ្រង

អំណាចនៅក្នុងក្រុងពារាណសីជាបន្តបន្ទាប់ ដូចជាព្រះរាជានាម អង្គៈ, ឧគ្គសេនា, ឧទេយ្យ, កិកី, ធនញ្ជនៈ, មហាសីលវៈ និង ព្រះរាជានាមវិស្សសេនាជាដើម ។ ព្រះរាជាគ្រប់ព្រះអង្គ ដែលបាន គ្រប់គ្រងអំណាចក្នុងនគរនោះ ប្រហែលជាមានសន្តតិវង្សតមកពី ព្រះបាទព្រហ្មទត្ត ឬក៏ព្រហ្មទត្ត ជាបរមនាមរបស់ព្រះរាជាក្រុងពារាណសី។

ក្រុងពារាណសី តាំងនៅតាមបណ្តោយដងទន្លេគង្គា(Ganga) ដែលជាទន្លេដ៏ស័ក្តិសិទ្ធិរបស់អ្នកកាន់សាសនាហិណ្ឌូ ។ ទីក្រុង ពារាណសី ជាទីក្រុងដ៏សំខាន់មួយនៅក្នុងសតវត្សទី៧ មុនគ.ស. ។ មុនសម័យពុទ្ធកាល ទីក្រុងពារាណសី គឺជាទីតាំងដ៏រឹងមាំនៃព្រហ្មញ្ញ សាសនា មកដល់សម័យពុទ្ធកាល ព្រះពុទ្ធបានកំណត់យកទី- នោះជាទីតាំងកំមួយ សម្រាប់ផ្សាយពុទ្ធសាសនាទៅកាន់ទីស្ថាន នានា ។ ទោះបីពុទ្ធសាសនាបានយកទីក្រុងពារាណសី ជាមជ្ឈ- មណ្ឌលរបស់ខ្លួនក៏ដោយ ក៏ទីក្រុងនោះនៅតែជាសាសនមណ្ឌលដ៏ សំខាន់របស់សាសនាហិណ្ឌូដដែល ។ ចាប់ពីសតវត្សទី១១ នៃគ.ស. គឺនៅក្នុងរជ្ជកាលព្រះបាទអធិរាជ*មុឃល្ហៈ* (Mughal Emperor), ព្រះរាជានាម*អូរង្គសិប* (Aurangzeb) ទ្រង់គោរព សាសនាឥស្លាម បានដឹកនាំពួកឥស្លាមសាសនិករាយកំទេចវត្ត អារាម និងសំណង់នានារបស់ពុទ្ធសាសនា និងសាសនាហិណ្ឌូ ដែលមាននៅទីនោះពីមុនមក ហើយបានកសាងវិហារឥស្លាមជំនួស វិញ និងបានបង្ខំអ្នកស្រុក ឲ្យងាកមកគោរពសាសនាឥស្លាមជំនួស

វិញ ។ ជាច្រើនសតវត្សបន្ទាប់មក សាសនាហិណ្ឌូក៏មានឥទ្ធិពលទៅលើទីក្រុងពារាណសីវិញ ហេតុនេះទើបពាក្យថា "ពារាណសី" បានក្លាយទៅជានិមិត្តរូប នៃការរស់ឡើងវិញរបស់សាសនាហិណ្ឌូ ។

ពួកអ្នកគោរពសាសនាហិណ្ឌូ តែងតែនាំគ្នាទៅមុជទឹកទន្លេគង្គានៅពេលព្រឹកព្រលឹមជាប្រចាំ ពិសេសនៅពេលរដូវត្រជាក់ ដោយមានជំនឿថា ការបានងូតទឹកទន្លេគង្គា អាចជួយឲ្យពួកគេជម្រះបាននូវអំពើបាបទាំងឡាយទាំងពួង ដែលបានប្រព្រឹត្តកន្លងមក ។ មិនត្រឹមតែប៉ុណ្ណោះទេ ទឹកទន្លេគង្គានេះ មានអានុភាពជួយឲ្យពួកគេ បានទៅកាន់ស្ថានសួគ៌បន្ទាប់ពីការស្លាប់ទៅ ។ សាកសពមនុស្សស្លាប់ ត្រូវបានគេយកទៅបូជានៅមាត់ទន្លេគង្គា ពេលបូជារួច គេនាំយកកំទេចឆ្អឹងដែលនៅសេសសល់ ទៅបាចសាចទៅក្នុងទឹកទន្លេគង្គា សូម្បីធ្យូង ឬរបស់ដែលនៅសេសសល់ ក៏ត្រូវគេរុញទម្លាក់ចូលក្នុងទឹកទន្លេគង្គាទាំងអស់ដែរ ដើម្បីឲ្យព្រលឹងអ្នកស្លាប់បានទៅកាន់ស្ថានសួគ៌ ។

ពារាណសី ជាទីប្រជុំអ្នកចេះដឹងខាងភាសាសំស្ក្រឹត ពិសេសជាមជ្ឈមណ្ឌលបង្រៀនភាសាសំស្ក្រឹត ដែលមានមកតាំងពីបុរាណកាល សូម្បីតែសព្វថ្ងៃនេះ ទីនោះក៏នៅតែជាមជ្ឈមណ្ឌលដ៏សំខាន់នៃភាសាសំស្ក្រឹតដដែល ។ សព្វថ្ងៃនៅទីក្រុងពារាណសីមានសាកលវិទ្យាល័យធំៗពីរកន្លែង គឺសាកលវិទ្យាល័យសំស្ក្រឹត (Sanskrith University) និងមួយទៀត សាកលវិទ្យាល័យហិណ្ឌូ

ពារាណសី (Benares Hindu University) ។

ពួកប្រវត្តិវិទូកត់ត្រាទុកមកថា បានជាទីក្រុងនោះមានឈ្មោះថាពារាណសី ពីព្រោះទីក្រុងនោះឯង តាំងនៅត្រង់ចន្លោះដងទន្លេធំពីរ គឺទន្លេ "*វរណៈ*" និងទន្លេ "*អាសី*" ។ ពីបុរាណទីក្រុងពារាណសី គឺជាមជ្ឈមណ្ឌលសេដ្ឋកិច្ច និងឧស្សាហកម្មដ៏សំខាន់មួយដែលបានធ្វើការផ្លាស់ប្ដូរពាណិជ្ជកម្ម ដោយផ្ទាល់ជាមួយក្រុងសាវត្ថី (ស្ថិតនៅខាងជើង) ទីក្រុងតក្កសិលា (ស្ថិតនៅខាងលិច) កាត់តាមដងផ្លូវលំធំមួយឈ្មោះ *គទ្ទិយៈ* ទៅកាន់ទីក្រុងរាជគ្រឹះ (ដែលស្ថិតនៅខាងកើត) និងមានផ្លូវគមនាគមន៍ជើងទឹក សម្រាប់ផ្លាស់ប្ដូរទំនិញពាណិជ្ជកម្ម ជាមួយទីក្រុងកោសម្ពី, ទីក្រុងបាតលិបុត្រ និងទីក្រុងវេសាលី ។ នៅក្នុងមិលិន្ទបញ្ហាបញ្ជាក់ថា សំពត់ដែលល្អជាងគេ គឺសំពត់ដែលត្បាញនៅដែនកាសី ដែលពួកឈ្មួញនាំយកទៅលក់នៅសកលនគរ គ្រប់គ្រងដោយស្ដេចមិលិន្ទ ។

ក្នុងនិទានជាតកមានបញ្ជាក់ផងដែរថា ទីក្រុងពារាណសី ជាទីផ្សារលក់ខ្លឹមចន្ទន៍ក្រឹស្នា, របស់របរសិប្បកម្ម, សំពត់ល្អៗ, គ្រឿងអលង្ការមាស-ពេជ្រ និងជាកន្លែងបង្ហាត់សេះដ៏រឹងផងដែរ។ ជាប្រពៃណីពួកយុវជននៅក្រុងពារាណសី តែងនាំគ្នាទៅសិក្សាចំណេះវិជ្ជាផ្សេងៗ ពីសំណាក់គ្រូអាចារ្យទិសាបាមោក្ខ នៅសាកលវិទ្យាល័យតក្កសិលា ។ ប៉ុន្តែនៅសម័យនោះ ទីក្រុងពារាណសី ក៏ជាមជ្ឈមណ្ឌលបណ្ដុះបណ្ដាលសិល្បវិទ្យាមួយ មានឈ្មោះល្បីល្បាញសម្បើមណាស់ដែរ ។

បច្ចុប្បន្ននេះ ទីក្រុងពារាណសី មានឈ្មោះថា "វ៉ារ៉ាណាស៊ី" (Varanashi) ឬទីក្រុងបេណារ៉េស (Benares) ឬហៅថាទីក្រុងកាសី (Kashi) ស្ថិតនៅក្នុងរដ្ឋឧត្តរប្រទេស (Uttar Pradesh) ប្រទេស-ឥណ្ឌា ។ រដ្ឋឧត្តរប្រទេសមានផ្ទៃដីសរុប ២៣៨,៥៦៦ គីឡូម៉ែត្រ-ក្រឡា មាន៧០ស្រុក និងមានប្រជាជនសរុប ១៦៦,០៥២,៨៥៩នាក់ (មួយរយហុកសិបប្រាំមួយលាន ហាសិបពីរពាន់ ប្រាំបីរយហា-សិបប្រាំបួននាក់) ដង់ស៊ីតេក្នុងមួយគីឡូម៉ែត្រក្រឡា ៦៨៩នាក់ ។

ឥសិបតនមិគទាយវ័ន

ទីក្រុងសារនាថ (Sarnath) មានចម្ងាយ១០គ.ម. ស្ថិតនៅខាងជើងទីក្រុងពារាណសី ។ ទីនោះនៅមានសំណង់ចាស់ៗជាច្រើនបានបន្សល់ទុកតាំងពីសម័យពុទ្ធកាល ដែលមានអាយុជាង ២៥០០ឆ្នាំមកហើយ ។ សព្វថ្ងៃទីក្រុងតូចនេះ គឺជាមជ្ឈ-មណ្ឌលដ៏សំខាន់បំផុតមួយ ក្នុងចំណោមសំវេជនីយដ្ឋានធំៗទាំង៤កន្លែងរបស់ពុទ្ធសាសនា ។ ពីបុរាណទីនោះមានឈ្មោះថា ឥសិបតនមិគទាយវ័ន ។ ឈ្មោះនេះផ្សំចេញមកពីពាក្យពីរម៉ាត់គឺ "ឥសិបតនៈ" និង "មិគទាយវ័ន" ។ ពាក្យថា ឥសិបតនៈ មានន័យថា "ការធ្លាក់ចុះនៃឥសី" ដោយមាននិទានក្នុងគម្ពីរមហាវស្តុ ជាភាសាសំស្ក្រឹតថា នៅក្នុងពេលមួយនោះ មានព្រះបច្ចេកពុទ្ធ ៥០០ អង្គបាននិមន្តចូលទៅកាន់ទីព្រៃនោះ ដើម្បីគង់ចាំវស្សាតាមធម្មតា ។

នៅក្នុងការគង់ចាំវស្សា ៣ ខែ ព្រះបច្ចេកពុទ្ធទាំង ៥០០ អង្គនោះ បានខិតខំប្រឹងប្រែងប្រតិបត្តិធម៌ រហូតដល់រូបកាយស្គាំងស្គមដួលចុះលើផែនដី ទីបំផុតក៏សុគតទាំងអស់អង្គទៅ ។ ពាក្យបាលីថា "បត:" គឺជាកិរិយាសព្ទប្រែមកថា "ដួលចុះ" ឬក៏ "ធ្លាក់ចុះក្រោម"។ ភាសាបាលីហៅអ្នកបួសដែលរស់នៅក្នុងព្រៃថា ឥសី, ភាសាសំស្ក្រឹតថា ឫស្សី, ដូច្នេះទីនោះ ក៏ត្រូវបានគេហៅថា "ឥសិបតន:" ឬ "ឫស្សីបត្ន:" តរៀងមក ។

ម៉្យាងទៀត ទីនោះមានព្រៃដុះទ្រុបទ្រុល ជាទីប្រជុំនៃរុក្ខជាតិជាច្រើនប្រភេទ មានអូរ មានទីទួល ទីទំនាប ដែលជាអំណោយផលល្អ អាចឲ្យសត្វព្រៃជាច្រើនប្រភេទ រស់នៅបានដោយស្រួលពិសេស មានសត្វប្រើស ក្តាន់ ឈ្លូស និងសត្វចតុប្បាទឯទៀតអាស្រ័យនៅដោយសុខស្រួល ។ ព្រះចៅក្រុងពារាណសី បានកំណត់យកទីព្រៃនោះ ជាឧទ្យានរបស់ព្រះរាជា ហាមអ្នកប្រមាញ់ចូលទៅបរបាញ់សត្វក្នុងព្រៃនោះ ដើម្បីរក្សាទុកសត្វចតុប្បាទទាំងនោះ ឲ្យរស់នៅដោយសុខសន្តិភាព ទើបទីនោះមានឈ្មោះថា "មិគទាយវ៍ន" ប្រែថា "ព្រៃឲ្យអភ័យដល់សត្វម្រឹគ" ។ ភាសាសំស្ក្រឹតហៅទីនោះថា "ម្រិគទាយវ៍ន" តរៀងមក ។

ក្រុងសារនាថ

មានជាតកមួយទៀតនិទានថា សម័យមួយ ព្រះពោធិសត្វនៃយើង បានកើតជាសត្វប្រើសមាសឈ្មោល មានឈ្មោះថា "សារង្គនាថ" ជាស្តេចនៃសត្វប្រើស ដែលរស់នៅក្នុងព្រៃនោះឯង ។ ប្រើសពោធិសត្វ តែងឲ្យដំបូន្មានល្អៗក្នុងការរស់នៅ ដល់សត្វប្រើសឯទៀតៗ ជាហេតុឲ្យសត្វប្រើសទាំងឡាយ ទទួលយកប្រើសពោធិសត្វ ជាទីពឹងតរៀងមក ។ ពេលមួយនោះ ស្តេចប្រើសមាស បានជួយសង្គ្រោះប្រើសញីមានផ្ទៃពោះមួយ ឲ្យរួចជីវិតពីមរណា ទើបពាក្យថា "សារង្គនាថ" ដែលជាឈ្មោះរបស់ប្រើសពោធិសត្វ បានមកជាឈ្មោះតំបន់នោះ ។ ក្រោយមកពាក្យថា "សារង្គនាថ" ហៅក្លាយថា "សារនាថ" (Sarnath) រហូតមកដល់សព្វថ្ងៃនេះ ។

បញ្ចវគ្គិយភិក្ខុ

ថ្ងៃ១៥កើត ខែពិសាខ ឆ្នាំរកា នៅទៀបគល់នៃដើមពោធិព្រឹក្សដ៏ឧត្តម ក្នុងឧរុវេលានិគម ជិតមាត់ស្ទឹងនេរញ្ជរា ដែនមគធៈបច្ចុប្បន្នមានឈ្មោះ ពុទ្ធគយា ក្នុងស្រុកគយា រដ្ឋប៊ីហា ប្រទេសឥណ្ឌា ។ ក្រោយការបានត្រាស់ដឹងបាន៤៩ថ្ងៃមក ព្រះពុទ្ធអង្គបាននិមន្តចេញពីពុទ្ធគយា ដោយព្រះបាទាតែមួយព្រះអង្គឯង ក្នុងបំណងនាំយកព្រះធម៌ ដែលទើបបានត្រាស់ដឹងថ្មីៗ ទៅសម្តែង

ប្រាប់អាឡារតាបស កាឡាមគោត្ត និងឧទកតាបស រាមបុត្ត ជាគ្រូធំដែលព្រះអង្គធ្លាប់បានស្នាក់រៀនសូត្រ មុនពេលបានត្រាស់ដឹង ប៉ុន្តែព្រះអង្គទ្រង់ជ្រាបថា តាបសទាំងពីរនោះ បានអនិច្ចកម្មអស់ទៅហើយ ក៏និមន្តឆ្ពោះទៅកាន់ព្រៃឥសីបតនមិគទាយវ័នតែម្តង ដើម្បីសម្តែងធម៌ប្រាប់ដល់តាបសទាំងប្រាំអង្គ ដែលបានចេញបួសតាមព្រះអង្គ តែដោយឃើញព្រះអង្គលះបង់ចោលទុក្ករកិរិយា ហើយវិលមកឆាន់ចង្ហាន់ និងប្រព្រឹត្តតាមធម្មតាវិញ ក៏អស់ជំនឿ ហើយនាំគ្នារត់ចោលព្រះអង្គ ទៅនៅក្នុងព្រៃឥសីបតនមិគទាយវ័នវិញ ពីព្រោះទីនោះ មានពួកឥសីជាច្រើនរស់នៅ ។ តាបសទាំងប្រាំរូបនោះមានឈ្មោះ កោណ្ឌញ្ញៈ, វប្បៈភទ្ទិយៈ, មហានាម និងអស្សជិត។

មានរឿតំណាលពីតាបសទាំងប្រាំអង្គនោះថា តាបសឈ្មោះកោណ្ឌញ្ញៈ ជាព្រាហ្មណ៍ក្មេងជាងគេ ក្នុងចំណោមព្រាហ្មណ៍ទាំង៨នាក់ ដែលបានជ្រើសរើស ឲ្យចូលទាយលក្ខណៈថ្វាយព្រះកុមារពោធិសត្វ ក្នុងពេលដែលទើបប្រសូតមកថ្មីៗ ។ ដោយជឿជាក់ថា ព្រះកុមារពិតជាទ្រង់បានត្រាស់ដឹងជាព្រះពុទ្ធក្នុងលោក ក៏ស្ម័គ្រចិត្តចេញបួសតាមព្រះអង្គដែរ ។ ចំណែកតាបសបួននាក់ទៀត ជាកូនរបស់ព្រាហ្មណ៍ដែលបានទាយលក្ខណៈថ្វាយព្រះអង្គដែរ តែដោយខ្លួនមានវ័យចំណាស់ មិនអាចរស់នៅទាន់ព្រះកុមារបានត្រាស់ជាព្រះពុទ្ធ ក៏បានផ្តាំកូនថាបើព្រះសិទ្ធត្ថកុមារចេញបួស ឲ្យចេញបួសតាមព្រះអង្គកុំខាន ។

ពេលព្រះសមណគោតម បានសម្រេចព្រះទ័យលះបង់ចោលនូវអត្តកិលមថានុយោគ គឺការបំពេញនូវទុក្ករកិរិយាតឹងតែង ដែលជាការធ្វើខ្លួនឲ្យលំបាកឥតប្រយោជន៍ ហើយព្រះអង្គបានវិលត្រឡប់មកចាន់ចង្ហាន់ និងប្រព្រឹត្តតាមប្រក្រតីវិញ តាបសទាំង៥នោះ មានការអាក់អន់ស្រពន់ចិត្ត និងអស់សង្ឃឹម ក៏នាំគ្នារត់ចោលព្រះអង្គ គេចទៅរស់នៅក្នុងព្រៃឥសិបតនមិគទាយវ័ន ទៀបក្រុងពារាណសីវិញ ។ ពេលបានដំណឹងថា ព្រះពុទ្ធនិមន្តទៅដល់ក្នុងព្រៃឥសិបតនមិគទាវ័នហើយ តាបសទាំងប្រាំរូប បានចេញទៅទទួលស្វាគមន៍ព្រះអង្គ ឆ្ងាយពីកន្លែងដែលពួកខ្លួនរស់នៅ ហើយបាននិមន្តព្រះអង្គ ទៅគង់កន្លែងដ៏សមគួរមួយ ដែលពួកខ្លួនបានរៀបចំទុកជាមុនស្រេច ។

ព្រះពុទ្ធបាននិមន្តដល់ព្រៃឥសិបតនមិគទាយវ័ន នៅថ្ងៃទី១៥កើត ខែអាសាឍ ។ នៅក្នុងព្រៃឥសិបតនមិគទាយវ័ន ព្រះអង្គបានសម្តែងធម៌ទេសនាប្រោសតាបសទាំង៥នាក់ ឲ្យបានសម្រេចធម៌តាមលំដាប់ឧបនិស្ស័យគ្រប់ៗគ្នា ហើយបានបំបួសជាឯហិភិក្ខុតាមលំដាប់ ទើបមានឈ្មោះថា បញ្ចវគ្គិយភិក្ខុ ដែលមានន័យថា "ក្រុមភិក្ខុមានគ្នា៥អង្គ" ។

ការបង្កើតសហគមន៍សង្ឃដំបូងបំផុត

ព្រះពុទ្ធបានគង់ចាំវស្សាដំបូងបំផុត នៅឥសីបតនមិគទាយវ័ន ជាមួយនឹងបញ្ចវគ្គិយភិក្ខុ ។ នៅទីនោះ ព្រះអង្គបានបំបួសយសកុលបុត្រ ជាកូនរបស់សេដ្ឋីនៅក្រុងពារាណសី និងសម្លាញ់របស់យសកុលបុត្រចំនួន៥៤នាក់ទៀត ។ ក្រោយបានបួសហើយ ព្រះអង្គបានសម្តែងធម៌ប្រោស រហូតបានសម្រេចជាព្រះអរហន្តទាំងអស់អង្គ ។ ពេលនោះ មានព្រះអរហន្តចំនួន៦១អង្គក្នុងលោក រួមទាំងព្រះពុទ្ធអង្គផង ។

នៅឥសីបតនមិគទាយវ័ន ព្រះអង្គបណ្តុះបណ្តាលបានព្រះសង្ឃចំនួន៦០អង្គ ដែលជាព្រះអរហន្ត (ព្រះសង្ឃជាបញ្ញវន្ត) មានសមត្ថភាពគ្រប់គ្រាន់ ក្នុងការផ្សព្វផ្សាយពុទ្ធសាសនាទៅកាន់បរិស័ទគ្រប់ទិសទី ។ ក្រោយការចេញវស្សាភ្លាម ព្រះពុទ្ធបានធ្វើសេចក្តីប្រកាសមួយ ដល់ព្រះសង្ឃសាវ័កទាំង៦០អង្គនោះ ដែលមានខ្លឹមសារថា ៖

ចរថ ភិក្ខវេ ចារិកំ ពហុជនហិតាយ ពហុជនសុខាយ លោកានុកម្បាយ អត្ថាយ ហិតាយ សុខាយ ទេវមនុស្សានំ មា ឯកេន ទ្វេ អគមិត្ថ ទេសេថ ភិក្ខវេ ធម្មំ អាទិកល្យាណំ មជ្ឈេកល្យាណំ បរិយោសានកល្យាណំ សាត្ថំ សព្យញ្ជនំ កេវលបរិបុណ្ណំ បរិសុទ្ធំ ព្រហ្មចរិយំ បកាសេថ សន្តិ សត្តា

អប្បរជក្ខជាតិកា អស្សវនតា ធម្មស្ស បរិហាយន្តិ ភវិស្សន្តិ ធម្មស្ស អញ្ញាតារោ ។

ប្រែថា

ម្នាលភិក្ខុទាំងឡាយ អ្នកទាំងឡាយចូរត្រាច់ទៅកាន់ចារិក (គឺស្រុក និគមរាជធានី ហើយសម្តែងធម៌) ដើម្បីជាប្រយោជន៍ និង សេចក្តីសុខដល់ជនជាច្រើន ដើម្បីអនុគ្រោះដល់សត្វលោក ដើម្បី ជាប្រយោជន៍ ដើម្បីជាគុណ ដើម្បីសេចក្តីសុខដល់ទេវតា និង មនុស្សទាំងឡាយ អ្នកទាំងឡាយកុំទៅពីរនាក់ តាមផ្លូវជាមួយគ្នា ឡើយ ម្នាលភិក្ខុទាំងឡាយ អ្នកទាំងឡាយចូរសម្តែងធម៌ឲ្យពិរោះ បទខាងដើម បទកណ្តាល និងបទខាងចុង អ្នកទាំងឡាយចូរ ប្រកាសនូវព្រហ្មចរិយធម៌ដ៏បរិសុទ្ធ ប្រកបដោយអត្ថ និងព្យញ្ជនៈដ៏ ពេញបរិបូណ៌ទាំងអស់ សត្វទាំងឡាយដែលមានធូលី គឺរាគាទិក្កិ-លេសតិចក្នុងភ្នែកក៏មាន សត្វទាំងនោះនឹងសាបសូន្យ (ចាកមគ្គ-ផល) ព្រោះមិនបានស្តាប់ធម៌ សត្វទាំងឡាយដែលបម្រុងនឹងត្រាស់ ដឹងធម៌ក៏គង់នឹងមាន ។ (ចាកមហាវគ្គ វិន័យបិដក)

ការរស់ឡើងវិញនៃតំបន់សារនាថ

តំបន់សារនាថ ជាមជ្ឈមណ្ឌលដ៏សំខាន់មួយរបស់ពុទ្ធសា-សនា ត្រូវបានរកឃើញវិញនៅក្នុងឆ្នាំ១៧៩៤ ដោយក្រុមបុរាណ

វិទ្យា ។ ស្តេច*ជេតសិង្ហ* (Chet Signh) ជាមហាក្សត្រគ្រងអំណាចនៃដែនកាសី បានបញ្ជាឲ្យវាយកំទេចចោលនូវ*ធម្មរាជិកស្តូប* ដែលជាស្តូបធំបំផុត និងជាទីគោរពរបស់ពុទ្ធសាសនិក នៅក្នុងតំបន់សារនាថនោះ ហើយទ្រង់ឲ្យនាំយកឥដ្ឋទៅកសាងសំណង់ផ្សេងវិញ ។ ព្រះរាជាអង្គនេះ បានបញ្ជាឲ្យគេរុះរើស្តូបនោះ ដោយគ្មានព្រះទ័យពិចារណាឡើយ ។ ក្រុមអ្នកវាយកំទេចស្តូប បានប្រទះឃើញព្រះសារីរិកធាតុព្រះពុទ្ធ នៅក្នុងកោដ្ឋថ្មតូចមួយ ដែលស្ថិតនៅក្នុងកោដ្ឋថ្មធំមួយទៀត ។ ផ្នែកខ្លះនៃស្តូបនោះ ត្រូវបានគេនាំយកទៅទុកនៅក្នុងសារមន្ទីរសារនាថសព្វថ្ងៃនេះ ។

លោក *ជនថាន ឌុនខែន* (Jonathan Duncan) បេសកជនប្រចាំនៅទីក្រុងពារាណសី បានបោះពុម្ពផ្សាយយ៉ាងពិស្តារ នូវស្លាដៃកាគទី៥ ដែលលោកបានស្រាវជ្រាវរកឃើញនៅក្នុងឆ្នាំ១៧៩៨ ។ ការគាស់កាយរបស់ក្រុមអ្នកស្រាវជ្រាវ បានបន្តរុករកនៅតំបន់សារនាថនោះជាច្រើនដងមកទៀត ក្រោមការត្រួតពិនិត្យរបស់ក្រុមអ្នកប្រាជ្ញ និងពួកបុរាណវិទូជាច្រើននាក់ ។

ធម្មរាជិកស្តូប

ធម្មរាជិកស្តូប កសាងឡើងដោយព្រះបាទធម្មាសោក សម្រាប់តម្កល់ព្រះសារីរិកធាតុរបស់ព្រះពុទ្ធ ។ តាមរយៈការគាស់កាយជាលើកទីពីរ មិនបានឃើញព្រះសារីរិកធាតុព្រះពុទ្ធទេ ព្រោះជាក់-

ស្តែងនៅឆ្នាំ១៧៩៤ ស្តេចទេវែនជាគាតសិង្ហ (Deven Jagat Singh) នៃដែនកាសី បានឲ្យគេវាយស្តូបបំបែក ដើម្បីយកឥដ្ឋទៅកសាងផ្សារនៅឯទីក្រុងពារាណសីវិញ ។ នៅពេលជីករំលើងស្តូបនោះបានជម្រៅ ៨,២៥ម៉ែត្រ គេប្រទះឃើញកោដ្ឋថ្មមូលធំមួយ ដែលមានតម្កល់ព្រះសារីរិកធាតុព្រះពុទ្ធ ដែលនៅក្នុងកោដ្ឋធំនោះ មានកោដ្ឋថ្មតូចមួយទៀតមានដាក់គុជខ្យងស្លឹកមាស និងពេជ្រជាច្រើនគ្រាប់ ។ ដោយយល់ថាព្រះសារីរិកធាតុរបស់ព្រះពុទ្ធជាអពមង្គល ទេវែនគាតសិង្ហ (Deven Jagat Singh) បានឲ្យគេនាំយកព្រះសារីរិកធាតុ ដែលបានកាយឃើញនោះ ទៅបាចនៅក្នុងទន្លេគង្គាពេលនោះទៅ ។ កោដ្ឋតូចនោះបានបាត់ទៅហើយ ឯចំណែកកោដ្ឋធំវិញ ក្រោយមកគេនាំយកទៅទុកនៅសារមន្ទីរឥណ្ឌា នៅក្រុងកាល់កូតា ។ សិលាចារឹកមួយផ្ទាំងទៀត ក្នុងរជ្ជកាលមហិបាល ឆ្នាំ១០២៦ ត្រូវបានរកឃើញនៅក្នុងបរិវេណដំណាក់របស់ស្តេចទេវែនជគាតសិង្ហ (Deven Jagat Singh) ។

ធម្មរាជិកស្តូបនេះ ត្រូវបានកសាងឡើងវិញម្តងទៀត ក្នុងរជ្ជកាលស្តេច*កុសាន*នា នៅសតវត្សទី៦ គ.ស. ហើយបន្តកសាងបន្ថែមទៀតនៅសតវត្សទី៧ ។ ***មហិបាល:*** ជាស្តេចនៃប្រទេសបឹងហ្គាល់ និងស្តេច***គហាតាវល:*** (Gahadawala) ព្រមទាំងអគ្គ***មហេសីនាមកុមារទេវី*** (Kumara Devi) បានឧបត្ថម្ភការជួសជុលនេះ ។ វត្ថុបុរាណទាំងឡាយ ដែលបានរកឃើញជុំវិញស្តូបនោះមាន ៖

១-រូបបដិមាព្រះពោធិសត្វ មានកម្ពស់២,៨៥ម៉ែត្រ ជាទម្រង់អកយមុទ្រ: ។

២-រូបព្រះពុទ្ធបដិមាទ្រង់ឈរ មានកម្ពស់១,៣០ម៉ែត្រ ជាទម្រង់អកយមុទ្រ: របនាបទក្នុងសម័យ គោបត: (Gopata) ។

៣-រូបពុទ្ធបដិមាមួយទៀត មានកម្ពស់១,៦០ម៉ែត្រ ទ្រង់សម្ដែងធម៌ទេសនា ។ ជារបនាបទសម័យ គោបត: ។ មានរង្វង់ត្របកផ្កាឈូកព័ទ្ធជុំវិញ ជារូបបដិមាដ៏ល្អបំផុត ដែលគេបានរកឃើញនៅក្នុងបរិវេណតំបន់សារនាថ ។

នៅក្បែរនោះមានរូបពុទ្ធបដិមាមួយទៀត គេបានប្រទះឃើញគឺមានកម្ពស់០,៦៦ម៉ែត្រ ដែលអមដោយព្រះសេអារ្យមេត្រីយ៍ និងរូបព្រះអវលោកិតេស្វរ: រូបបដិមានេះ ប្រហែលជាបានកសាងនៅក្រោយសម័យគោបត: ។ នៅក្បែរនោះដែរ មានសិលាចារឹកមួយផ្ទាំងទៀត ប្រហែលជាសរសេរឡើងក្នុងសតវត្សទី៨ ដែលមានសេចក្ដីថា ៖

យេ ធម្មា ហេតុប្បភវា, ហេតុំ តេសំ តថាគតោ អហ តេសញ្ច យោ និរោធោ ច, ឯវំវាទី មហាសមណោ ។

ប្រែថា: ធម៌ទាំងឡាយឯណា ដែលកើតចេញពីហេតុ, ព្រះតថាគតតែងពោលនូវហេតុនៃធម៌នោះ, ម្យ៉ាងទៀតសេចក្ដីរលត់ និងឧបាយ

ឯណាជាគ្រឿងរលត់នៃធម៌នោះ, ព្រះតថាគតបានពោលហើយនូវសេចក្តីរលត់នោះ, ព្រះមហាសមណៈមានប្រក្រតីពោលពាក្យយ៉ាងនេះឯង ។

សសរថ្មរបស់ព្រះបាទអសោក

ស្តេចអសោក បានកសាងសសរថ្ម ផ្ទាំងសិលាចារឹក និងស្តូបចំនួន៨៤,០០០ ដើម្បីឧទ្ទិសចំពោះព្រះពុទ្ធ ដែលបានសម្តែងព្រះធម៌, មានចំនួន៨៤,០០០ធម្មក្ខន្ធ ។ ព្រះបាទអសោក បានប្រារព្ធធ្វើពិធីបុណ្យឆ្លងស្តូបទាំង៨៤,០០០ ដែលព្រះអង្គបានកសាង នៅថ្ងៃ១៥កើតពេញបូណ៌មី ខែកត្តិក ។ សសរស្តម្ភរបស់ព្រះបាទ-អសោក ស្ថិតនៅខាងលិចមូលគន្ធកុដិ សព្វថ្ងៃនេះសសរថ្មនោះ បាក់បែកនៅសល់ប្រវែង២,១ម៉ែត្រប៉ុណ្ណោះ ។ នៅលើកំពូលសសរថ្មមានរូបក្បាលសត្វរាជសីហ៍បួន បែរមុខទៅរកទិសខុសៗគ្នា រូបនេះត្រូវបានរក្សាទុកនៅក្នុងសារមន្ទីរសារនាថ ។ នៅជុំវិញសសរថ្មមានរូបធម្មចក្រ ។ សសរថ្ម និងរូបរាជសីហ៍ ត្រូវបានគេរកឃើញវិញនូវឆ្នាំ ១៩០៤ ។

សសរថ្មនេះ ត្រូវបានចែកចេញជា ៤ លក្ខណៈគឺ :

១-ជើងខាងក្រោមទ្រដោយត្របកផ្កាឈូកផ្កាប់ចុះក្រោម ។

២-ផ្នែកជុំវិញមានរូបធម្មចក្រ៤ និងសត្វចតុប្បាទ៤ប្រភេទខុសគ្នា គឺរាជសីហ៍១ ដំរី១ គោឈ្មោល១ និងសេះ១ ។

៣-ខាងលើមានសត្វរាជសីហ៍៤ អង្គុយទល់ខ្នងគ្នា បែរមុខទៅកាន់ទិសទាំងបួន ។

៤-នៅកំពូលខាងលើ មានរូបធម្មចក្រដែលមានកាំ៣២ ។

លើសសរថ្ម មានចារឹកអក្សរបីបន្ទាត់ជាអក្សរព្រាហ្មី ដែលចារឹកដោយព្រះបាទអសោក មានខ្លឹមសារថា "ព្រះអធិរាជផែនដីឲ្យជំបូន្មានដល់ព្រះសង្ឃ និងសីលវតីទាំងឡាយ ដែលបានប្រព្រឹត្តផ្ទុយពីធម៌វិន័យ ដែលបង្កើតឲ្យមានទំនាស់ក្នុងសហគមន៍សង្ឃ" ។ ខ្លឹមសារបន្ទាត់ទីបី គឺការដាស់តឿនរបស់ព្រះអធិរាជ ដែលមានខ្លឹមសារថា "គ្មានបុគ្គលណាមួយ អាចបំបែកនិកាយរបស់សហគមន៍សង្ឃបានឡើយ" ។ ខ្ញុំសូមលើកយកព្រះរាជប្រកាសទីមួយ របស់ព្រះបាទអសោក ក្នុងទម្រង់អក្សរព្រាហ្មី មកសរសេរទាំងស្រុងដូចខាងក្រោម ៖

"ព្រះសង្ឃ និងសីលវតីទាំងឡាយណា ដែលបង្កើតទំនាស់ក្នុងជួរសង្ឃ ឬក្តាលទោសដល់សង្ឃ នឹងត្រូវឲ្យស្លៀកដណ្តប់ពណ៌សហើយបណ្តេញចេញពីសហគមន៍សង្ឃ" ។

រាជប្រកាសទីពីរ ត្រូវបានធ្វើឡើងនៅក្នុងរជ្ជកាលព្រះបាទកុសានា ដែលសរសេរឡើងក្នុងឆ្នាំទី ៤០ នៃអស្សឃោសា ។ ពិតមែនតែព្រះអង្គគ្រប់គ្រងនគរកោសម្ពី តែទ្រង់ជាប់ព្រះទ័យទៅ

រកតំបន់សារនាថយ៉ាងក្រៃលែង ។ ព្រះរាជប្រកាសទីបី ត្រូវបាន ចារឹកឡើងនៅក្នុងយុគសម័យគោបត: ដែលបញ្ជាក់ពីអាចារិយ: (គ្រូ) ទាំងឡាយរបស់សម្មតិយសិក្ខ: ឬសម្មតិយនិកាយ និងវស្សិក បុត្តកនិកាយ ។

ធម្មេកស្តូប

ធម្មេកស្តូប ជាស្តូបមានឈ្មោះល្បីល្បាញក្នុងពិភពពុទ្ធ-សាសនា ស្តូបនេះមានរាងមូល តាន់ដូចស្គរ មានវិជ្ជមាត្របាត ក្រោម ៣៣,៥៣ ម៉ែត្រ វិជ្ជមាត្រខាងលើ ២៨,៥ ម៉ែត្រ និងកម្ពស់ ៤២,០៦ ម៉ែត្រ រាប់ទាំងគ្រឹះក្រោមបញ្ចូលផង ស្តូបនេះនៅតែរក្សា ទម្រង់ដើមទាំងស្រុង ទោះបីជាពេលវេលាបានកន្លងទៅយូរលង់ ណាស់ហើយក៏ដោយ ។ ពាក្យថា"ធម្មេក:" ពិតជាចេញមកពី ពាក្យថា "ធម្មចក្រ:" ឬ "ធម្មចក្ក:" រួចហើយក្លាយជា "ធម្មក្ក:" ចុងក្រោយក៏បានក្លាយទៅជា "ធម្មេក:" ។ សិលាចារឹកនៅសតវត្ស ទី១២ សរសេរថា ...ធម្មក្ក ជយតុ... ដែលមានន័យថា "សូមឲ្យ ធម្មក:តាំងនៅអស់កាលជ័យូរ" ។ តាមសិលាចារឹកនេះ បញ្ជាក់ថា ស្តូបនេះត្រូវបានគេហៅថា ***ធម្មកស្តូប*** តាំងពីសតវត្សទី១២ មក ម្ល៉េះ ។ លោកឧត្តមសេនីយ៍ ***កុនហាម*** បានប្រើគេឲ្យលុងកកាយចូល ទៅកណ្តាលស្តូប ចង់ដឹងថាតើមានអ្វីខ្លះនៅខាងក្នុង ក៏បានប្រទះ ឃើញស្តូបបុរាណ ដែលកសាងក្នុងរជ្ជកាលមោរិយ: ជាចេតិយ

ដែលបានកសាងជំបូងបង្អស់ របស់ព្រះបាទអសោក ត្រង់កន្លែង ដែលព្រះពុទ្ធសម្តែងធម្មចក្កប្បវត្តនសូត្រ ប្រោសបញ្ចវគ្គិយភិក្ខុទាំង ប្រាំអង្គ ។

ទោះបីធម្មេកស្តូបនោះធំមហិមា ហើយមិនមានការពិពណ៌នា ណាមួយបញ្ជាក់ប្រាប់ឲ្យបានច្បាស់ក្តី ក៏សិលាចារឹកនៅសតវត្សទី៦ និងទី៧ ដែលគេបានរកឃើញនៅក្រោមកំពូលខាងលើ មានសេចក្តី បញ្ជាក់ដូចខាងក្រោម ៖

យេ ធម្មា ហេតុប្បភវា, ហេតុំ តេសំ តថាគតោ
តេសញ្ច យោ និរោធោ ច, ឯវំ វាទី មហាសមណោ...

សូមមើលពាក្យប្រែទំព័រខាងដើម ។

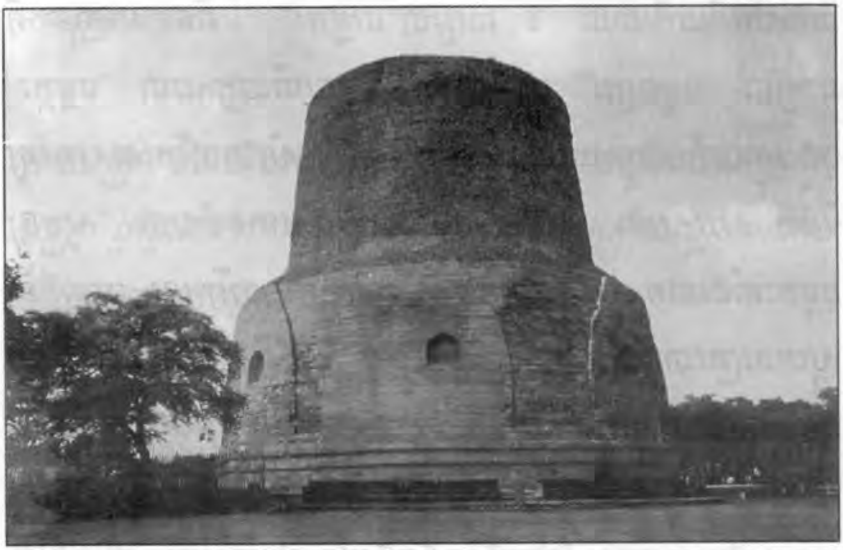

(ធម្មេកស្តូប មានកម្ពស់ ៤២.០៦ ម៉ែត្រ ជាកន្លែងព្រះពុទ្ធសម្តែងធម្មចក្រ)

ចូក្ខណ្ឌីស្តូប

ពេលធ្វើដំណើរពីទីក្រុងពារាណសីទៅសារនាថ យើងពិតជាបានឃើញស្តូបមួយទៀត ស្ថិតនៅខាងឆ្វេងដៃជាប់នឹងផ្លូវ ដែលយើងកំពុងធ្វើដំណើរ ។ ស្តូបនោះមានឈ្មោះថា ***ចូក្ខណ្ឌី*** ។ ហេតុអ្វីបានជាគេហៅស្តូបនោះថា ចូក្ខណ្ឌី? តាមន័យអក្សរសាស្ត្រ ពាក្យថា "ចូក្ខណ្ឌី" ប្រែថា "មានជ្រុងបួន" តែតាមពិតជាក់ស្តែង ស្តូបនេះមានជ្រុងប្រាំបី គួរតែត្រូវបានហៅថា "អដ្ឋក្ខណ្ឌី" ទៅវិញទើបស័ក្តិសមជាង ដែលប្រែថាមាន "ជ្រុងប្រាំបី" ។ ស្តូបនេះសង់ឡើងពីឥដ្ឋ និងកំបោរ ខ្ពស់ត្រដែតត្រង់ទៅលើ កំពូលខាងលើមានរាងជាអដ្ឋកោណ ។ ***ហៀន ត្សាង*** អ្នកប្រវត្តិវិទូជនជាតិចិនបានទៅដល់ទីនោះ កាលពីសតវត្សទី៧ បានកត់ត្រាទុកថា គាត់បានឃើញស្តូបនេះ មានកម្ពស់ ៣០០ ហ្វីត ។ តាមរយៈកំណត់ត្រានេះ យើងអាចសន្និដ្ឋានបានថា ព្រះពុទ្ធបានជួបតាបសទាំង ៥ នាក់ ជាដំបូងត្រង់ទីនោះឯងដោយឥតសង្ស័យ ។ ***ហៀន ត្សាង*** បានរៀបរាប់ទៀតថា ស្តូបនោះ ជាស្តូបដ៏ខ្ពស់បំផុតនៅក្នុងតំបន់សារនាថ ។

ជាច្រើនសតវត្សក្រោយមកទៀត ស្តូបនោះត្រូវបានបំផ្លាញដោយក្រុមប្រឆាំងពុទ្ធសាសនា ។ ប្រវត្តិសាស្ត្រប្រាប់ថា អធិរាជមោ-ហ្គាល (Mughal) ឈ្មោះ ***ហ៊ូមាយុន*** (Humayun) បានភៀសព្រះកាយទៅជ្រកនៅទីនោះ ពេលទ្រង់រត់គេចចេញពីការតាមចាប់របស់ ហេរ្ស-ហ្សាហាស៊ូរី (Shershah Suri's fury) ។ ដើម្បីរំលឹកដល់ព្រឹត្តិការណ៍នោះ

រាជបុត្ររបស់អធិរាជហ៊ុម៉ាយុន ឈ្មោះ ***អក្កបា*** (Akba) *ក្រោយទ្រង់បានទទួលតំណែងជាអធិរាជស្នងតំណែងបិតាមក ទ្រង់បានកសាងស្តូបអដ្ឋកោណនោះឡើងនៅលើទីទួលខ្ពស់នោះឯង ។ ចំណែកកំពូលអដ្ឋ-កោណខាងលើ គឺជាស្តូបមូគ្ហាល* (Mughal) *ដែលកសាងដោយគោវ-ដ្ឋាន* (Govardhan) *កូនប្រុសរបស់រាជាតូដារមល:* (Raja Todarmal) *ក្នុងឆ្នាំ១៥៨៨ ខណ:ដែលគាត់កាន់តំណែងជាអភិបាលរដ្ឋមួយ ក្រោមការត្រួតត្រារបស់អធិរាជអក្កបា ។ មានសិលាចារឹកដែលឆ្លាក់លើថ្មលោងមួយផ្ទាំង នៅលើជញ្ជាំងខាងជើងនៃស្តូបនោះ បានរៀបរាប់ដូចខាងក្រោមនេះ ៖*

"ស្តេចហ៊ុម៉ាយុន ជាព្រះរាជាទី៧, ដែលទ្រង់គង់នៅលើស្ពាន-ស្ពួគិ ទ្រង់បន្ទាបព្រះកាយចុះមក ហើយគង់នៅទីនេះពេញមួយថ្ងៃ ។ ដោយហេតុនេះ ការកើនឡើងនូវភាពរុងរឿងនៃព្រះសុរិយា, ព្រះរាជាអក្កបា ព្រះរាជបុត្ររបស់ព្រះអង្គ និងជាអ្នកបម្រើដ៏ទន់ខ្សោយម្នាក់ សម្រេចព្រះទ័យកសាងស្តូបនេះឡើង ដែលមានកំពូលខ្ពស់ត្រដែតទល់មេឃ នៅក្នុងឆ្នាំ៩៩៦ អ.ហ. ដែលជាស្តូបដ៏ល្អបំផុត" ។

បើយើងឡើងទៅដល់កំពូលខាងលើ ហើយសម្លឹងមើលទៅក្រោតាមបង្អួចតូចៗ យើងពិតជាមានអារម្មណ៍រីករាយមិនខាន ដោយមើលឃើញនូវទេសភាពដ៏ត្រកាលនៃវាលស្រែ ។ នៅវេទិកាឥដ្ឋខាងមុខស្តូប មានដោតទង់ជ័យខ្ពស់ទៅលើ គឺជាកន្លែងដែលអ្នកកូមិសម្លាប់ពពែ ដើម្បីបូជាយញ្ញដល់របស់ំណាក ***ឌុយកាវ*** *ដែលតម្កល់នៅទីនោះ។*

ការជីកកាយរបស់ក្រុមបុរាណវិទ្យាជុំវិញបរិវេណស្តូបនោះ មិនបានជួបប្រទះឃើញសិលាចារឹកណាមួយឡើយមកទល់ពេលនេះ តែគេបានប្រទះឃើញរូបបដិមាខ្លះៗដែរ ដូចជារូបព្រះពុទ្ធកំពុងសម្តែងធម៌ទេសនា ដែលមានប្រវែង ០,៩៥ម គង់លើរតនបល្ល័ង្កកម្ពស់ ០,៥០ម។ នៅខាងមុខ ត្រង់កណ្តាលមានរូបសត្វប្រើសមួយគូ និងរូបធម្មចក្រដែលបង្ហាញពីកម្លាំងនៃព្រះធម៌ ។ រូបបដិមាទាំងអស់នោះ ត្រូវបានស្ថាបនាឡើងពីថ្ម តាមរចនាបទគោបតៈ ។ មានរូបបដិមាអវលោកិកេតស្វរៈ ទ្រូបបដិមាព្រះពុទ្ធអមិតាភា នៅលើព្រះកេសផង។

(ចូខណ្ឌីស្តូបនៅសារនាថ ជាកន្លែងដែលព្រះពុទ្ធបានជួបបញ្ចវគ្គិយភិក្ខុដំបូង)

មូលគន្ធកុដិ

មូលគន្ធកុដិ គឺជាកុដិដែលព្រះពុទ្ធអង្គ ទ្រង់បានគង់ចាំវស្សាលើកដំបូងបំផុត បន្ទាប់ពីបានសម្ដែងទេសនា ប្រោសបញ្ចវគ្គិយភិក្ខុទាំង៥រូបមក ។ មូលគន្ធកុដិ គឺស្ថិតនៅក្បែរកុដិរបស់បញ្ចវគ្គិយភិក្ខុទាំង៥អង្គ, សំណង់នេះ បែរមុខទៅទិសខាងកើតចម្ងាយ ១៨,២៩ម៉ែត្រ ស្ថិតនៅខាងជើងធម្មរាជិកស្តូប ។ សម័យពុទ្ធកាល កុដិដែលព្រះពុទ្ធគង់អាស្រ័យនៅហៅថា "គន្ធកុដិ" ។ ប៉ុន្តែនៅឯសារនាថវិញ កុដិដែលព្រះពុទ្ធគង់ហៅថា "មូលគន្ធកុដិ" ។ ភិក្ខុធម្មរក្ខិតៈបានអះអាងយ៉ាងសាមញ្ញថា បានជាហៅថាមូលគន្ធកុដិ ពីព្រោះព្រះពុទ្ធបានគង់នៅក្នុងកុដិនោះ ហើយបានសម្ដែងធម្មចក្កប្បវត្តនសូត្រ នៅក្នុងវស្សាដំបូងបំផុត ។

ហៀន ត្សាង អ្នកប្រវត្តិវិទូចិនបានធ្វើដំណើរទៅដល់ទីនោះ បានកត់ត្រាទុកថា មូលគន្ធកុដិមានកម្ពស់ ៦៥,៩៦ម៉ែត្រ ។ គ្រឹះខាងក្រោមនិងជញ្ជាំងធំទូលាយនៃមូលគន្ធកុដិ បានបង្ហាញពីភាពធំទូលាយ និងភាពល្អឥតខ្ចោះរបស់សំណង់នោះ ។ សំណង់នោះសង់ពីឥដ្ឋ កំបោរ និងថ្ម ។ មកដល់សម័យគោបតៈ មូលគន្ធកុដិ ត្រូវបានគេកសាងជញ្ជាំងបន្ថែមត្រង់កណ្ដាល ដើម្បីជួយទ្រដល់ដំបូលខាងលើឲ្យកាន់តែរឹងមាំ ។

ព្រះរាជាអង្គណាដែលគោរពពុទ្ធសាសនា ទ្រង់បានគ្រប់គ្រងដែនដីឥណ្ឌា ទ្រង់មានរស្មីភ្លឺត្រចះដូចជាបក្សីមាស ។ ចំណែកព្រះរាជាដែលមិនគោរពពុទ្ធសាសនា ទ្រង់មិនមានព្រះទ័យរីករាយឡើយ ។ ពេលដែលស្ដេចមេហមូដ គ្នាស្សាណាវី គ្រងអំណាចក្រុងពារាណសី

ព្រះអង្គបានបំផ្លាញចោលនូវសំណង់ពុទ្ធសាសនា ដ៏មានតម្លៃនោះអស់រលីងគ្មានសល់ ។ ពួកព្រហ្មញ្ញសាសនាបានចក់ឱកាសនោះ ចាប់យកទីតាំងពុទ្ធសាសនា ធ្វើជាទីតាំងរបស់ខ្លួនតរៀងមក ពួកគេបានធ្វើការប្រឆាំងមកលើពុទ្ធសាសនាយ៉ាងខ្លាំងក្លា ។

មូលគន្ធកុដិ ត្រូវបានជួសជុលឡើងវិញដោយព្រះអគ្គមហេសីនាម *កុមារទេវី* ក្នុងខណៈដែលព្រះស្វាមីរបស់ព្រះនាងបានគ្រងរាជ-សម្បត្តិ (ឆ្នាំ១១១៤-១១៥៤) ។ ព្រះអគ្គមហេសី ទ្រង់បានកសាងនូវព្រះពុទ្ធរូបដ៏ធំមួយអង្គគង់សម្តែងធម្មទេសនាពីថ្មដ៏ល្អបំផុត ដែលជាស្នាដៃឯករបស់វិចិត្រករក្នុងសម័យនោះ ។

អនាគារិកធម្មបាល

អនាគារិកធម្មបាល ជាឈ្មោះជនជាតិស្រីលង្កាម្នាក់ ភេទប្រុស បានទៅធ្វើធម្មយាត្រាទៅកាន់ប្រទេសឥណ្ឌា ដើម្បីថ្វាយបង្គំពុទ្ធស្ថានកាលពីថ្ងៃទី២០ ខែមករា ឆ្នាំ១៨៩១ ។ ពេលនោះ គាត់បានឃើញមូលគន្ធកុដិ ជាកុដិដែលព្រះពុទ្ធបរមគ្រូគង់អាស្រ័យនៅ ត្រូវគេបោះបង់ចោល នៅក្នុងតំបន់សារនាថ ស្ថិតក្នុងសភាពបាក់បែកទ្រុឌទ្រោមគួរឲ្យសង្វេគ គ្មានការយកចិត្តទុកដាក់ថែរក្សាការពារ មានតែសត្វជ្រូកព្រៃដើរកកាយចំណី ក្រៅពីនោះ មានតែអារាមរបស់សាសនា*អាចល* មួយតែប៉ុណ្ណោះ ។ ជាគ្នាតសិង្ហ ជាទេវែរបស់ស្តេចចេតសិង្ហ បានវាយបំបែករះរើឥដ្ឋ និងថ្មនៃមូលគន្ធកុដិ ទៅកសាងសំណង់ផ្សេងទៅវិញ ស្ទើរតែ

ធម្មាធិកស្តូបដែលកសាងដោយព្រះបាទអសោក ក៏ត្រូវស្តេចអង់គ្លេសនោះឲ្យគេវាយបំបែកស្ទើរតែអស់រលីងដែរ ។ម្យ៉ាងទៀត មានគ្រោះធម្មជាតិទឹកជំនន់ដ៏ធំមួយ បានកើតឡើងបំផ្លាញសំណង់នោះខូចអស់មួយផ្នែកធំ ហើយសំណង់ដែលនៅសេសសល់ ត្រូវបានបោះបង់ចោល អស់រយៈពេលជាង ៧០០ឆ្នាំមកទៀត ។ អនាគារិកធម្មបាល មានការតូចចិត្តយ៉ាងខ្លាំង ដោយឃើញពុទ្ធស្ថានមានសភាពបែបនោះ បានប្តេជ្ញាចិត្តថានឹងជួសជុលពុទ្ធស្ថាននេះឲ្យបានល្អឡើងវិញ តាមដែលអាចធ្វើបាន ។ គាត់បានបង្កើត "សមាគមមហាពោធិ" (Mahabodhi Society) ឡើង ដើម្បីទាមទារយកតំបន់ពុទ្ធស្ថានប្រវត្តិសាស្ត្រ ពីរដ្ឋាភិបាលឥណ្ឌា ដែលកាន់កាប់ដោយសាសនាហិណ្ឌូ មកជារបស់ពុទ្ធសាសនាវិញ ព្រមទាំងប្រមូលថវិកាពីសប្បុរសជន ដើម្បីគាស់កាយរកស្តូប និងសំណង់បាក់បែកធ្វើការជួសជុលឡើងវិញ ។ អនាគារិកធម្មបាល បានបូជាជីវិតរបស់គាត់ក្នុងការកសាងឡើងវិញ នូវពុទ្ធស្ថានទាំងអស់ ដែលមាននៅក្នុងប្រទេសឥណ្ឌា ។ គាត់ប្រាថ្នាកើតជាប្រជាជនឥណ្ឌា ២៥ ជាតិទៀត និងប្រាថ្នាជាពុទ្ធកូមិផងដែរ ។

មូលគន្ធកុដិថ្មី

អនាគារិកធម្មបាល បានប្រឹងប្រែងឥតឈប់ឈរ ដើម្បីរៀបចំឯកសារសុំច្បាប់ពីរដ្ឋាភិបាលឥណ្ឌា ដើម្បីជួសជុលពុទ្ធស្ថាននោះឡើងវិញ ។ ឆ្នាំ១៩២២ នៅពេលដែលលោក *ហ.អ៊ី. ប៊ុត្លើ* (H.I. Butler) ឡើង

កាន់តំណែងជាអភិបាលរដ្ឋឧត្តរប្រទេស មូលគន្ធកុដិថ្មីនោះទើបតែកសាងបានគ្រឹះខាងក្រោម ក៏ត្រូវជាប់គាំងអស់ជាងបួនឆ្នាំ ដោយសារតែមានការជំទាស់ពីរដ្ឋាភិបាលឥណ្ឌាពេលនោះ ទីបំផុតលោក *ចន-ម៉ាស្យាល* (John Marshal) អគ្គនាយកនៃអគ្គនាយកដ្ឋានបុរាណវិទ្យាយល់ព្រមឲ្យកសាងមូលគន្ធកុដិបន្តទៅទៀត ។ នៅថ្ងៃទី១១ ខែវិច្ឆិកា ឆ្នាំ១៩៣១ ព្រះសារីរិកធាតុព្រះពុទ្ធបរមគ្រូ ត្រូវបាននាំមកតម្កល់ទុកក្នុងមូលគន្ធកុដិនេះ ។ ព្រះសារីរិកធាតុនេះ បាននាំមកពីទីក្រុងតក្កសិលា ប្រទេសប៉ាគីស្ថាន ។

មូលគន្ធកុដិថ្មីតម្កល់ព្រះសារីរិកធាតុព្រះពុទ្ធបរមគ្រូ

សំណង់របស់ពុទ្ធសាសនាថ្មីនេះ មានឈ្មោះថាមូលគន្ធកុដិសាងដោយអនាគារិកធម្មបាល នៅជាប់ទីងមូលគន្ធកុដិចាស់ សម្រាប់តម្កល់ព្រះសារីរិកធាតុព្រះពុទ្ធបរមគ្រូ ។ នៅសារនាថ មានរៀបចំពិធីបុណ្យដង្ហែព្រះសារីរិកធាតុប្រទក្សិណទីក្រុងដោយក្បួនដង្ហែ រៀងរាល់ឆ្នាំនៅក្នុងថ្ងៃ១៥កើត ខែកត្តិក ដែលមានពុទ្ធបរិស័ទ ជាព្រះសង្ឃ និងគ្រហស្ថ មកពីប្រទេសនានាលើពិភពលោក ចូលរួមដង្ហែយ៉ាងគគ្រឹកគគ្រេង ។

ប្រវត្តិសង្ខេប
នៃព្រះចេតិយ ព្រះនាងបទុមវតី ហៅក្រពុំឈូក

ដោយ **ជួប ឃាន**

ចេតិយព្រះនាង វរកត្តិ ក្នុងវត្តសសរ ១០០

I. ទីតាំង និងស្ថានភាពព្រះចេតិយ

ព្រះចេតិយព្រះនាងបទុមវតី ហៅក្រពុំឈូក មានទំហំជើងក្រោម ៥ម៉ែត្រ៤ជ្រុង កម្ពស់ ១៦ម៉ែត្រ ស្ថិតនៅក្នុងបរិវេណវត្តសិរីសុន្ទរវង្ស ឃុំក្រចេះ ស្រុកក្រចេះ ខេត្តក្រចេះ ។

II. កំណើត និងប្រវត្តិនាម ព្រះនាងបទុមវតី ហៅក្រពុំឈូក

ចូលតាមការសិក្សាស្រាវជ្រាវ ស្វែងយល់ពីលោកតាចាស់ទុំមួយចំនួន កាលពីឆ្នាំ១៩៦៨[២៤] ក៏ដូចជាបច្ចុប្បន្ន បានឲ្យដឹងថា "ព្រះនាងបទុមវតី ហៅក្រពុំឈូក" ជាបុត្រីតែមួយរបស់កុលសម្ព័ន្ធជនជាតិភាគតិច (ព្នង) មួយក្រុមដែលមានដើមកំណើតរស់នៅតាមតំបន់ព្រៃភ្នំ-ត្រពាំង-ដងអូរ នាទឹកដីខេត្តក្រចេះ[២៥] ។ ព្រះនាងមានមាឌជំពាត់ក្រអាញ សាច់ម៉ត់ខ្ចី ប្រកបដោយប្រាជ្ញាឈ្លាសវៃនៅក្នុងត្រកូល សមរម្យជានារីកែវ មានរាសនាខ្ពស់ ។

កាលពីសម័យឧត្តុង្គប្រមាណ គ.ស.១៦១៨-១៦២៨ ទំនាស់ផ្ទៃក្នុងនៃរាជវង្សឧត្តុង្គបានកកើតឡើងៗ ព្រះបាទស្រីសុរិយោពណ៌ទ្រង់ដាក់រាជ្យ ហើយផ្ទេររាជសម្បត្តិទៅឲ្យព្រះរាជបុត្រព្រះនាមជ័យជេដ្ឋាទីII ។ ក្នុងសម័យកាលនោះ មានព្រះរាជាមួយចំនួនទំនាក់ទំនងជាមួយស្តេចអណ្ណាម ដូចជាព្រះជ័យជេដ្ឋាទីII ជាដើមៗ ព្រះរាជបុត្រព្រះរាជាមួយចំនួនទៀត ទាក់ទងជាមួយស្តេចចំប៉ា ។ ក្នុងព្រះរាជដំណើរចុះឡើងពីក្រុងឧត្តុង្គទៅអណ្ណាមទៅនគរចំប៉ាតែងតែដើរឆ្លងកាត់ ក្រចេះ សំបុក សម្បូណ៌ មណ្ឌលគិរី ។ល។

---

[២៤]. ស្រាវជ្រាវពីលោកអាចារ្យគង់នៅវត្តក្រចេះ កាលខ្ញុំទៅធ្វើជាគ្រូបង្រៀនក្នុងវត្តក្រចេះ ពីឆ្នាំ១៩៦៦-១៩៦៨ ។

[២៥]. ភូមិកំណើតរបស់គាត់នៅម្តុំខ្នាសុច ក្នុងឃុំអូរឫស្សី ស្រុកក្រចេះបច្ចុប្បន្ន ។

ព្រះអង្គបានជួបប្រសព្វនឹងព្រះនាងបទុមវតី (ហៅក្រពុំឈូក) ដែលជាបុត្រីច្នៃមរបស់ជនជាតិកាគតិប នាតំបន់ក្រចេះ ។

ក្រោយពេលដែលមានព្រះទ័យ ប្រតិព័ទ្ធមិនអាចផ្ដាច់បាន ព្រះអង្គក៏ឲ្យគេចូលស្ដីដណ្ដឹងតាមប្រពៃណីជនជាតិ ហើយនាំព្រះនាង មករស់នៅឯព្រះរាជធានី (រាជវាំង) ។

នៅពេលព្រះនាង មានអាពាធជាទម្ងន់ ព្រះនាងនឹកដល់ទឹកដីខេត្តក្រចេះ ដែលជាភូមិកំណើតរបស់ព្រះនាង ។ ព្រះនាងមានព្រះរាជសវនីយ៍ជាមួយព្រះរាជស្វាមីថា "បើព្រះនាងសោយទិវង្គត សុំព្រះអង្គយកអដ្ឋិធាតុរបស់នាងខ្ញុំទៅបញ្ចុះនៅលើទឹកដីខេត្តក្រចេះវិញ" ។ ក្រោយពេលដែលព្រះនាងសោយទិវង្គត ក្រុមបុរោហិតក៏បានយកអដ្ឋិធាតុព្រះនាងមកបញ្ចុះនៅក្នុងបរិវេណវត្តក្រចេះក្រុង។

ធ្វើងតាមព្រះពុទ្ធដីការបស់ព្រះសត *កែ ខៀក* ព្រះវិន័យធរគណខេត្តក្រចេះ និងជាចៅអធិការវត្តថ្មគ្រែ ។ ព្រះអង្គមានព្រះពុទ្ធដីកាថា "ចេតិយនេះកាលណោះ មានរាងមូលក្បំ ដូចព្រះចេតិយព្រះនាងវរកក្ដិនៅវត្តសសរ ១០០ ស្រុកសម្បូណ៌ដែរ ។ ចេតិយកាលណោះ ស្ថិតនៅខាងកើតព្រះវិហារវត្តក្រចេះ ។

តែដោយប្រាំងទន្លេមេគង្គ ចេះតែបាក់របេះរៀងរាល់ឆ្នាំ ទើបពុទ្ធបរិស័ទនាំគ្នារុះរើព្រះវិហារ មកកសាងខាងកើតព្រះចេតិយវិញ។ ក្រោយមក. ក្នុងរាជ្យព្រះករុណាព្រះបាទសម្ដេចព្រះនរោត្តម ***សីហនុវរ្ម័ន*** គេក៏បានកសាងព្រះចេតិយដ៏មានទំហំធំស្កឹមស្កៃនេះឡើង ។

ដោយព្រះចេតិយព្រះនាងក្រពុំឈូក ជាចេតិយមួយមានបារមីមហិទ្ធិឫទ្ធិខ្លាំងពូកែបំផុត នៅលើទឹកដីខេត្តក្រចេះ ក៏ដូចជានៅលើទឹកដីកម្ពុជរដ្ឋទាំងមូល ។ ក្នុងនោះ ក៏មានបរិវារសេនាដៃស្តាំជាច្រើនរបស់ព្រះចេតិយ ដូចជា លោកតាស្បៃវែង, លោកតាដំបងដែក, លោកតាវេស្សវ័ណ, ព្រះនាងកន្ទោងខៀវ និងកុមារពោធិជាដើម ។

*មន្ត្រីតូច-ធំទាំងឡាយ ក៏ដូចជាព្រះមហាក្សត្រ កាលណាចូលមកដល់ទឹកដីខេត្តក្រចេះ តែងតែចូលទៅគោរពបូជា បួងសួងបន់ស្រន់សុំសុខសន្តិភាពដល់ជាតិមាតុភូមិ និងក្រុមគ្រួសារញាតិវង្សជានិច្ច ។ ដោយឃើញមានមនុស្សចុះឡើងកុះករ អ៊ូអរហូរហែជាប់មិនដាច់ មកបួងសួងបន់ស្រន់បែបនេះ ។ លោកចៅកែ **ទា ស៊ិន** ក៏មានសទ្ធាសាងសង់ជារោងក្រសាល សម្រាប់ជាជំរកជ្រកកោនដល់អ្នកបួងសួង នៅមុខព្រះចេតិយនេះឡើង ។*

-ឆ្នាំ១៩៧៦ រោងក្រសាលនៅមុខព្រះចេតិយ ត្រូវបបប្រល័យពូជសាសន៍រុះរើធ្វើអុសដុត និងធ្វើរោងបាយនៅសាលាចិន ។

*-ឆ្នាំ១៩៩២ លោកស្រី **ទា ស៊ីហ៊ុម** ជាបុត្រីរបស់លោកតា **ទា ស៊ិន** ក៏បានហែកបិទទានមកប្រគេនព្រះសង្ឃវត្តក្រចេះ ហើយសុំឲ្យ ព្រះគ្រូមេគណខេត្ត កសាងរោងក្រសាលមុខព្រះចេតិយនេះឡើងវិញ ទុកជាកេរដំណែលឪពុកខ្លួន ។*

+ រាល់ស្រុកមានសង្គ្រាម ឬទុរ្ភិក្សរាំងស្ងួតម្តងៗ ប្រជាជន

ទាំងឡាយ តែងប្រមូលផ្ដុំគ្នាមកបួងសួង បន់ស្រន់ សុំសុខសន្តិភាព និងសុំទឹកភ្លៀងជាដរាប ។ រូបសណ្ឋិត ដែលព្រះនាងក្រពុំឈូកធ្លាប់ចេញ-ចូល ក្នុងរាជ្យសម្ដេចឪ គឺរូបលោកយាយ *ជ្រាង* ។

III. សេចក្ដីសន្និដ្ឋាន

ឆ្លងតាមការសិក្សាស្រាវជ្រាវ និងវាយតម្លៃ យើងអាចសន្និដ្ឋានបានច្បាស់ថា "ដំណើររឿងនេះ ពិតជាមានយ៉ាងនេះមែន" ។ ប៉ុន្តែពុំដឹងច្បាស់ថា៖ ព្រះរាជាអង្គណា? ហើយក្នុងសម័យកាល-ណា? ព្រះរាជធានីនៅទីណា? ហើយក៏ព្រះនាងសុគតនៅទីណាដែរ?

សេចក្ដីបញ្ជាក់

*នៅលើទឹកដីខេត្តក្រចេះ មានព្រះចេតិយ ០២ ដែលមានមហិទ្ធិឫទ្ធិខ្លាំងពូកែជាងគេ គឺព្រះចេតិយ**ព្រះនាងបទុមវតី** ហៅ**ក្រពុំឈូក** និងព្រះចេតិយ**ព្រះនាងវរកត្តិ** ។ ព្រះចេតិយទាំងពីរនេះមានទីតាំងស្ថិតនៅខុសគ្នា គឺព្រះចេតិយព្រះនាង**បទុមវតី** ហៅ**ក្រពុំឈូក** ស្ថិតនៅក្នុងបរិវេណវត្តក្រចេះ ឃុំ-ស្រុក-ខេត្តក្រចេះ ។*

*-ឯព្រះចេតិយព្រះនាង**វរកត្តិ** ស្ថិតនៅក្នុងបរិវេណវត្តសសរ ១០០ ឃុំ-ស្រុកសម្បូណ៌ឯណោះទេ ។ ព្រះចេតិយទាំងពីរនេះមានមហិទ្ធិឫទ្ធិខ្លាំងពូកែដូចគ្នា ប៉ុន្តែអ្នកមានជំនឿ គេថា ព្រះចេតិយព្រះនាងក្រពុំឈូកសក្តិសិទ្ធិជាង ព្រោះមានសេនាដែស្ដាំព្រះនាង*

ដែលជាអ្នកខ្លាំងពូកែក្នុងសម័យសង្គ្រាមជាមួយ ***ចាម-យួន*** បាន យកអដ្ឋិធាតុមកបញ្ចុះនៅក្នុងចេតិយនេះដែរ ដូចជាលោកតា ស្បែ-វែង, ដំបងដែក, វេស្សវណ្ណ ជាដើម ។ល។...

ចុងតាមការសិក្សាស្រាវជ្រាវ ព្រះចេតិយទាំងពីរនេះ ហាក់មានអាយុកាលប្រហាក់ប្រហែលគ្នា សម័យកាលដូចគ្នា ដែលធ្វើឲ្យអ្នកនិពន្ធ និងអ្នកកាសែតមួយចំនួនយល់ច្រឡំថា "ព្រះចេតិយព្រះនាង***ក្រពុំឈូក*** និងព្រះនាង***វរកត្ត*** មានឈ្មោះតែមួយ" ។

តែតាមការពិត ព្រះចេតិយទាំងពីរនេះ មានដំណើររឿងខុសគ្នា គឺព្រះនាង***បទុមវតី*** ហៅ***ក្រពុំឈូក***[២៦] ជាបុត្រីជនជាតិភាគតិចនៅតំបន់ក្រចេះ ។ ព្រះនាងមានសិល្បវិជ្ជាប្រយុទ្ធខ្លាំងពូកែដូចបុត្រី***ម៉ត្រាំងលឿង*** (ជនជាតិភាគតិចខេត្តមណ្ឌលគិរី) កាលពីសម័យតស៊ូជាមួយបារាំងដែរ ។ ដូច្នេះ ដំណើររឿងរបស់ព្រះនាងទាក់ទងនឹងសង្គ្រាមជាមួយចាម និងយួន ។

ឯព្រះនាង***វរកត្ត*** គឺជាព្រះរាជបុត្រី ព្រះបាទអង្គចន្ទទីII សម័យកាលឧត្តុង្គ ទាក់ទងនឹងប្រវត្តិក្រពើ***នេនទន់*** ។ល។...

ដំណើររឿងនេះ ខ្ញុំកត់ត្រាតាមបទដំណាលពីតាៗចាស់ទុំប៉ុណ្ណោះទេ រឿងពិតជាក់ស្តែងយ៉ាងណានោះ ទុកភារកិច្ចឲ្យអ្នកប្រវត្តិវិទូ ធ្វើការសិក្សាស្រាវជ្រាវចុះ ។

---

២៦. ព្រះនាងក្រពុំឈូកនេះ កាលនៅជាកុមារីក្នុងត្រកូលម្តាយ-ឪពុកហៅថា "នាងប្រជាប់ធំ" ។

ការសម្រាលកូនរបស់ស្ត្រីជនជាតិព្នង

ដោយ **លី គួលេនសមុទ្រ**

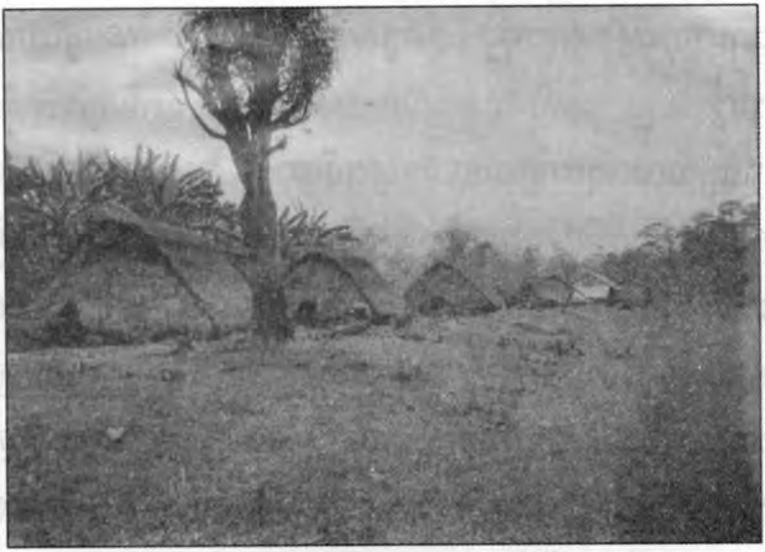

ភូមិដាក់ដាម (ខេត្តមណ្ឌលគិរី)

ជនជាតិព្នង គឺជាក្រុមកុលសម្ព័ន្ធខ្មែរដើមមួយប្រភេទ ដែលរស់នៅក្នុងតំបន់ភូមិភាគឦសានដូចជា៖ នៅខេត្តរតនគិរី មណ្ឌលគិរី និងក្រចេះ.........។ ជនជាតិនេះមានទំនៀមទម្លាប់ប្រពៃណីជាច្រើន ដែលដូនតាបានបន្សល់ទុកកេរមរតកតាំងពីសម័យអតីតកាលរហូតដល់បច្ចុប្បន្នកាល ហើយនៅតែខិតខំគោរពប្រណិប័តន៍តាមគន្លងជំនឿបុរាណដដែលដូចជា៖ "ការសម្រាលកូន"ជាដើម ។

១-ការសម្រាលកូនតាមលក្ខណៈបុរាណរបស់ជនជាតិព្នង:

នៅមុនពេលសម្រាលកូន ឬឆ្លងទន្លេរបស់ស្ត្រីជនជាតិព្នង បុរសជាប្ដីបានត្រៀមរៀបចំម្ហូបអាហារ នំចំណី ផ្លែឈើ និងសម្ភារៈប្រើប្រាស់ទុកជាស្រេច ។ ជាពិសេស គឺការសង់រោងតូចមួយសម្រាប់ទុកឲ្យប្រពន្ធ និងកូនរបស់ខ្លួនរស់នៅទីនោះមួយរយៈពេលខ្លី ។

កាលបើប្រពន្ធបានឆ្លងទន្លេហើយ បុរសជាប្ដីក៏នាំប្រពន្ធកូនទៅសម្រាកនៅទីនោះ ។ នៅពីមុខរោងនេះ គេមានដោតដើមបបុសទុកជាសញ្ញាសម្រាប់សម្គាល់ ដើម្បីការពារប្រេត ព្រាយ-បិសាច ឬពួកអារក្សព្រៃភ្នំ បង់បត់នានា កុំឲ្យចូលមកបៀតបៀន ឬយាយីដល់រោងដែលមានស្ត្រីកូនខ្ចី ។ ការដោតបបុសនេះ គឺគ្មានអ្វីក្រៅពីប្រាថ្នាបួងសួងសុំសេចក្ដីសុខកាយ សប្បាយចិត្តចំពោះប្រពន្ធកូនឡើយ ដើម្បីរស់នៅជួបជុំគ្នា ។

២-អំណោយជូនយាយឆ្មប :

ចំពោះអំណោយជូនយាយឆ្មប គឺគ្មានអ្វីក្រៅពីជូនទៅតាមសទ្ធាទឹកចិត្ត និងកម្រិតជីវភាពទេ ។

-បើសិនជាគ្រួសារណា មានជីវភាពធូរធារ គេអាចជូនជ្រូកមួយគូ ឬគោមួយគូ ឬក៏ក្របីមួយគូ ។

-បើសិនជាគ្រួសារណា មានជីវភាពក្រីក្រ គេអាចជូនមាន់មួយគូ (មាន់ពណ៌សមួយ និងពណ៌ខ្មៅមួយ) ។

-បើសិនជាគ្រួសារណា មានជីវភាពក្រីក្របំផុត មិនបាច់ជូនក៏បានដែរ ។

៣-ប្រពន្ធស្លាប់ ប្ដីចាប់ផ្ដើមចេញពីភូមិ

ប្រសិនជា ការឆ្លងទន្លេរបស់ស្ត្រីជនជាតិព្នងស្លាប់ (ព្រាយក្រឡាភ្លើង)ពេលនោះពួកអ្នកភូមិ អ្នកស្រុក និងមេកន្ទ្រាញភូមិ ក៏នាំគ្នានិរទេសដេញបុរស ដែលត្រូវជាប្ដីនោះ ឲ្យចាកចេញពីភូមិស្រុកខ្លួនចំនួន ៣ខែ ឬ១០០ថ្ងៃ ដោយឲ្យទៅរស់នៅក្នុងព្រៃស្មសាន្ត ស្ងាត់ជ្រងំ កម្សត់តែម្នាក់ឯង ។ ពីព្រោះពួកអ្នកភូមិ អ្នកស្រុក និងមេកន្ទ្រាញភូមិ មានជំនឿថា៖ "បើបុរសណាមានប្រពន្ធស្លាប់ក្នុងពេលឆ្លងទន្លេ បុរសនោះ គឺជាមនុស្សចង្រៃបំផុត"។

លុះដល់ពេលវេលាផុតកំណត់ ៣ខែ ឬ១០០ថ្ងៃ ពេលនោះពួកអ្នកភូមិ អ្នកស្រុក និងមេកន្ទ្រាញភូមិ ក៏អនុញ្ញាតឲ្យបុរសកម្សត់ប្រពន្ធស្លាប់ចោលនោះ អាចវិលត្រឡប់មករកផ្ទះសម្បែងខ្លួនវិញ ហើយរស់នៅតាមលក្ខណៈសាមញ្ញដូចមនុស្សដទៃទៀតក្នុងភូមិដែរ ។

ហេតុនេះហើយ ទំនៀមទម្លាប់ប្រពៃណី ឆ្លងទន្លេរបស់ស្ត្រីជនជាតិព្រៃភ្នំព្នង តាមលក្ខណៈបុរាណនៅក្នុងភូមិកាគព្យសានប្រទេសកម្ពុជា គឺពុំសូវមានច្រើនឡើយ ។ ដោយសារគេយល់ថាបញ្ហានេះមានលក្ខណៈតឹងរឹង ហើយចាប់បង្ខំចិត្តប្ដីឲ្យចាកចេញពីផ្ទះសម្បែង និងកូន ព្រមទាំងបន្ថែមទម្ងន់អម្រែកទុក្ខទឹកភ្នែក ព្រាត់

ប្រាស់ប្រពន្ធសំណាពចិត្តទាំងអាឡោះអាល័យគ្មានថ្ងៃត្រឡប់មកជួបគ្នាវិញ ហើយរស់នៅតាមកម្មផលព្រហ្មលិខិត កម្រិតវាសនាមនុស្សលោក ។

ជនជាតិព្នង នៅក្នុងស្រុកសម្បូណ៌ ខេត្តក្រចេះ

កំណាព្យ :

ពពកមន្ត្រី បាំងរស្មី មាតាធិបតេយ្យ
(ឬសំណាបយោងដី ប្ដីយោងប្រពន្ធ)

(បទពាក្យ ៧)

ដោយ **មៀច ប៉ុណ្ណ**

នាយុគសម័យថ្ងៃសាយសុស
ភាគីខាងប្រុសជណ្ដឹងស្រី
គោរពឱនអង្គផ្ទង់សិរសី
កស្តុភារថ្លាថ្លៃលៃជូនដាក់ ។
ជូនផ្ទះជូនគ្រឿងអលង្ការ
ខំផ្គាប់ចិន្តាឥតថ្នាំងថ្នាក់
ប្រពៃណីជាតិថែងទុកដាក់
ស្រីមានឋានៈខ្ពស់ពេកណាស់ ។
ចូលដល់សករាជឆ្នាំហាប្លាយ[២៧]
មានការប្រែក្លាយទំនៀមខ្លះ
ប្រុសជាមន្ត្រីបែរប្រែផ្លាស់
មានប្រៀបជាក់ច្បាស់ក្នុងសង្គម ។

---

២៧. *នេះជាបាតុភូតសង្គមសាស្ត្រ ស្តែងឡើងពីរវាងទសវត្សទី៥០ មកទី៧០ ទន្ទឹមនឹងទំនោរទស្សនៈមន្ត្រីនិយមមានប្រាក់ខែច្រើន ជីវភាពធូរធារ...។*

មានបុណ្យយសសក្តិដ៏ពិសិដ្ឋ
អ្នកផងវង់វីតវែងនិយម
បៀវត្សសក្តិសមជួយប្រោះព្រំ
ជីវភាពសមរម្យពេកកន្ទង ។
កេរ្តិ៍ឈ្មោះកូនប្រុសខ្ពស់ត្រដែត
ព្រោះហេតុបុណ្យសក្តិជាចម្បង
ខាងស្រីលៃថ្នចង់ផ្សំផ្សង
ភ្ជាប់ជាដន្ទងចងនិស្ស័យ ។
ខាងប្រុសមានទុនជាបុណ្យសក្តិ
ខាងស្រីមានប្រាក់ទាក់ប្រុសថ្លៃ
កូនស្រីរូបស្រស់ជាបច្ច័យ
ទាក់ទាញមន្ត្រីឲ្យស្នេហ៍ស្និទ្ធ ។
គ្រួសារខាងស្រីលៃកែខៃ
ចង់ប្រែការឡៃថ្នជីវិត
ឲ្យមានរស្មីប្រពៃពិត
ទើបទៅនៃបនិត្យនឹងមន្ត្រី ។
រួចក៏តាំងចាយចំណាយទុន
បញ្ចេញឲ្យមុនជូនកម្រៃ
ជូនជូនខ្សែ-ក ឬខ្សែដៃ
បញ្ជាប់និស្ស័យជាគូគ្រង ។

ជូនឲ្យម៉ូតូវ៉ែស្ប៉ាឡាន
ទោះអស់ប៉ុន្មានឥតសៅហ្មង
នេះជាវិធីសាស្ត្រទាក់ទង
ដើម្បីចំណងសម្ពន្ធញាតិ ។
គេចងជាពាក្យទំនៀមថ្មី
ជាបោកមួយថ្ងៃថ្លៃមួយជាតិ
ព្រោះតទៅមុខបន្តិចទៀត
ក្លាយទៅជាញាតិថ្នាក់លោកស្រី ។
នេះគឺសករាជប្រែបញ្ច្រាស[28]
ប្តូរផ្លាស់មាតាធិបតេយ្យ
ពីមុននារីធ្លាប់តែថ្លៃ
ឥឡូវទៅស្តីដណ្តឹងប្រុស ៕

២៨. ទំនោរទស្សនៈបែបនេះ ផ្តោះទៅលើតែបុរសជាទាម៉ឺនប៉ុណ្ណោះ រីឯប្រជាពលរដ្ឋទូទៅជាកស្ត្រប្រជានោះ នៅតែរក្សាទំនៀម "ប្រុសដណ្តឹងស្រី" (មាតាធិបតេយ្យ) ដូចមុនដដែល ។ នៅសម័យក្រោយមកទៀត ដែលមន្ត្រីថ្នាក់កណ្តាល-ថ្នាក់ក្រោម មានប្រាក់ខែស្តួចស្តើង មានជីវភាពទាប នេះពុំសូវមានស្រីៗចាប់អារម្មណ៍ ទៅទាក់ទងសុំចងស្ពានមេត្រីដូចកាលពីមុនឡើយ ។ ព្រោះហេតុនេះ ហើយបានជានៅសម័យនេះ ក្នុងសង្គមយើងទោះជាបុរស មានសញ្ញាបត្រខ្ពស់យ៉ាងណា ក៏ស៊ូទ្រាំរស់ក្នុងភាពលីវ ជាកម្លោះចាស់ច្រើនគរគោក ៕

ព្រះរាជពិធីស្រង់សុគន្ធវារី
ថ្វាយគណៈសង្ឃនាយក នៃព្រះរាជាណាចក្រកម្ពុជា

នៅថ្ងៃ សុក្រ ទី ២៦ ខែ ឧសភា ឆ្នាំ ២០០៦ ក្រោមអធិបតីភាព សម្ដេចព្រះអគ្គមហាសង្ឃរាជាធិបតី **ទេព វង្ស** សម្ដេចព្រះមហាសង្ឃរាជ នៃព្រះរាជាណាចក្រកម្ពុជា សម្ដេច **ហ៊ុន សែន** នាយករដ្ឋមន្ត្រី នៃរាជរដ្ឋាភិបាលកម្ពុជា និង លោក**ជំទាវ** ។ បានយាង និង អញ្ជើញជាអធិបតីភាពដ៏ខ្ពង់ខ្ពស់ក្នុងព្រះរាជពិធីស្រង់សុគន្ធវារី ថ្វាយគណៈសង្ឃនាយក នៃព្រះរាជាណាចក្រកម្ពុជា ដែលបានប្រទានឋានៈពី

ព្រះករុណាព្រះបាទសម្តេចព្រះបរមនាថ នរោត្តម សីហមុនី *ព្រះមហាក្សត្រ នៃព្រះរាជាណាចក្រកម្ពុជា ។*

សមាសភាព គណៈសង្ឃនាយក នៃព្រះរាជាណាចក្រកម្ពុជា ដែលត្រូវបានតែងតាំងមាន ៖

១- សម្តេចព្រះពោធិវង្ស **នន្ទ ង៉ែត** *ព្រះរាជាគណៈថ្នាក់ឯក ជាសម្តេចព្រះមហាសុមេធាធិបតី ព្រះសង្ឃនាយក នៃព្រះរាជាណាចក្រកម្ពុជា ។*

២- សម្តេចព្រះធម្មលិខិត **លាស់ ឡាយ** *ព្រះរាជាគណៈថ្នាក់ឯក ជាសម្តេចព្រះធម្មលិខិត ព្រះសង្ឃនាយករងទី ១ នៃព្រះរាជាណាចក្រកម្ពុជា ។*

៣- សម្តេចព្រះវនរ័ត **អ៊ំ លឹមហេង** *ព្រះរាជាគណៈថ្នាក់ឯក ជាសម្តេចព្រះពោធិវង្ស ព្រះសង្ឃនាយករងទី ២ នៃព្រះរាជាណាចក្រកម្ពុជា ។*

៤- សម្តេចព្រះឃោសធម្ម **ឈាយ ប៊្រឹក** *ព្រះរាជាគណៈថ្នាក់ទោ ជាសម្តេចព្រះវនរ័ត ព្រះរាជាគណៈថ្នាក់ឯក ព្រះសង្ឃនាយករងទី ៣ នៃព្រះរាជាណាចក្រកម្ពុជា ។*

*ព្រះរាជពិធីនេះ បានប្រារព្ធធ្វើឡើងនៅក្នុងបរិវេណ**វត្តមុនីសុវណ្ណ** ហៅ**វត្តចំពុះក្អែក** ស្រុកកៀនស្វាយ ខេត្តកណ្តាល ។*

ចូលរួមក្នុងពិធីជាប្រវត្តិសាស្ត្រនេះមាន ៖

ព្រះមេគណ អនុគណ គ្រប់ខេត្ត-ក្រុង សម្តេច ទ្រង់ ឯកឧត្តម លោកជំទាវ អ្នកឧកញ៉ា មន្ត្រីរាជការគ្រប់ស្ថាប័ន ប្រធានមន្ទីរធម្មការ និងសាសនា គ្រប់ខេត្ត-ក្រុង ព្រមទាំងប្រជា-ពលរដ្ឋយ៉ាងច្រើនកុះករ !

សម្តេចនាយករដ្ឋមន្ត្រី **ហ៊ុន សែន** និងលោកជំទាវ ក្នុងឱកាស ស្រង់សុគន្ធវារីថ្វាយគណៈសង្ឃនាយក នៃព្រះរាជាណាចក្រកម្ពុជា

សម្តេចនាយករដ្ឋមន្ត្រី ហ៊ុន សែន ថ្វាយព្រះរាជក្រឹត្យ (ព្រះសុវណ្ណបត្រ)
សម្តេចព្រះមហាសុមេធាធិបតី ព្រះសង្ឃនាយក នៃព្រះរាជាណាចក្រកម្ពុជា

សម្តេចនាយករដ្ឋមន្ត្រី ហ៊ុន សែន ថ្វាយវិជយិនីសម្តេចព្រះធម្មលិខិត
លាស់ ឡាយ ព្រះសង្ឃនាយករងទី១ នៃព្រះរាជាណាចក្រកម្ពុជា

សម្តេចព្រះពោធិវង្ស អុំ លឹមហេង ព្រះសង្ឃនាយករងទី ២
នៃព្រះរាជាណាចក្រកម្ពុជា

សម្តេចនាយករដ្ឋមន្ត្រី ហ៊ុន សែន ថ្វាយវិជយិនីសម្តេចព្រះវនរ័ត ណាយ ច្រឹក ព្រះរាជាគណៈថ្នាក់ឯក ព្រះសង្ឃនាយករងទី ៣
នៃព្រះរាជាណាចក្រកម្ពុជា

ព្រះរាជក្រឹត្យ

នស/រកត/០៥០៦/២០៧

យើង

ព្រះករុណាព្រះបាទសម្តេចព្រះបរមនាថ នរោត្តម សីហមុនី
សមានភូមិជាតិសាសនា រក្ខតខត្តិយា ខេមរដ្ឋរាស្ត្រ ពុទ្ធិន្ទ្រាធរាមហាក្សត្រ
ខេមរាជនា សមូហោភាស កម្ពុជឯករាជរដ្ឋបូរណសន្តិ សុភមង្គលា សិរីវិបុលា
ខេមរាស្រីពិរាស្ត្រ ព្រះចៅក្រុងកម្ពុជាធិបតី

- បានទ្រង់យល់រដ្ឋធម្មនុញ្ញ នៃព្រះរាជាណាចក្រកម្ពុជា
- បានទ្រង់យល់ព្រះរាជក្រឹត្យលេខ នស/រកត/០៧០៤/១២៤ ចុះថ្ងៃទី ១៥ ខែ កក្កដា ឆ្នាំ ២០០៤ ស្តីពីការតែងតាំងរាជរដ្ឋាភិបាល នៃព្រះរាជាណាចក្រកម្ពុជា
- បានទ្រង់យល់ព្រះរាជក្រមលេខ ០២/នស/៩៤ ចុះថ្ងៃទី ២០ ខែ កក្កដា ឆ្នាំ ១៩៩៤ ដែលប្រកាសឱ្យប្រើច្បាប់ស្តីពីការរៀបចំ និងការប្រព្រឹត្តទៅនៃគណៈរដ្ឋមន្ត្រី
- បានទ្រង់យល់ព្រះរាជក្រមលេខ នស/រកម/០១៩៦/១៩ ចុះថ្ងៃទី ២៤ ខែ មករា ឆ្នាំ ១៩៩៦ ដែលប្រកាសឱ្យប្រើច្បាប់ ស្តីពីការបង្កើតក្រសួងធម្មការ និងសាសនា
- បានទ្រង់យល់សេចក្តីក្រាបបង្គំទូលថ្វាយ របស់សម្តេចនាយករដ្ឋមន្ត្រី នៃរាជរដ្ឋាភិបាលកម្ពុជា

ត្រាស់បង្គាប់

មាត្រា ១ : ត្រូវបានបង្កើត **គណៈសង្ឃនាយក នៃព្រះរាជាណាចក្រកម្ពុជា** ។

មាត្រា ២ : ត្រូវបានតែងតាំងសមាសភាពគណៈសង្ឃនាយក នៃព្រះរាជាណាចក្រកម្ពុជា ដូចមានរាយព្រះនាមខាងក្រោម :

១- សម្តេចព្រះពោធិវង្ស **នន្ទ ង៉ែត** ព្រះរាជាគណៈថ្នាក់ឯក ជាសម្តេចព្រះមហាសុមេធាធិបតី ព្រះសង្ឃនាយក នៃព្រះរាជាណាចក្រកម្ពុជា ។

២- សម្តេចព្រះធម្មលិខិត **លាស់ ឡាយ** ព្រះរាជាគណៈថ្នាក់ឯក ជាសម្តេចព្រះធម្មលិខិត ព្រះសង្ឃនាយករងទី ១ នៃព្រះរាជាណាចក្រកម្ពុជា ។

៣- សម្តេចព្រះវន្ន័រត **អ៊ំ លឹមហេង** ព្រះរាជាគណៈថ្នាក់ឯក ជាសម្តេចព្រះពោធិវង្ស ព្រះសង្ឃនាយករងទី ២ នៃព្រះរាជាណាចក្រកម្ពុជា ។

៤- ព្រះឃោសធម្ម **ណយ ច្រឹក** ព្រះរាជាគណៈថ្នាក់ទោ ជាសម្តេចព្រះវន្ន័រត ព្រះរាជាគណៈថ្នាក់ឯក ព្រះសង្ឃនាយករង ទី ៣ នៃព្រះរាជាណាចក្រកម្ពុជា ។

មាត្រា ៣ : រាល់បទប្បញ្ញត្តិទាំងឡាយណា ដែលមានខ្លឹមសារផ្ទុយនឹងព្រះរាជក្រឹត្យនេះ ត្រូវចាត់ទុកជានិរាករណ៍ ។

មាត្រា ៤ : សម្តេចនាយករដ្ឋមន្ត្រី នៃរាជរដ្ឋាភិបាលកម្ពុជា ត្រូវទទួលបន្ទុកអនុវត្តឱ្យបានសំរេចនូវព្រះរាជក្រឹត្យនេះ ។

មាត្រា ៥ : ព្រះរាជក្រឹត្យនេះ ចូលជាធរមាន ចាប់ពីថ្ងៃឡាយព្រះហស្តលេខានេះ តទៅ ។

ចរស.០៦០៤.២១៦

ន សីហមុនី

នរោត្តម សីហមុនី

ធ្វើនៅព្រះបរមរាជវាំង រាជធានីភ្នំពេញ ថ្ងៃទី ៤ ខែ ឧសភា ឆ្នាំ ២០០៦

ព្រះរាជក្រឹត្យ

/រកត/០៧០៦/២៧៦

យើង

ព្រះករុណាព្រះបាទសម្ដេចព្រះបរមនាថ នរោត្តម សីហមុនី
សមានភូមិជាតិសាសនា រក្ខតខត្តិយា ខេមរដ្ឋរាស្ត្រ ពុទ្ធិន្ទ្រាធរាមហាក្សត្រ
ខេមរាជនា សមូហោភាស កម្ពុជឯករាជរដ្ឋបូរណសន្តិ សុភមង្គលា សិរីវិបុលា
ខេមរាស្រីពិរាស្ត្រ ព្រះចៅក្រុងកម្ពុជាធិបតី

(យោងចុតហ្មាយរបស់សម្ដេចព្រះអគ្គមហាសង្ឃរាជាធិបតី តេព វង្ស សម្ដេចព្រះមហាសង្ឃរាជ
នៃព្រះរាជាណាចក្រកម្ពុជា ចុះថ្ងៃទី២៦ ខែមិថុនា ព.ស២៥៥០/គ.ស២០០៦)

តែងតាំង

១. ព្រះគ្រូមង្គលវង្សី ឌូ ម៉ែន វត្តកែវមណីជោតិ ឃុំរកាកោងទី១ ស្រុកមុខកំពូល ខេត្តកណ្ដាល ឡើងជា ព្រះមង្គលធម្មតិច្ច ព្រះរាជាគណៈថ្នាក់កិត្តិយស ទីប្រឹក្សាសម្ដេចព្រះមហាសង្ឃរាជ នៃព្រះរាជាណាចក្រកម្ពុជា។

២. ព្រះគ្រូគម្ពីរល្លេកោ ឃី និត វត្តកោះក្របី ឃុំព្រែកថ្មី ស្រុកកៀនស្វាយ ខេត្តកណ្ដាល ឡើងជា ព្រះបវរធម្មមុនី ព្រះរាជាគណៈថ្នាក់កិត្តិយស ទីប្រឹក្សាសម្ដេចព្រះមហាសង្ឃរាជ នៃព្រះរាជាណាចក្រកម្ពុជា។

៣. ព្រះគ្រូគន្ធធម្មោ គ្រួច គួន វត្តកណ្ដារាម ឃុំតាខ្មៅ ស្រុកតាខ្មៅ ខេត្តកណ្ដាល ឡើងជា ព្រះព្រហ្មសិរីញាណ ព្រះរាជាគណៈថ្នាក់កិត្តិយស ទីប្រឹក្សាសម្ដេចព្រះមហាសង្ឃរាជ នៃព្រះរាជាណាចក្រកម្ពុជា ។

៤. ព្រះគ្រូឧត្តិសរណោ ឃឹម ឃឿម វត្តព្រែកសំរោង ឃុំតាខ្មៅ ស្រុកតាខ្មៅ ខេត្តកណ្ដាល ឡើងជា ព្រះបវរមុនីញាណ ព្រះរាជាគណៈថ្នាក់កិត្តិយស ទីប្រឹក្សាសម្ដេចព្រះមហាសង្ឃរាជ នៃព្រះរាជាណាចក្រកម្ពុជា ។

៥. ព្រះគ្រូកន្តធម្មោ សៅរ៍ តារាជី វត្តមង្គលមានលក្ខណ៍ ឃុំត្រពាំងធំខាងជើង ស្រុកត្រាំកក់ ខេត្តតាកែវ ឡើងជា ព្រះមង្គលបញ្ញា ព្រះរាជាគណៈថ្នាក់កិត្តិយស ទីប្រឹក្សាសម្តេចព្រះមហាសង្ឃរាជ នៃព្រះរាជាណាចក្រកម្ពុជា ។

៦. ព្រះគ្រូខន្តិសំវរោ ឃុត ខន វត្តជោតនារាម ឃុំសំបួរមាស ស្រុកមុខកំពូល ខេត្តកណ្ដាល ឡើងជា ព្រះញាណចិន្ត ព្រះរាជាគណៈថ្នាក់កិត្តិយស ទីប្រឹក្សាសម្តេចព្រះមហាសង្ឃ-រាជ នៃព្រះរាជាណាចក្រកម្ពុជា។

៧. ព្រះគ្រូសុវណ្ណឥន្ទជោត្ត គេច ហៃ វត្តអម្ពវ័ន ឃុំជំនីក ស្រុកក្រូចឆ្មារ ខេត្តកំពង់ចាម ឡើងជា ព្រះវិន័យសត្ថា ព្រះរាជាគណៈថ្នាក់កិត្តិយស ទីប្រឹក្សាសម្តេចព្រះមហាសង្ឃរាជ នៃព្រះរាជាណាចក្រកម្ពុជា។

៨. ព្រះគ្រូសមន្តវត្តិកោ ម៉ែន ច័ន្ទពន្លឺ វត្តបារមីវង្សបូរីកបិលភស្តុ សង្កាត់ទឹកថ្លា ខណ្ឌឫស្សីកែវ រាជធានីភ្នំពេញ ឡើងជា ព្រះសំវរញ្ញាណ ព្រះរាជាគណៈថ្នាក់កិត្តិយស ទីប្រឹក្សាសម្តេចព្រះមហាសង្ឃរាជ នៃព្រះរាជាណាចក្រកម្ពុជា ។

៩. ព្រះគ្រូញាណសំវរោ ស៊ឹម សុខឈ្នួនី វត្តមហាមន្ត្រី សង្កាត់អូឡាំពិច ខណ្ឌចំការមន រាជធានីភ្នំពេញ ឡើងជា ព្រះសំវរវិជ្ជា ព្រះរាជាគណៈថ្នាក់កិត្តិយស ទីប្រឹក្សាសម្តេចព្រះមហាសង្ឃរាជ នៃព្រះរាជាណាចក្រកម្ពុជា ។

១០. ព្រះគ្រូសុវណ្ណជោតិ មុំ សុខឡឿន វត្តកុសិតារាម ឃុំពាមកោះស្នា ស្រុកស្ទឹងត្រង់ ខេត្តកំពង់ចាម ឡើងជា ព្រះឥន្ទកោសល្យ ព្រះរាជាគណៈថ្នាក់កិត្តិយស ទីប្រឹក្សាសម្តេចព្រះមហាសង្ឃរាជ នៃព្រះរាជាណាចក្រកម្ពុជា ។

ចរស-០៦.០៧.៣០៦

ន សីហមុនី

នរោត្តម សីហមុនី

ព្រះបរមរាជវាំង រាជធានីភ្នំពេញ ថ្ងៃទី ២ ខែ កក្កដា ឆ្នាំ២០០៦

សញ្ញាប័ត្រ

លេខ [illegible]

គណៈសង្ឃពុទ្ធសាសនាកម្ពុជា

សុគតស្តុពុទ្ធសករាជ ២៥៥០ មហាសករាជ [illegible] ចុល្លសករាជ [illegible]
ថ្ងៃ [illegible] ឆ្នាំ [illegible] ស័ក ត្រូវនឹងថ្ងៃទី ២៥ ខែ [illegible] ឆ្នាំ ២០០៦
សម្តេចព្រះអគ្គមហាសង្ឃរាជាធិបតី សម្តេចព្រះមហាសង្ឃរាជ នៃព្រះរាជាណាចក្រកម្ពុជា

-បានពិនិត្យរដ្ឋធម្មនុញ្ញ នៃព្រះរាជាណាចក្រកម្ពុជា ស្តីពីពុទ្ធសាសនាជាសាសនារបស់រដ្ឋ

-បានឃើញព្រះរាជក្រឹត្យ ចុះថ្ងៃទី២៥ ខែមេសា ឆ្នាំ២០០៦

-អនុវត្តសេចក្តីណែនាំ របស់ក្រុមប្រឹក្សាជាតិអភិវឌ្ឍ សាមគ្គី គសាង ការពារមាតុភូមិកម្ពុជាលេខ០៧
៩០ ក ជ រ ស. ចុះថ្ងៃទី២៦ ខែមិថុនា ឆ្នាំ១៩៩០ ស្តីពីការរៀបចំរចនាសម្ព័ន្ធពុទ្ធសាសនា។

សម្រេចដូចខាងក្រោមនេះ

ត្រូវតែងតាំងលោក [illegible] កើតថ្ងៃទី [illegible] ខែ [illegible] ឆ្នាំ [illegible]
នៅឃុំ-សង្កាត់ [illegible] ស្រុក-ខណ្ឌ [illegible] ខេត្ត-ក្រុង [illegible]
ឱ្យធ្វើជា [illegible]
[illegible] ។

អាយុ វណ្ណៈ សុខៈ ពលៈ ចូរចំរើនក្នុងព្រះពុទ្ធសាសនាតទៅ ។

ធ្វើនៅវត្តឧណ្ណាលោម រាជធានីភ្នំពេញ ថ្ងៃទី ២៥ ខែ [illegible] ព.ស. ២៥៥០ គ.ស. ២០០៦

បានឃើញ
ភ្នំពេញ ថ្ងៃទី [illegible] ខែ [illegible] ឆ្នាំ ២៥៥០
រដ្ឋមន្ត្រីក្រសួងធម្មការ និងសាសនា

[illegible]

នស/រកត/០៤០៦/៣៦១

ព្រះរាជក្រឹត្យ

យើង

ព្រះករុណាព្រះបាទសម្តេចព្រះបរមនាថ នរោត្តម សីហមុនី
សមានភូមិជាតិសាសនា រត្នខត្តិយា ខេមរដ្ឋរាស្ត្រ ពុទ្ធិន្ទ្រាធរាមហាក្សត្រ
ខេមរាជនា សមូហោភាស កម្ពុជឯករាជ្យរដ្ឋបូរណសន្តិ សុភមង្គលា សិរីវិបុលា
ខេមរាស្រីពិរាស្ត្រ ព្រះចៅក្រុងកម្ពុជាធិបតី

- បានទ្រង់យល់រដ្ឋធម្មនុញ្ញ នៃព្រះរាជាណាចក្រកម្ពុជា
- បានទ្រង់យល់ព្រះរាជក្រឹត្យ លេខ នស/រកត/០៧០៤/១២៤ ចុះថ្ងៃទី ១៥ ខែ កក្កដា ឆ្នាំ ២០០៤ ស្តីពីការតែងតាំងរាជរដ្ឋាភិបាលនៃព្រះរាជាណាចក្រកម្ពុជា
- បានទ្រង់យល់ព្រះរាជក្រម លេខ ០២/នស/៩៤ ចុះថ្ងៃទី ២០ ខែ កក្កដា ឆ្នាំ ១៩៩៤ ដែលប្រកាសឱ្យប្រើច្បាប់ ស្តីពីការរៀបចំ និងការប្រព្រឹត្តទៅនៃគណៈរដ្ឋមន្ត្រី
- បានទ្រង់យល់ព្រះរាជក្រម លេខ នស/រកម/០១៩៦/១៩ ចុះថ្ងៃទី ២៤ ខែ មករា ឆ្នាំ ១៩៩៦ ដែលប្រកាសឱ្យប្រើច្បាប់ ស្តីពីការបង្កើតក្រសួងធម្មការ និងសាសនា
- បានទ្រង់យល់ព្រះរាជក្រឹត្យ លេខ នស/រកត/០៤០៦/១៥២ ចុះថ្ងៃទី ០២ ខែ មេសា ឆ្នាំ ២០០៦ ស្តីពីការតែងតាំងគណៈគ្រប់គ្រងពុទ្ធិកសាកលវិទ្យាល័យព្រះសីហនុរាជ
- បានទ្រង់យល់សេចក្តីក្រាបបង្គំទូលថ្វាយរបស់សម្តេចនាយករដ្ឋមន្ត្រី នៃរាជរដ្ឋាភិបាលកម្ពុជា

ត្រាស់បង្គាប់

មាត្រា ១ : បញ្ចប់ពីមុខតំណែង សម្តេចព្រះឧត្តមចរិយា ឈឹង ប៊ុនឈា ពីសាកលវិទ្យាធិការពុទ្ធិកសាកលវិទ្យាល័យ ព្រះសីហនុរាជ ។

មាត្រា ២ : តែងតាំង សម្តេចព្រះមហាសុមេធាធិបតី នន្ទ ង៉ែត ព្រះសង្ឃនាយក នៃព្រះរាជាណាចក្រកម្ពុជា ជាសាកលវិទ្យាធិការពុទ្ធិកសាកលវិទ្យាល័យ ព្រះសីហនុរាជ ។

មាត្រា ៣ : រាល់បទប្បញ្ញត្តិទាំងឡាយណា ដែលមានខ្លឹមសារផ្ទុយនឹងព្រះរាជក្រឹត្យនេះ ត្រូវចាត់ទុកជានិរាករណ៍ ។

មាត្រា ៤ : សម្តេចនាយករដ្ឋមន្ត្រី នៃរាជរដ្ឋាភិបាលកម្ពុជា ត្រូវអនុវត្តឱ្យបានសម្រេចនូវព្រះរាជក្រឹត្យនេះ ។

មាត្រា ៥ : ព្រះរាជក្រឹត្យនេះ ចូលជាធរមាន ចាប់ពីថ្ងៃឡាយព្រះហស្តលេខានេះតទៅ ។

ព្រះហស្តលេខា និងព្រះរាជលញ្ចករ
នរោត្តម សីហមុនី

ពរស.០៦០៤.៣៤៦

ធ្វើនៅព្រះបរមរាជវាំង រាជធានីភ្នំពេញ, ថ្ងៃទី ២៣ ខែ សីហា ឆ្នាំ ២០០៦

លេខ ៣៤៣ ច.ល
ដើម្បីចម្លងចែក
រាជធានីភ្នំពេញ ថ្ងៃទី ២៧ ខែ ៧ ឆ្នាំ២០០៦
អគ្គលេខាធិការរងរាជរដ្ឋាភិបាល

ឃុន ជិនកេន

ព្រះរាជាណាចក្រកម្ពុជា
ជាតិ សាសនា ព្រះមហាក្សត្រ

លេខ ០០៧/០៦ ម.ស.រាត

ព្រះសង្ឃប្រកាស
ស្តីពី
ការកំណត់បែងចែកភារកិច្ច សម្តេចព្រះអគ្គមហាសង្ឃរាជាធិបតី សម្តេចព្រះមហាសង្ឃរាជ និងសម្តេចព្រះមហាសុមេធាធិបតី ព្រះសង្ឃនាយក

សម្តេចព្រះអគ្គមហាសង្ឃរាជាធិបតី សម្តេចព្រះមហាសង្ឃរាជនៃព្រះរាជាណាចក្រកម្ពុជា និងសម្តេចព្រះមហាសុមេធាធិបតី ព្រះសង្ឃនាយកនៃព្រះរាជាណាចក្រកម្ពុជា

- បានឃើញ រដ្ឋធម្មនុញ្ញនៃព្រះរាជាណាចក្រកម្ពុជា,
- បានឃើញ ព្រះរាជក្រឹត្យលេខ នស/រកត/០៤០៦/២០០ ចុះថ្ងៃទី២៥ ខែមេសា ឆ្នាំ២០០៦ ស្តីពីការតែងតាំង ព្រះមហាសុមេធាធិបតី **ទេព វង្ស** សម្តេចព្រះសង្ឃរាជ គណៈមហានិកាយនៃព្រះរាជាណាចក្រកម្ពុជា ឱ្យឡើងព្រះឋានៈ ជាសម្តេចព្រះអគ្គមហាសង្ឃរាជាធិបតី សម្តេចព្រះមហាសង្ឃរាជនៃព្រះរាជាណាចក្រកម្ពុជា,
- បានឃើញ ព្រះរាជក្រឹត្យលេខ នស/រកត/០៥០៦/២០៧ ចុះថ្ងៃទី ០៤ ខែឧសភា ឆ្នាំ២០០៦ ស្តីពីការបង្កើត គណៈសង្ឃនាយក ដោយតម្លើងសម្តេចព្រះពោធិវង្ស **នន្ទ ង៉ែត** ឱ្យឡើងព្រះឋានៈជាសម្តេចព្រះមហាសុមេធាធិបតី ព្រះសង្ឃនាយកនៃព្រះរាជាណាចក្រកម្ពុជា,
- យោងតាមស្មារតីអង្គប្រជុំ ថ្ងៃទី ២១ ខែ សីហា ឆ្នាំ២០០៦ ស្តីពីដំណើរការប្រព្រឹត្តិទៅ នៃវិស័យព្រះពុទ្ធសាសនានៅព្រះរាជាណាចក្រកម្ពុជា,
- យោងតាមសំណូមពរ និងតម្រូវការចាំបាច់

ស ម្រេ ច

<u>ប្រការ</u> ១-កំណត់បែងចែកព្រះភារកិច្ចថ្វាយ-ប្រគេន សម្តេចព្រះអគ្គមហាសង្ឃរាជាធិបតី **ទេព វង្ស** សម្តេចព្រះមហាសង្ឃរាជនៃព្រះរាជាណាចក្រកម្ពុជា និងសម្តេចព្រះមហាសុមេធាធិបតី **នន្ទ ង៉ែត** ព្រះសង្ឃនាយក នៃព្រះរាជាណាចក្រកម្ពុជា ដូចតទៅនេះ :

ក/ <u>ព្រះរាជភារកិច្ច សម្តេចព្រះអគ្គមហាសង្ឃរាជាធិបតី</u> :

ក-១- ទទួលគ្រប់គ្រង និងដឹកនាំការងារព្រះពុទ្ធសាសនាក្នុងប្រទេស និងទំនាក់ទំនងការងារពុទ្ធសាសនានៅក្រៅប្រទេស ឱ្យប្រព្រឹត្ត ទៅប្រកបដោយកិត្តិយស សេចក្តីថ្លៃថ្នូរ ។

ក-២- ទទួលភារកិច្ចចុះព្រះហស្តលេខា លើប្រកាសនិយប័ត្រតែងតាំងព្រះសង្ឃគណ ព្រះធម្មធរគណ ព្រះវិន័យធរគណ ព្រះបាឡាត់គណ ព្រះអនុគណ និងព្រះមេគណឡើងទៅ តាមបែបបទពីមូលដ្ឋាន និងតាមសំណើរបស់គណៈសង្ឃនាយក ដោយមានការយល់ព្រមពីសម្តេចនាយករដ្ឋមន្ត្រីនៃរាជរដ្ឋាភិបាល ។

ក-៣- រាល់ការតែងតាំងតម្លើង ឬដកឋានៈគោរម្យងារ ជាទីប្រឹក្សា, ជារាជាគណៈកិត្តិយស, ជារាជាគណៈក្នុងងារ ឋានានុក្រម និងមុខងារផ្សេងៗ ពាក់ព័ន្ធដល់ព្រះរាជក្រឹត្យ ត្រូវធ្វើតាមសំណើពីគណៈសង្ឃនាយក និងការយល់ព្រមពីសម្តេចនាយករដ្ឋមន្ត្រី នៃរាជរដ្ឋាភិបាល ។

ខ/ ព្រះភារកិច្ចរបស់សម្តេចព្រះមហាសុមេធាធិបតី ព្រះសង្ឃនាយក

ខ-១- ទទួលភារកិច្ចស្តីទី ក្នុងការគ្រប់គ្រង និងដឹកនាំការងារពុទ្ធសាសនា ក្នុងឱកាសអវត្តមានសម្តេចព្រះអគ្គមហាសង្ឃ រាជាធិបតី សម្តេចព្រះមហាសង្ឃរាជនៃព្រះរាជាណាចក្រកម្ពុជា ។

ខ-២- ចុះព្រះហស្ថលេខា លើប្រកាសនីយបត្រ តែងតាំងលោកគ្រូចៅអធិការ គ្រូសូត្រស្តាំ-ឆ្វេង ព្រះវិន័យធរ លេខាធិការ ព្រះឧបជ្ឈាយ៍ ព្រះវិន័យធរអនុគណ ព្រះធម្មធរអនុគណ ព្រះសមុហ៍អនុគណ ព្រះលេខាធិការអនុគណ តាមសំណើរបស់សមូហភាពសង្ឃនៅវត្តនិមួយៗ ដែលរួមមានទាំងព្រះអនុគណ ព្រះបាឡាត់គណ ព្រះមេគណ ដោយមានការយល់ព្រមពីអាជ្ញាធរមូលដ្ឋាន ស្រុក-ខ័ណ្ឌ និងខេត្ត-ក្រុង តាមរយៈក្រសួងធម្មការនិងសាសនា ដោយត្រូវរាយការណ៍ថ្វាយសម្តេចព្រះអគ្គមហាសង្ឃរាជាធិបតី សម្តេចព្រះមហាសង្ឃរាជទ្រង់ជ្រាប ។

ខ-៣- ទទួលព្រះភារកិច្ច ក្តាប់ការងារស្ថិតិវត្តអារាម ភិក្ខុ សាមណេរ អាចារ្យ គណៈកម្មការវត្ត កុមារ យុវជន ស្នាក់នៅក្នុងវត្ត នៅក្នុងទូទាំងប្រទេស បូកសរុបរាយការណ៍ថ្វាយសម្តេចព្រះអគ្គមហាសង្ឃរាជាធិបតី សម្តេចព្រះមហាសង្ឃរាជ ការបើកអនុសំវច្ឆរៈមហាសន្និបាតមន្ត្រីសង្ឃប្រចាំឆ្នាំ ត្រួតពិនិត្យដំណើរការប្រព្រឹត្តទៅនៃវិស័យព្រះពុទ្ធសាសនា ក្នុងក្របខ័ណ្ឌកិច្ចការរដ្ឋបាល និងទំនាក់ទំនងសាធារណៈ ។

ខ-៤- ទទួលព្រះភារកិច្ច ក្តាប់ការងារពុទ្ធិកសិក្សាគ្រប់កម្រិត ចាប់ពីពុទ្ធិកបឋមសិក្សារហូតដល់ពុទ្ធិកឧត្តមសិក្សា ក្នុងឋានៈជាអគ្គនាយកពុទ្ធិកសិក្សា និងជាពុទ្ធិកសាកលវិទ្យាធិការនៃពុទ្ធិកសាកលវិទ្យាល័យ ដោយត្រូវផ្តោតព្រះទ័យទៅលើការពង្រឹងគុណភាព នៅសាលាពុទ្ធិកបឋមសិក្សានៅថ្នាក់មូលដ្ឋាន មានបញ្ហាគ្រូ បញ្ហាសម្ភារៈបរិក្ខារ កម្មវិធីសិក្សា ។ល។ និងសាលាធម្មវិន័យទាំងពាថ្នាក់ ។

ប្រការ ២- សម្តេចព្រះអគ្គមហាសង្ឃរាជាធិបតី សម្តេចព្រះមហាសង្ឃរាជ និងសម្តេចព្រះមហាសុមេធាធិបតី ព្រះសង្ឃនាយក មានមន្ត្រីសង្ឃ និងគ្រហស្ថមួយចំនួន ជាជំនួយការតាមតម្រូវការចាំបាច់ និងប្រើប្រាស់ត្រាជាផ្លូវការ តាមកម្រិតគោរម្យងារកំណត់រៀងៗព្រះអង្គ ។

ប្រការ ៣- សម្តេចព្រះអគ្គមហាសង្ឃរាជាធិបតី សម្តេចព្រះមហាសង្ឃរាជ និងសម្តេចព្រះមហាសុមេធាធិបតី ព្រះសង្ឃនាយកទ្រង់ការងារដោយសហការជិតស្និទ្ធ ក្នុងជំហរសាមគ្គីភាព ជាសហធម្មិកតាមភារកិច្ច ដែលបានកំណត់ឱ្យប្រព្រឹត្តទៅប្រកបដោយលទ្ធផលល្អប្រសើរ ។

ប្រការ ៤- រដ្ឋមន្ត្រីទទួលបន្ទុកទីស្តីការគណៈរដ្ឋមន្ត្រី រដ្ឋមន្ត្រីក្រសួងធម្មការនិងសាសនា រដ្ឋមន្ត្រី រដ្ឋលេខាធិការពាក់ព័ន្ធ គ្រប់ខេត្ត-ក្រុង និងមន្ត្រីសង្ឃគ្រប់ជាន់ថ្នាក់ ត្រូវអនុវត្តតាមព្រះសង្ឃប្រកាសនេះ ។

ប្រការ ៥- បទប្បញ្ញត្តិទាំងឡាយណា ផ្ទុយពីព្រះសង្ឃប្រកាសនេះ ត្រូវទុកជានិរាករណ៍ ។

ប្រការ ៦- ព្រះសង្ឃប្រកាសនេះ មានប្រសិទ្ធភាព និងសេចក្តីអនុវត្តចាប់ពីថ្ងៃចុះព្រះហស្ថលេខា និងហត្ថលេខាតទៅ ។

រាជធានីភ្នំពេញ, ថ្ងៃទី២៤ ... ព.ស.២៥៥០
... ២០០៦

លេខ : ០១

បានឃើញ និងឯកភាព

រាជធានីភ្នំពេញ, ថ្ងៃទី... ខែ... ឆ្នាំ២០០៦

ហ៊ុន សែន

នន្ទ ង៉ែត

ទេព វង្ស

ចម្លងជូន
- ក្រសួងព្រះបរមរាជវាំង
- អគ្គលេខាធិការដ្ឋានព្រឹទ្ធសភា
- អគ្គលេខាធិការដ្ឋានរដ្ឋសភា
- អគ្គលេខាធិការរាជរដ្ឋាភិបាល
- ខុទ្ទកាល័យសម្តេចនាយករដ្ឋមន្ត្រី
- ដូចមាត្រា ៤
- ឯកសារ-កាលប្បវត្តិ

ព្រះរាជាណាចក្រកម្ពុជា
ជាតិ សាសនា ព្រះមហាក្សត្រ

រាជរដ្ឋាភិបាលកម្ពុជា

លេខ ៖ ...៧៧...អនក្រ. បក

អនុក្រឹត្យ
ស្តីពី
ការបង្កើតអគ្គាធិការដ្ឋានពុទ្ធិកសិក្សាជាតិ នៃព្រះរាជាណាចក្រកម្ពុជា

រាជរដ្ឋាភិបាល

- បានឃើញរដ្ឋធម្មនុញ្ញ នៃព្រះរាជាណាចក្រកម្ពុជា
- បានឃើញព្រះរាជក្រឹត្យលេខ នស/រកត/០៧០៤/១២៤ ចុះថ្ងៃទី ១៥ ខែកក្កដា ឆ្នាំ២០០៤ ស្តីពីការតែងតាំងរាជរដ្ឋាភិបាល នៃព្រះរាជាណាចក្រកម្ពុជា ។
- បានឃើញព្រះរាជក្រមលេខ ០២/នស/៩៤ ចុះថ្ងៃទី ២០ ខែកក្កដា ឆ្នាំ២០០៤ ដែលប្រកាសអោយប្រើច្បាប់ស្តីពីការរៀបចំ និងការប្រព្រឹត្តទៅនៃគណៈរដ្ឋមន្ត្រី
- បានឃើញព្រះរាជក្រមលេខ នស/រកម/០១៩៦/១៩ ចុះថ្ងៃទី ២៤ ខែមករា ឆ្នាំ១៩៩៦ ដែលប្រកាសអោយប្រើច្បាប់ស្តីពីការបង្កើតក្រសួងធម្មការ និងសាសនា
- បានឃើញអនុក្រឹត្យលេខ ០៥ អនក្រ-បក ចុះថ្ងៃទី ២៣ ខែមេសា ឆ្នាំ២០០៦ ស្តីពីការប្រែក្លាយពុទ្ធិកមហាវិទ្យាល័យព្រះសីហនុរាជ ទៅជាពុទ្ធិកសាកលវិទ្យាល័យព្រះសីហនុរាជ
- បានឃើញព្រះរាជក្រឹត្យលេខ នស/រកត/០៨០៦/៣៦១ ចុះថ្ងៃទី ២៣ ខែសីហា ឆ្នាំ២០០៦ ស្តីពីការតែងតាំង សម្តេចព្រះមហាសុមេធាធិបតី **នន្ទ ង៉ែត** ព្រះសង្ឃនាយកនៃព្រះរាជាណាចក្រកម្ពុជា ជាសាកលវិទ្យាធិការ ពុទ្ធិកសាកលវិទ្យាល័យព្រះសីហនុរាជ ។
- បានឃើញព្រះសង្ឃប្រកាសលេខ ០០១/០៦ ម.ស.រផត ចុះថ្ងៃទី ២៤ ខែសីហា ឆ្នាំ២០០៦ ស្តីពីការកំណត់បែងចែកភារកិច្ច សម្តេចព្រះអគ្គមហាសង្ឃរាជាធិបតី សម្តេចព្រះមហាសង្ឃរាជ និងសម្តេចព្រះមហាសុមេធាធិបតី ព្រះសង្ឃនាយក
- យោងតាមសំណូមពរ និងតម្រូវការចាំបាច់

ស ម្រេ ច

មាត្រា ១ ៖ ត្រូវបានបង្កើត " **អគ្គាធិការដ្ឋានពុទ្ធិកសិក្សាជាតិ នៃព្រះរាជាណាចក្រកម្ពុជា** " ទទួលបន្ទុកគ្រប់គ្រងលើពុទ្ធិកបឋមសិក្សារហូតដល់ពុទ្ធិកឧត្តមសិក្សា និងក្រោយពុទ្ធិកឧត្តមសិក្សា ទូទាំងប្រទេស

មាត្រា ២ ៖ អគ្គាធិការដ្ឋានពុទ្ធិកសិក្សាជាតិ នៃព្រះរាជាណាចក្រកម្ពុជា មានតួនាទី និងភារកិច្ចដូចខាងក្រោម ៖

- គ្រប់គ្រងដឹកនាំនិងរៀបចំកម្មវិធីសិក្សាឱ្យប្រព្រឹត្តទៅឱ្យបានរីកចំរើនល្អប្រសើរ ស្របតាមកម្មវិធីសិក្សារបស់ក្រសួងអប់រំយុវជន និងកីឡា
- លើកគម្រោងផ្តល់យោបល់រៀបចំកម្មវិធីសិក្សា ក្នុងផ្នែកចំណេះវិជ្ជាវិស័យព្រះពុទ្ធសាសនា ធម៌វិន័យ បាលី សំស្ក្រឹត
- ពិនិត្យលើកគម្រោង និងសម្របសម្រួលរៀបចំការផ្សព្វផ្សាយកម្មវិធីសិក្សា ឱ្យស្របតាមការវិវត្តន៍នៃនយោបាយរបស់រាជរដ្ឋាភិបាល
- កំណត់ប្រតិទិនច្បាស់លាស់ សម្រាប់ចុះធ្វើការត្រួតពិនិត្យ នៅតាមសាលាពុទ្ធិកបឋមសិក្សារហូតដល់ពុទ្ធិកឧត្តមសិក្សា និងក្រោយពុទ្ធិកឧត្តមសិក្សាទូទាំងប្រទេស ដោយផ្តោតយកចិត្តទុកដាក់គុណភាពសិក្សា នៅថ្នាក់ពុទ្ធិកបឋមសិក្សាសាលាធម្មវិន័យគ្រប់ថ្នាក់
- លើកគម្រោង និងពិនិត្យពិភាក្សា ជ្រើសរើសលើវិញ្ញាសាសម្រាប់ប្រឡង នៃកម្រិតសិក្សានិមួយៗ ។/.

- ពិនិត្យពិភាក្សាលើគម្រោងជ្រើសរើសគ្រូសម្រាប់បំពីគ្រប់កម្រិតសិក្សា ដោយផ្តល់អាទិភាពគ្រូ នៅពុទ្ធិកសិក្សាក្នុងភេទជាព្រះសង្ឃ ឬ គ្រហស្ថ ដើម្បីបំរើសំណូមពរ នៃគុណភាពសិក្សានៅថ្នាក់មូលដ្ឋាន
- ពិនិត្យពិភាក្សាផ្តល់យោបល់ លើសំណើសុំបង្កើតពុទ្ធិកបឋមសិក្សារហូតដល់ពុទ្ធិកឧត្តមសិក្សា និងក្រោយពុទ្ធិកឧត្តមសិក្សា ទូទាំងប្រទេស មុននឹងដាក់ជូន ក្រសួងធម្មការ និងសាសនា
- ធ្វើការទំនាក់ទំនងទូលាយជាមួយបណ្តាប្រទេសកាន់ព្រះពុទ្ធសាសនា ថេរវាទ ដែលមានអង្គការពុទ្ធិកសិក្សា ដើម្បីដកស្រង់បទពិសោធន៍ តាមរយៈការធ្វើទស្សនកិច្ចសិក្សានៃគណៈគ្រប់គ្រងនិងសមណនិស្សិតតាមកម្មវិធីជាក់ស្តែង

មាត្រា ៣ : អគ្គាធិការដ្ឋានពុទ្ធិកសិក្សាជាតិ នៃព្រះរាជាណាចក្រកម្ពុជា ដឹកនាំដោយគណៈគ្រប់គ្រងមួយដែលមានសមាសភាពដូចខាងក្រោម ៖

១-សម្តេចព្រះមហាសុមេធាធិបតី	នន្ទ ង៉ែត	អគ្គាធិការ
២-សម្តេចព្រះធម្មលិខិត	លាស់ ឡាយ	អគ្គាធិការរង
៣-សម្តេចព្រះឧត្តមមុនី	ហេង លាងហោ	អគ្គាធិការរង
៤-សម្តេចព្រះវនរ័ត	ណយ ច្រឹក	អគ្គាធិការរង
៥-សម្តេចព្រះពោធិវង្ស	អ៊ំ លឹមហេង	អគ្គាធិការរង
៦-សម្តេចព្រះឧត្តមវង្សា	មួង រី	អគ្គាធិការរង
៧-ព្រះឃោសធម្ម	សោរ៍ ច័ន្ទថុល្ល	អគ្គាធិការរង និងជាលេខាធិការ
៨-ព្រះសទ្ធម្មកោសល	ថា សំអាង	អគ្គាធិការរង

មាត្រា ៤ : ត្រូវបានប្រគល់ភារកិច្ចជូនឯកឧត្តម ម៉ិន ឃិន ជំនួសមុខឱ្យក្រសួងធម្មការ និងសាសនា ដើម្បីសហការ និងដឹកនាំ អគ្គាធិការដ្ឋាន ពុទ្ធិកសិក្សាជាតិ នៃព្រះរាជាណាចក្រកម្ពុជា ។

មាត្រា ៥ : អគ្គាធិការដ្ឋានពុទ្ធិកសិក្សាជាតិនៃព្រះរាជាណាចក្រកម្ពុជា ត្រូវរៀបចំលេខាធិការដ្ឋានមួយដឹកនាំដោយព្រះឃោសធម្ម សោរ៍ ច័ន្ទថុល្ល និងមានសមាជិកមួយចំនួន ជាជំនួយការ

មាត្រា ៦ : គណៈគ្រប់គ្រងនៃអគ្គាធិការដ្ឋានពុទ្ធិកសិក្សាជាតិនៃព្រះរាជាណាចក្រកម្ពុជា ប្រើប្រាស់ត្រាមួយដោយឡែក សំរាប់ដំណើរការងាររបស់ខ្លួន ។

មាត្រា ៧ : គណៈគ្រប់គ្រងនៃអគ្គាធិការដ្ឋានពុទ្ធិកសិក្សាជាតិនៃព្រះរាជាណាចក្រកម្ពុជា ធ្វើការងារប្រចាំថ្ងៃ តាមបទបញ្ជាផ្ទៃក្នុងមួយដែលបានកំណត់ដោយឡែក ។

មាត្រា ៨ : អគ្គាធិការដ្ឋានពុទ្ធិកសិក្សាជាតិ នៃព្រះរាជាណាចក្រកម្ពុជា ដំណើរការងារដោយប្រើប្រាស់ថវិកាក្រសួងធម្មការ និងសាសនា និងអនុវត្តតាមគោលការណ៍កំណត់នៃប្រកាសអន្តរក្រសួង រវាងក្រសួងសេដ្ឋកិច្ច និងហិរញ្ញវត្ថុ និងក្រសួងអប់រំ យុវជន និងកីឡា ដែលស្ថិតនៅជាធរមាន និងមានសិទ្ធិទទួលយកជំនួយបច្ចេកទេស ឬហិរញ្ញវត្ថុពីអង្គការជាតិ អន្តរជាតិ ក្នុងការទ្រទ្រង់ឱ្យដំណើរការប្រព្រឹត្តទៅរបស់អធិការដ្ឋាន ពុទ្ធិកបឋមសិក្សា រហូតដល់ពុទ្ធិកឧត្តមសិក្សា និងក្រោយពុទ្ធិកឧត្តមសិក្សាទូទាំងប្រទេស ។

មាត្រា ៩ : បទបញ្ញត្តិទាំងឡាយណាដែលមានខ្លឹមសារផ្ទុយពីអនុក្រឹត្យនេះ ត្រូវទុកជានិរាករណ៍ ។

មាត្រា១០ : រដ្ឋមន្ត្រីទទួលបន្ទុកទីស្តីការគណៈរដ្ឋមន្ត្រី រដ្ឋមន្ត្រីក្រសួងសេដ្ឋកិច្ច និងហិរញ្ញវត្ថុ រដ្ឋមន្ត្រីក្រសួងធម្មការ និងសាសនា រដ្ឋមន្ត្រី រដ្ឋលេខាធិការ ពាក់ព័ន្ធ និង គ្រប់ខេត្ត-ក្រុង ត្រូវអនុវត្តតាមអនុក្រឹត្យនេះ ។

មាត្រា១១ : អនុក្រឹត្យនេះ មានប្រសិទ្ធភាពចាប់ពីថ្ងៃចុះហត្ថលេខានេះតទៅ ។/ស/

រាជធានីភ្នំពេញ, ថ្ងៃទី [illegible] ខែ[illegible] ឆ្នាំ ២០០៦

ហ៊ុន សែន

កន្លែងទទួល
- ក្រសួងព្រះបរមរាជវាំង
- អគ្គលេខាធិការដ្ឋានព្រឹទ្ធសភា
- អគ្គលេខាធិការដ្ឋានរដ្ឋសភា
- អគ្គលេខាធិការរាជរដ្ឋាភិបាល
- ខុទ្ទកាល័យសម្តេចនាយករដ្ឋមន្ត្រី
- ដូចមាត្រា ១០
- ឯកសារ-កាលប្បវត្តិ

អត្ថបទដែលកម្ពុជសុរិយាបានទទួល

ល.រ	នាម និងគោត្តនាម	មកពី	ឈ្មោះអត្ថបទ
១	លោក ខៀវ យ៉ុន	ភ្នំពេញ	-ស្វែងយល់ដឹង និងប្រតិបត្តិព្រះធម៌
២	លោក ឈាត ស្រ៊ាង	ក្រុមជំនុំទំនៀមទម្លាប់ខ្មែរ	-ការស្តារព្រះពុទ្ធសាសនាខ្មែរ
៣	លោក អ៊ុក សៅបុល	តាកែវ	កំណាព្យ : -កូតទៅហោរ ចោរទៅជាង -សម័យខាសំយេះ -ត្នោតពិការ -សសរទ្រូងជាតិ
៤	លោក លី គូលេនសមុទ្រ	ក្រសួងវប្បធម៌	-ការសម្រាលកូនរបស់ស្ត្រីជនជាតិព្នង
៥	ភិក្ខុវជិរប្បញ្ញោ ញ៉ែម គីមតេង	ស្វាយរៀង	-ប្រវត្តិក្រុងពារាណសី
៦	លោក ភន់ ចាន់សារ៉ែន	ភ្នំពេញ	-ប្រវត្តិរបស់អង្គកថា
៧	លោក អែល សំអាត	កំពង់ចាម	កំណាព្យ : -ជីវិតអ្នកស្រែ -បើល្ងង់កុំធ្វើចេះ -រៀនមានប្រយោជន៍ និងរៀនគ្មានប្រយោជន៍

ល.រ	នាម និងគោត្តនាម	មកពី	ឈ្មោះអត្ថបទ
៨	ឯកឧត្តម មីសែល ត្រាណេ	ក្រសួងវប្បធម៌	-សិលាចារឹកប្រាសាទ ក្អាក់ Ka 651
៩	ព្រះមហា ឧត្តមប្បញ្ញោ ស៊ិន សុវណ្ណនិ	វត្តបទុមវតី	-អត្តសុទ្ធិកថា -ពុទ្ធធម៌ -ពាលសូត្រ -បរាភវសូត្រ -សំណួរចម្លើយអំពី : ទានកថា -ឥតោទិន្នាកថា -បរិភោគមយបុញ្ញកថា -មហាគោវិន្ទសូត្រ -ពុទ្ធចក្ខុ៥យ៉ាង -ការប្រតិបត្តិធម៌ -ជីវប្បវត្តិនៃព្រះសម្ពុទ្ធ
១០	លោក គង់ សុផល	តាកែវ	-ប្រវត្តិភូមិបឹងប្រស្នាជ់ -ប្រវត្តិវិទ្យាល័យ ប្រមូលព្រហ្ម -ប្រវត្តិព្រះអង្គពាន់ -ប្រវត្តិភូមិរកាកូនសត្វ -ប្រវត្តិភូមិ-ឃុំ បឹងដោល -ប្រវត្តិផ្សារទ្រា

ហម ឆាយលី *ថ្ងៃទី១៧ ខែកុម្ភៈ គ.ស.២០០៦ ។*

1, Allée Viollet Le Due
95570 Bouffémont (France)

*ជម្រាបមកលោក **ឆួន រ៉ាន់ចន្ទី** នាយកវិទ្យាស្ថានពុទ្ធសាសនបណ្ឌិត្យ ក្រុងភ្នំពេញ (រាជាណាចក្រកម្ពុជា)*

ដោយគោរព និងជ្រាបអំពីចម្ងាយ ។

លោកនាយក

*ដូចដែលខ្ញុំធ្លាប់បានចូលរួមចំណែកធ្វើការសិក្សាស្រាវជ្រាវ និងនិពន្ធអត្ថបទ ហើយផ្ញើបញ្ជូនមកចុះផ្សាយនៅក្នុងទស្សនាវដ្ដីកម្ពុជសុរិយារូចមកហើយ តាំងតែអំពីឆ្នាំ១៩៩៥ មកម្ល៉េះ (ទោះជាអត្ថបទនិពន្ធក្ដី ទោះជាអត្ថបទបកប្រែក្ដី)។ ដូចលោកបានឃើញក្នុងទំព័រទស្សនាវដ្ដីកម្ពុជសុរិយាស្រាប់ តាំងតែអំពីលោក **ឪម ខែម** គាត់ទទួលបន្ទុកជាប្រធានគណៈកម្មការនិពន្ធនាយកមក (១) ។*

ដូច្នេះ នៅថ្ងៃនេះទៀតសោត ខ្ញុំនៅតែបន្តផ្ញើអត្ថបទ (មានអត្ថបទខ្លះ ខ្ញុំផ្ញើបញ្ជូនមកតាមមិត្តភក្តិ មកជូនលោកនិពន្ធនាយកនៃទស្សនាវដ្តីកម្ពុជសុរិយាដោយផ្ទាល់) មក "រួមចំណែក" ចុះផ្សព្វផ្សាយវប្បធម៌ អរិយធម៌ ប្រវត្តិ ឲ្យកុលបុត្រខ្មែរចងចាំតរៀងទៅអនាគត...។

ពីព្រោះ "ទស្សនាវដ្តីកម្ពុជសុរិយា" ប្រៀបប្រដូចទៅនឹងឈាម ដែលដឹកនាំជញ្ជូនជាតិអុកស៊ីហ្សែន ទៅចែកចាយចិញ្ចឹម "ជាលិកា" ឲ្យបានរស់ជីវិតក្នុងតួអង្គប្រាណទាំងមូល ឬម៉្យាងទៀត "ទស្សនាវដ្តីកម្ពុជសុរិយា" អាចប្រៀបប្រដូចទៅនឹងរថភ្លើងដែលដឹកនាំទំនិញសព្វសារពើទៅចែកចាយឲ្យ "ប្រជានុរាស្ត្រ" ។ ព្រោះ "ទស្សនាវដ្តីកម្ពុជសុរិយា" ជាយានសម្រាប់ផ្សព្វផ្សាយទស្សនៈដើម្បី កសាង បង្កើត បង្កើន ពង្រាយប្រាជ្ញាញាណឲ្យប្រជារាស្ត្រខ្មែរគ្រប់ៗស្រទាប់ ។

ទីបំផុតនេះ ខ្ញុំសូមឧទ្ទិសបួងសួងឲ្យទស្សនាវដ្តីនេះ បន្តដំណើរនិងបំពេញកាតព្វកិច្ចរបស់ខ្លួនតរៀងទៅ និងសូមសរសើរដោយស្មោះស្ម័គ្រចំពោះអស់លោកជាអ្នកគ្រប់គ្រងទស្សនាវដ្តីក្តី, អស់លោកជាអ្នកស្រាវជ្រាវ-និពន្ធក្តី, អស់លោកជាអ្នកបច្ចេកទេសក្តី, អស់លោកជាអ្នកបច្ចេកទេសខាងការចែកផ្សាយក្តី, និងអស់លោកជាអ្នកជួយឧបត្ថម្ភជាសម្ភារៈក្តី បើគ្មានអស់លោកទាំងអស់នោះទេ "ទស្សនាវដ្តីកម្ពុជសុរិយា" ក៏ពុំមានជីវិតរស់រានរហូតមកដល់ថ្ងៃនេះឡើយ ។

សូមលោកនាយក មេត្តាទទួលគារវភក្តិយ៉ាងជ្រាលជ្រៅ អំពីខ្ញុំ។

កម្ពុជសុរិយា

ទស្សនាវដ្ដី ផ្សាយអក្សរសាស្ត្រសាសនា និង អក្សរសាស្ត្រទូទៅ

កុដិបុរាណ នៅក្នុងវត្ត ព្រះព្រហ្មរ័ត (ខេត្ត សៀមរាប)

ឆ្នាំទី ៦០ លេខ ៣ ខែ កក្កដា - សីហា - កញ្ញា

ព.ស ២៥៥០ គ.ស ២០០៦

ភ្នំពេញ

LIBRARY
BUDDHIST INSTITUTE

កម្ពុជសុរិយា

ទស្សនាវដ្ដី ផ្សាយអក្សរសាស្ត្រសាសនា និង អក្សរសាស្ត្រទូទៅ

ចេញរាល់ត្រីមាស ពីវិទ្យាស្ថានពុទ្ធសាសនបណ្ឌិត្យ

ចាត់ចែងបោះពុម្ពដោយគណៈកម្មការមួយមាន :

នាយកការផ្សាយ : ខួន វ៉ាន់ចន្ធី

និពន្ធនាយក : ខៀវ បញ្ញាវុឌ្ឍ

គណៈកម្មការនិពន្ធ

លោកបណ្ឌិតទស្សនវិជ្ជា ឆយ យីហ៊ាង លោក ទង់ សុធារ៉ា

លោក ឆន់ ហ៊ិន លោក មៀច ប៉ុណ្ណ

គណៈកម្មការពិគ្រោះយោបល់

- លោកព្រឹទ្ធាចារ្យ ឆេង ផុន ប្រធានមជ្ឈមណ្ឌលវប្បធម៌ និងវិបស្សនា
- ឯកឧត្តម នុត ណារ៉ាង ប្រធានមជ្ឈមណ្ឌលឯកសារស្រាវជ្រាវអារ្យធម៌ខ្មែរ
- ឯកឧត្តម ឃុន ហាំង ទេសរដ្ឋមន្ត្រី រដ្ឋមន្ត្រីក្រសួងធម្មការ និង សាសនា
- ឯកឧត្តម ឈន អៀម រដ្ឋលេខាធិការក្រសួងធម្មការ និង សាសនា
- លោកបណ្ឌិតសាស្ត្រាចារ្យ ឡុង សៀម នាយកវិជ្ជាស្ថានជាតិភាសា
- លោកបណ្ឌិតទស្សនវិជ្ជា ឆយ យីហ៊ាង ទីប្រឹក្សារាជរដ្ឋាភិបាល ទទួលបន្ទុកការងារអប់រំ ព្រឹទ្ធបុរសដេប៉ាតឺម៉ង់ទស្សនវិជ្ជា និងក្រុមការងាររាជបណ្ឌិតសភាកម្ពុជា
- លោកបណ្ឌិត នេត ចារ៉ុម សាកលវិទ្យាធិការរង នៃសកលវិទ្យាល័យភូមិន្ទភ្នំពេញ។

មាតិកាអត្ថបទ

I- អក្សរសិល្ប៍ពុទ្ធសាសនា

• ស្វែងយល់ដឹង និងប្រតិបត្តិព្រះធម៌ (ត)................ (ខៀវ យ៉ុន) ១

II- អក្សរសាស្ត្រទូទៅ និង អក្សរសិល្ប៍ខ្មែរ

• ការបូជាដើមឈើរបស់ជនជាតិខ្មែរ .... (មីសែល ត្រាណេ) ២៨
• ប្រវត្តិវត្តចំបក់បិទមាស ....(ព្រះវិន័យធរ ហូ ហូន) ៣៤
• រឿងព្រេងនិទាន រុក្ខទេវតា .... (ហាម ឆាយលី) ៦០
• វិធីតែងកំណាព្យ បទយតិកន្ត ....(ខៀវ យ៉ុន) ៧៣
• កំណាព្យ ផុះថ្ម ....(ជា គាន) ៧៤

III- កំណត់ និងប្រវត្តិការណ៍

• សម្តេចព្រះអគ្គមហាសង្ឃរាជាធិបតីយាងចូលរួមមហាសន្និបាតពិភពលោក ....(ព្រះទេពសត្ថា ឃី សុវណ្ណរតនា) ៧៧
• សេចក្តីថ្លែងការណ៍ក្យូតូ ....(ព្រះទេពសត្ថា ឃី សុវណ្ណរតនា) ៨២

IV- ទំព័រឆ្លើយឆ្លងជាមួយកម្ពុជសុរិយា

• លិខិតថ្លែងអំណរគុណ ៩៨

ស្វែងយល់ដឹង និងប្រតិបត្តិ

ព្រះធម៌

គឺ *"សតិបដ្ឋានបួន"* (ត)

ដោយ **ខៀវ យ៉ុន**

៦-សម្មាវាយាមៈ ព្យាយាមប្រពៃ បានដល់សេចក្ដីព្យាយាម ដើម្បីលះបាប សន្សំបុណ្យ និងសម្អាតចិត្ត, ដែលពោលចំពោះ*សមប្បធាន* គឺសេចក្ដីព្យាយាម៤ប្រការដូចតទៅ ៖

ក.សំវរប្បធាន គឺព្យាយាមសង្រួម ដើម្បីនឹងទប់ស្កាត់មិនឲ្យបាបកើតឡើងបាន,

ខ.បហានប្បធាន គឺព្យាយាមលះបាបដែលបានកើតឡើងហើយ,

គ.ភាវនាបធាន គឺព្យាយាមចម្រើនកុសលឲ្យកើត កើតឡើងក្នុងសន្ដាន,

ឃ.អនុរក្ខនាបធាន គឺព្យាយាមរក្សាកុសលឲ្យកើត កើតមានក្នុងសន្ដាន,

* "សម្មាវាយាមៈ" គឺសមប្បធាន៤នេះ គាប្បីតាំងទុកក្នុងចិត្ត គឺសេចក្ដីតាំងចិត្តដោយ ***"អធិដ្ឋានធម៌"*** គឺកិរិយាតាំងចិត្តក្នុងអារម្មណ៍៤យ៉ាងដូចតទៅ៖

. *បញ្ញា* ដឹងនូវអ្វីដែលគាប្បីដឹងច្បាស់តាមសេចក្ដីពិត

. *សច្ចៈ* តាំងចិត្តធ្វើអ្វីក៏ធ្វើតាមសេចក្តីពិតក្នុងចិត្ត
. *ចាគៈ* លះអ្វីដែលជាសត្រូវដល់សេចក្តីពិតក្នុងចិត្ត
. *ឧបសមៈ* ស្ងប់ចិត្តក្នុងអ្វីទាំងអស់ (ទោះបីអ្វីណានោះ ជាសត្រូវ និងសេចក្តីស្ងប់ក៏ដោយ) ។

៧-សម្មាសតិ **:** ស្មារតីរលឹកដឹងដោយប្រពៃនូវរូបធម៌ និងនាមធម៌ បានដល់***សតិបដ្ឋាន*** ៤ ដូចតទៅ ៖

ក.កាយានុបស្សនាសតិបដ្ឋាន គឺការតម្កល់ស្មារតីរលឹកដឹង និងពិចារណានូវលក្ខណៈនៃ"រូបត្រង់កាយ",

ខ.វេទនានុបស្សនាសតិបដ្ឋាន គឺការតម្កល់ស្មារតីរលឹកដឹង និងពិចារណានូវលក្ខណៈនៃវេទនាគ្រប់ប្រភេទ គឺ សុខ ឬសោមនស្ស, ទុក្ខ ឬទោមនស្ស, អទុក្ខមសុខ-ឧបេក្ខា។

គ.ចិត្តានុបស្សនាសតិបដ្ឋាន គឺការតម្កល់ស្មារតីរលឹកដឹង និងពិចារណានូវលក្ខណៈនៃចិត្ត ដែលសៅហ្មង ឬដែលល្អផូរផង់,

ឃ.ធម្មានុបស្សនាសតិបដ្ឋាន គឺការតម្កល់សារតីរលឹកដឹង និងពិចារណា នូវលក្ខណៈនៃរូបធម៌នឹងនាមធម៌ប្រភេទផ្សេងៗ ។

* ព្រះដ៏មានព្រះភាគ ទ្រង់បានសម្តែងនូវព្រះធម៌ គឺ"សតិ-បដ្ឋានបួន" (*សតិបដ្ឋានសូត្រ*) ជាលើកដំបូងបំផុត ដើម្បីប្រារព្ធចំពោះភិក្ខុនៅដែន *កុរុ* ដោយទ្រង់មានព្រះពុទ្ធបន្ទូលបញ្ជាក់យ៉ាង

ច្បាស់លះថា ៖

"ផ្លូវ គឺសតិបដ្ឋានបួននេះ ជាផ្លូវមូលតែមួយ ដែលប្រព្រឹត្តទៅដើម្បី ៖

- *សេចក្តីបរិសុទ្ធស្អាតរបស់សត្វទាំងឡាយ...*
- *កន្លងបង់នូវសេចក្តីសោកខ្សឹកខ្សួល រំជួលចិត្ត,*
- *ផុតរលត់នូវទុក្ខ-ទោមនស្ស,*
- *ដល់នូវអរិយមគ្គ ដែលធ្វើឲ្យជាក់ច្បាស់នូវនិព្វាន ។*

សេចក្តីនៃព្រះពុទ្ធបន្ទូលនេះ បញ្ជាក់ឲ្យយើងយល់បាន នូវផលប្រយោជន៍ដ៏ជ្រាលជ្រៅបំផុត នូវការស្វែងយល់ដឹង និងប្រតិបត្តិឲ្យបានត្រឹមត្រូវនូវខ្លឹមសារនៃ "សតិបដ្ឋានបួន" នេះ ។ នេះជាផ្លូវដ៏ត្រង់ ផ្ចង់ស្មារតី សំដៅឆ្ពោះទៅកាន់ព្រះនិព្វានផ្ទាល់តែម្តង, ឥតនៅរវេរវក ត្រេកត្រអាល ជាប់ជំពាក់ និងភវសម្បត្តិ ដែល "ជានុយ" នោះឡើយ ។

កុំភ្លេចឲ្យសោះថា "ភវសម្បត្តិជានុយសម្រាប់បញ្ឆោតចិត្ត"។ នៅជាមួយគ្នានេះ "សង្ខារជាតួច្បក, កាមតណ្ហា-ភវតណ្ហា-វិភវតណ្ហាជាផ្ទៃច្បូកបីមុខស្រួចមានងៀង សម្រាប់ចាក់ឲ្យមុតជាប់មិនដករួចដោយងាយបាន ។

សតិបដ្ឋានបួន ជាផ្លូវមូលតែមួយសម្រាប់ប្រតិបត្តិ ។ គឺជាផ្លូវប្រព្រឹត្តទៅដើម្បី ៖

សេចក្តីនៃព្រះពុទ្ធបន្ទូលប៉ុណ្ណោះ គង់អាចនឹងបញ្ជាក់ឲ្យយល់

បាន នូវផលប្រយោជន៍ដ៏ជ្រាលជ្រៅបំផុត នៃការស្វែងយល់ដឹង និងប្រតិបត្តិឲ្យបានត្រឹមត្រូវនូវ "សតិបដ្ឋាន៤" ទាំងនេះឯង ។

នេះជាផ្លូវត្រង់ ផ្ចង់ស្មារតីសំដៅឆ្ពោះទៅកាន់ព្រះនិព្វានផ្ទាល់តែម្តង, ឥតនៅវាវែក ត្រេកត្រអាលនឹងភវសម្បត្តិ មានកាមគុណជាដើមឡើយ ។ "កាមគុណ ជានុយបញ្ឆោតចិត្ត" ដែលនៅក្បែរវា គឺចម្ពាមប្បកចុងស្រួច ដែលមាននៀងនៃសង្សារ ។

ដូច្នេះ "សតិប្បដ្ឋាន៤ ជាផ្លូវមួយតែមួយគត់ សម្រាប់តម្រង់ការប្រតិបត្តិ", ដែលប្រព្រឹត្តដើម្បី ៖

-ចេញចាកសង្សារវដ្ត ទៅកាន់ព្រះនិព្វាន,

-នាំមកនូវសេចក្តីសុខដល់សព្វសត្វដែលដើរតាម,

-លះបង់នូវសេចក្តីខ្សឹកខ្សួល រំជួលចិត្ត,

-រំលត់បង់នូវទុក្ខ-ទោមនស្ស,

-បាននូវអរិយមគ្គ ដែលប្រកបដោយអង្គ៨

-និងធ្វើឲ្យជាក់ច្បាស់នូវព្រះនិព្វាន ។

* ពោលរួម គឺគេចឲ្យផុតពីផ្លែប្បកនៃសង្សារ ។ ដូច្នេះ អ្នកបដិបត្តិ គាប្បីមានសេចក្តីព្យាយាម ក្នុងការដុតកម្ទេចកិលេស, មានស្មារតីរលឹកដឹងជាប់ជាគ្រឿងកំណត់ ដើម្បីកម្ចាត់បង់នូវអភិជ្ឈា (លោភៈ), និងទោមនស្ស (ថ្នាំងថ្នាក់ អាក់អន់ចិត្ត) ក្នុងលោកបញ្ចក្ខន្ធ (ក្នុងរូបកាយ និងនាមកាយ) ដែលជាតួសភាវៈ តែងទ្រុឌទ្រោមវិនាសទៅ ។

ក្នុងពួក "នាមកាយ" គឺមាន៖, វេទនា, សញ្ញា, សង្ខារ, វិញ្ញាណ ក៏គាប្បីលះបង់នូវអភិជ្ឈា និងទោមនស្ស ចោលឲ្យអស់ដែរ ។ ដូច្នេះ "ឧបាទានក្ខន្ធ" ក៏ហៅថា "លោក" ដូចគ្នា ។

ការបដិបត្តិ

៨-សម្មាសមាធិ : ការតម្កល់ចិត្តឲ្យស្ងប់រឹងមាំដោយប្រពៃ ដើម្បីត្រិះរិះពិចារណានូវលក្ខណៈនៃរូបធម៌ និងនាមធម៌ ដែលកំពុងតែប្រាកដ ។

សម្មាសមាធិ សំដៅលើការអនុវត្តជាក់ស្តែងនូវ "*សតិបដ្ឋានបួន* ដែលជាគ្រឹះរបស់ *ចិត្តសិក្ខា*" និងដែលទ្រង់នូវ*ត្រៃសិក្ខា*ទាំងមូល គឺ "*បញ្ញាសិក្ខា, ចិត្តសិក្ខា, សីលសិក្ខា*" ។

ដូច្នេះ បើ*ចិត្តសិក្ខា* ដែលជាគ្រឹះ, ជាឫសកែវមិនរឹងមាំ ត្រៃសិក្ខាទាំងមូល អាចនឹងរលំដួលដោយសារ*មិច្ឆាសមាធិ* ពុំខានឡើយ ។ ដូច្នេះការបដិបត្តិ ៖

I. **គាប្បីចាប់ផ្តើម** ពីការយល់ដឹងនូវសេចក្តីនៃពាក្យពេចន៍ ដែលអាចនឹងប្រទះ ដូចតទៅ ៖

១-លោកាមិស គឺនុយ ចំណីអាហាររបស់សត្វលោក មានកវឡិង្ការាហារ, ផស្សាហារ, មនោសញ្ចេតនាហារជាដើម ដែលជាប្រភពនៃ "តណ្ហា" គឺសេចក្តីត្រូវការ ប្រាថ្នាចង់បានមិនចេះចប់

ដែលជាប្រភពនៃ "ឧបាទាន" គឺការជាប់ជំពាក់ប្រកាន់មាំក្នុងកាមា-រម្មណ៍ គឺបញ្ចកាមគុណទាំងធម្មារម្មណ៍ផងទៀត ។ ដូច្នេះ :

២-"អារម្មណ៍" គឺធម្មជាតិដែលជាគ្រឿងតោង, ជាទីតោង, ជាចំណីអាហាររបស់ចិត្ត (និងចេតសិក) ។

II. **មនោធាតុ** គឺទម្រង់ដើមនៃចិត្តមាន *៣ដួង* គឺ ៖

១-បញ្ចទ្វារាវជ្ជនចិត្ត : ចិត្តដែលនឹករំពឹងត្រង់ទ្វារ៥,

២-កុសលសម្បដិច្ឆន្ន : ចិត្តដែលត្រៀមទទួលអារម្មណ៍ល្អ,

៣-អកុសលសម្បដិច្ឆន្ន : ចិត្តដែលត្រៀមទទួលអារម្មណ៍មិនល្អ ។

.ចិត្តទាំង៣ដួងនេះ អាចដឹងបានតែអារម្មណ៍ប្រាំប្រភេទ តាមបញ្ចទ្វារប៉ុណ្ណោះ ទោះជាអារម្មណ៍ទាំងនោះល្អក្តី មិនល្អក្តី ។

.បញ្ចកាមគុណ គឺកាមារម្មណ៍៥ប្រភេទ (ទោះជាល្អ ឬមិនល្អក៏ដោយ) ក៏ជាចំណី (សមស្របរៀងគ្នា) របស់**បញ្ចវិញ្ញាណ** ដូចតទៅ : *១មាន* ២ដួង

ក.រូបារម្មណ៍ ជាចំណីរបស់*ចក្ខុវិញ្ញាណ* ២ដួង,

ខ.សទ្ទារម្មណ៍ ជាចំណីរបស់*សោតវិញ្ញាណ* ២ដួង,

គ.គន្ធារម្មណ៍ ជាចំណីរបស់*ឃានវិញ្ញាណ* ២ដួង,

ឃ.រសារម្មណ៍ ជាចំណីរបស់*ជិវ្ហាវិញ្ញាណ* ២ដួង,

ង.ផោដ្ឋព្វារម្មណ៍ ជាចំណីរបស់*កាយវិញ្ញាណ* ២ដួង ។

ទ្វិបញ្ចវិញ្ញាណ (កុសល៥+អកុសល៥)= *១០ដួង* ។

២ដួងគឺ កុសលវិញ្ញាណ និងអកុសលវិញ្ញាណ ។

III. *ដោយឡែក* **ធម្មារម្មណ៍** *៧៦ដួង ជាអាហាររបស់មនោវិញ្ញាណ (ទាំងកុសល,ទាំងអកុសល,...) ។*

ឥឡូវ យើងអាចសរុបចិត្តគ្រប់ប្រភេទតទៅ ៖

+ មនោធាតុ... = ០៣ ដួង,

+ ទ្វិបញ្ចវិញ្ញាណ = ១០ ដួង,

+ មនោវិញ្ញាណ = ៧៦ ដួង,

*+ ចិត្តសរុប... = **៨៩ ដួង** ។*

** នៅក្នុងចិត្តសរុប៨៩ដួងនេះ មានលោកិយចិត្ត ៨១ដួង និងលោកុត្តរចិត្ត ៨ដួង ក្នុងឈានទីមួយៗ ។ ដូច្នេះ ក្នុងឈានទាំង៥ (ពីបឋមដល់បញ្ចមជ្ឈានមាន **លោកុត្តរចិត្ត** ៨ × ៥ = ៤០ដួង) ។*

** ក្នុងការបដិបត្តិ, ទាំងបព្វជិត (នក្ខមសិតបុគ្គល) ទាំងគ្រហស្ថ (គេហសិតបុគ្គល), កាលបើមានចិត្តបានទៀយណាយនឹងជាតិ-ភព ដែលប្រកបដោយទុក្ខ-ទោមនស្សជាច្រើនប្រការនោះ អាចនឹងចម្រើនសតិបដ្ឋានបានដូចគ្នា ។*

សតិបដ្ឋាន *សំដៅលើស្មារតីដែលកើតព្រមនឹងបញ្ញាមហាកុសលញាណសម្បយុត្ត គឺ "សម្មាទិដ្ឋិ និងសម្មាសង្កប្បៈ" ដែលជាបញ្ញាឃើញត្រូវ និងស្មារតីត្រិះរិះត្រូវ ដែលកំពុងតែប្រាកដត្រង់កាយទ្វារ ឬត្រង់មនោទ្វារ **រលឹកដឹងនូវបរមត្ថារម្មណ៍ គឺរូបធម៌ និងនាមធម៌ ដែលកំពុងតែប្រាកដ** ។*

សភាវធម៌នីមួយៗ រមែងកើតឡើងរួចរលត់ទៅវិញភ្លាមយ៉ាងរហ័ស ។ គន្លងផ្លូវបដិបត្តិដើម្បីអប់រំបញ្ញា ឲ្យដឹងច្បាស់នូវសភាវធម៌ទាំងឡាយតាមសេចក្ដីពិត គឺការចម្រើននូវ "អរិយមគ្គ" ដែលមានអង្គ៨ ។ *នោះគឺការអប់រំទូន្មានចិត្ត ដោយការចម្រើននូវធម៌* "សតិបដ្ឋាន៤ (សម្មាសតិ) រលឹកដឹងនូវលក្ខណៈនៃសភាវធម៌នីមួយៗ ដែលកើតឡើងប្រាកដត្រង់កាយទ្វារ ឬត្រង់មនោទ្វារ, រលឹកដឹង និងពិចារណាតាមព្រះពុទ្ធោវាទ ប្រារព្ធចំពោះជននៅដែន**គុរុ** ដែលមានសេចក្ដីចម្រើនល្អូតលាស់ដោយប្រាជ្ញា និងស្មារតីដ៏សុខុមបំផុត ដូចតទៅ ៖

សតិបដ្ឋានបួននេះ ជាផ្លូវមូលតែមួយ ដែលប្រព្រឹត្តទៅ :

-ដើម្បីសេចក្ដីបរិសុទ្ធស្អាតរបស់សត្វទាំងឡាយ ដែលមានចិត្តសៅហ្មងដោយ

+មន្ទិលនានា មាន*រាគៈ*ជាដើម និងដោយ

+ឧបក្កិលេស មាន*អភិជ្ឈាវិសមលោភៈ*ជាដើម,

-ដើម្បីកន្លងបង់នូវសេចក្ដីសោក, សេចក្ដីខ្សឹកខ្សួលរំជួលចិត្តទាំងឡាយ,

-ដើម្បីផុតរលត់នៃទុក្ខ និងទោមនស្សទាំងឡាយ,

-ដើម្បីដល់នូវ*អរិយមគ្គ* ដែលជាធម៌ស្រោចស្រង់,

-ដើម្បីធ្វើឲ្យជាក់ច្បាស់នូវ*ព្រះនិព្វាន* ។

យើងបានដឹងថា*សតិបដ្ឋាន* គឺស្មារតីដែលកើតព្រមនឹង

បញ្ញាមហាកុសល ញាណសម្បយុត្តដែលរលឹកដឹងនូវលក្ខណៈនៃ *បរមត្ថារម្មណ៍* គឺរូបធម៌ ឬនាមធម៌ ដែលកំពុងតែប្រាកដត្រង់ទ្វារ សមស្របរបស់វៀងខ្លួន ។ ដូច្នេះទើបបរមត្ថារម្មណ៍ក្នុងទីនេះ មានន័យសេចក្ដីជាប្រយោជន៍ដ៏ប្រសើរឧត្តមក្រៃលែង ចំពោះអ្នកប្រតិបត្តិធម៌ នៅក្នុងសតិបដ្ឋានឲ្យឃើញច្បាស់ថា "សភាវធម៌ទីមួយៗ រមែងកើតឡើង ហើយរលត់ទៅវិញយ៉ាងរហ័ស ។

គន្លងផ្លូវបដិបត្តិ ដើម្បីអប់រំបញ្ញាឲ្យដឹងច្បាស់នូវសភាវធម៌ទាំងនោះ តាមសេចក្ដីពិត គឺការចម្រើននូវ "***អរិយមគ្គ***" មានអង្គ៨ នោះ គឺការចម្រើននូវ "សតិបដ្ឋាន៤ ដើម្បីរលឹកដឹងនូវលក្ខណៈនៃសភាវធម៌ទីមួយៗ ដែលកើតឡើងប្រាកដតាម ផ្លូវភ្នែក, ឬផ្លូវត្រចៀក, ច្រមុះ, អណ្ដាត, កាយ និងតាមផ្លូវចិត្ត, ដើម្បីរលឹកដឹង និងសង្កេតពិចារណានូវកាយ, វេទនា, ចិត្ត និងរូបធម៌ ឬនាមធម៌ដទៃៗទៀត ដែលកំពុងតែប្រាកដនោះ ។

ព្រះធម៌ដែលព្រះដ៏មានប្រភាគ បានត្រាស់សម្ដែងមកនោះ មានភាពល្អិតសុខុមជ្រាលជ្រៅ ដោយប្រចក្សច្បាស់ តាមសេចក្ដីពិតឥតល្អៀង ។ បើមិនបានសិក្សានូវព្រះធម៌ ឲ្យបានយល់ដឹងដោយល្អិតល្អន់, និងច្បាស់លះត្រឹមត្រូវជាមុនទេ នោះនឹងរមែងមិនអាចអប់រំចម្រើនបញ្ញាស្មារតី ដើម្បីប្រចក្សឲ្យបានច្បាស់នូវលក្ខណៈនៃសភាវធម៌ និងមិនអាចរំលត់កិលេសបានឡើយ ។

ដូច្នេះ គាប្បីខិតខំសង្កេតពិនិត្យនូវគ្រប់សភាវៈពិត ដែល

កំពុងប្រាកដត្រង់បញ្ចទ្វារ គឺរូបសាទរូប៥ និងត្រង់មនោទ្វារ ក្នុងជីវិតប្រចាំថ្ងៃរាល់ៗ ខណៈដោយល្អិតល្អន់ឲ្យទាល់តែឃើញទោសរបស់អកុសលធម៌ និងរហូតដល់ឃើញភ័យក្នុងសង្សារវដ្ត ។

រាល់ខណៈដែលដឹងអារម្មណ៍តាមបញ្ចទ្វារ និងតាមមនោទ្វារ បញ្ញាគាប្បីឃើញច្បាស់នូវត្រៃលក្ខណ៍ក្នុងសភាវធម៌នោះៗ ត្រង់តាមសេចក្តីពិតរហូតអាចនឹងរលត់កិលេសគ្រប់ប្រភេទ ទាំងធំ ទាំងមធ្យម ទាំងតូចល្អិត ឲ្យអស់ជាបន្តបន្ទាប់បាន ។ នោះគឺ "ការចម្រើននូវអរិយមគ្គ ភ្ជាប់នឹងវិបស្សនាភាវនា ដែលមានបរមត្ថារម្មណ៍ គឺរូបធម៌ និងនាមធម៌ ដែលកើតប្រាកដឡើង ហើយរលត់ទៅវិញភ្លាម និងដែលមហាកុសល ញាណសម្បយុត្តចិត្ត ផ្តើមសង្កេតពិចារណាសន្សឹមៗជារឿយៗ នូវអារម្មណ៍នីមួយៗនោះ ទាល់តែដឹងច្បាស់ថា ៖

"*វាគ្រាន់តែជាសភាវធម៌មួយប្រភេទតែប៉ុណ្ណោះ ពុំមែនជាសត្វ ជាបុគ្គល ជាតួខនឡើយ*" ។

អាស្រ័យហេតុហ្នឹង ផលនៃវិបស្សនាភាវនា គឺបញ្ញាដឹងច្បាស់នូវលក្ខណៈនៃសភាវធម៌ (បានដល់*ភាពអនត្តា*ក្នុងរូបធម៌ និងក្នុងនាមធម៌តាមសេចក្តីពិត) រហូតអាចរំលត់កិលេសបាន ជាសមុច្ឆេទប្បហានតាមលំដាប់នៃលោកុត្តរចិត្ត មានព្រះនិព្វានជាអារម្មណ៍ជាបន្តបន្ទាប់ ឲ្យទាល់តែអស់ ឥតសេសសល់ ទើបអាចរំលត់ដោយសម្មាញាណ និងសម្មាវិមុត្តិ នូវសំសារវដ្ត (គឺ កិលេស-កម្ម-វិបាក) លែងឲ្យកើតទៀតបាន ។

LIBRARY

យើងរាល់រូប ដែលជាបុថុជ្ជន គាប្បីចាប់ផ្តើមពី "សេចក្តីព្យាយាម*រំលត់លោភៈដែលកើតរួមនឹងសក្កាយទិដ្ឋិ* (គឺអត្តានិយម ដែលជាការប្រកាន់នូវសភាវធម៌ ដែលកើតរួមគ្នានោះ ថាជាតួខ្លួន ជាសត្វ ជាបុគ្គល) ឲ្យអស់សិន ទើបអាចនឹងរំលត់កិលេសឯទៀតៗ ឲ្យដាច់អស់ជាបន្តបន្ទាប់បាន" ។

អាចឃើញ "អនត្តា" ក្នុងសភាវធម៌ថាមិនមែន "ជាតួខ្លួន ជាសត្វ ជាបុគ្គល" លុះត្រាតែសង្កេតឲ្យទាន់ ក្នុងខណៈដែលរូបធម៌ កំពុងតែប្រាកដតាមបញ្ចទ្វារ និងឲ្យទាន់ក្នុងខណៈដែលនាមធម៌ កំពុងតែប្រាកដត្រង់មនោទ្វារ, ព្រោះសភាវធម៌នីមួយៗ រមែងកើតឡើង ហើយរលត់ទៅវិញភ្លាមយ៉ាងរហ័សបំផុត ។

ដើម្បីអាចនឹងចម្រើនបញ្ញា-ស្មារតី ឲ្យបានដឹងច្បាស់តាមសេចក្តីពិតរបស់សភាវធម៌នោះៗ ព្រះបរមគ្រូ ព្រះអង្គទ្រង់បានទូន្មានឲ្យ "*ចម្រើនវមគ្គសច្ច*" ដែលបានដល់ការចម្រើននូវ*អរិយមគ្គអដ្ឋង្គ* (ដូចបានរៀបរាប់ ហើយ) ។

ប៉ុន្តែ "បើបំណងក្នុង*បដិវេធធម៌*ដ៏ជ្រៅស្ទុងក្នុងភាពអវិជ្ជាដ៏ងងឹតស្លុប ជប់វង្វេងដោយមោហៈក៏ជាប្រភេទនៃតណ្ហា, ភាពស្រើបស្រាលតាមអ្នកជា "ពហុស្សូត" ដែលយល់ដឹងច្រើនក្តី ក៏ជាប្រភេទនៃតណ្ហាទៀត, គាប្បីរំងាប់ចិត្តឲ្យស្ងប់, រួចខិតខំសិក្សា ស្វែងយល់ដឹង, ប្រឹងសិក្សា, សន្សំពង្រីកបញ្ញា ទើបអាចរកផ្លូវប្រតិបត្តិដោយល្អបាន ។

ម៉្យាងទៀត គាប្បីរំលត់សេចក្ដីខកចិត្ត ដោយសង្ឃឹមច្បាស់ ថានឹងបានស្ដាប់នូវព្រះទេសនាដោយផ្ទាល់ព្រះឱស្ឋ ក្នុងឱកាសនៃ ព្រះពុទ្ធសមោធានអស់រយៈប្រាំពីរថ្ងៃ ក្នុងឱកាសចុងព្រះសាសនា ៥០០០ព្រះវស្សា ។

សតិបដ្ឋាន

*ជាបឋម ខ្ញុំសូមគោរពលោក-អ្នកទាំងឡាយ ដែលបរិបូណ៌ ដោយ "**បដិវេធគុណ**" គឺបញ្ញាចាក់ធ្លុះក្នុងព្រះធម៌ ហើយកំពុង ព្យាយាមចាប់យកលោកុត្តរធម៌ ក្នុងកម្រិតណានោះ ។*

*ខ្ញុំសូមគោរពផងដែរ ចំពោះលោក-អ្នកជាពហុស្សូត ដែល បានធ្លុះបញ្ចាំង**បដិបត្តិធម៌** សំដៅចាប់យក**បដិវេធធម៌** ក្នុងកម្រិត ណាមួយ ។*

*គំរូល្អរបស់លោក-អ្នកទាំងនោះ ជំរុញខ្ញុំឲ្យខិតខំស្វែងយល់ ដឹង, ខំពង្រឹង**សម្មាសតិ** ដោយ**សម្មាវាយាមៈ** និង**សម្មាសមាធិ** សំដៅឲ្យសម្រេចបាននូវផលនៃ**សតិបដ្ឋានបួន**គឺ ៖*

សម្មាសតិ

[សម្មាសមាធិ]

១.កាយានុបស្សនា រលឹកដឹងនូវ រូបត្រង់កាយ
២.វេទនានុបស្សនា រលឹកដឹងនូវ វេទនាក្នុងវេទនា
៣.ចិត្តានុបស្សនា រលឹកដឹងនូវ ចិត្តមួយប្រភេទ
៤.ធម្មានុបស្សនា រលឹកដឹងនូវ ធម៌ក្នុងនីវរណៈ៥

[សម្មាវាយាមៈ]

វិបស្សនិក ដែលមានសេចក្ដីព្យាយាមញាំញីដុតបំផ្លាញនូវកិលេស.ប្រកបដោយញាណ គឺប្រាជ្ញាដឹងច្បាស់ *(បានដល់សម្បជញ្ញៈ គឺស្មារតីរលឹកដឹង ព្រមទាំងប្រកបដោយសតិ គឺស្មារតី ជាគ្រឿងកំណត់, រួចពិចារណាឃើញនូវអាការៈនានា ដែលប្រមូលផ្ដុំក្នុងកាយ ជាទីប្រជុំនៃសរីរៈ, មាន សក់, រោម, ក្រចក ជាដើម)* រួច៖

-ឃើញចិត្តត្រេកអរ ជាប់ជំពាក់នឹងកាយជារបស់ខ្លួន ដែលបរិបូណ៌ដោយសុខភាពគ្រប់គ្រាន់ ហើយចង់ឲ្យកាយនេះកាន់តែបានសុខស្រួល, ប្រសើរក្រៃលែងឡើងទៀត,

-កើតទុក្ខ-ទោមនស្ស, អាក់អន់ស្រពន់ចិត្តនឹងកាយរបស់ខ្លួន ដែលរងវិបត្តិ-វិបរិតមិនចង់ឲ្យជួបប្រទះទៀត ។ ប៉ុន្តែ,

"បន្ទាប់ពីបានពិចារណាឃើញច្បាស់ នូវ*ត្រៃលក្ខណ៍* ក្នុងរូបកាយថា *ជាវត្ថុមិនទៀង* ពីព្រោះសុខ និងទុក្ខរមែងផ្លាស់វេនគ្នា, *មិនស្ដាប់-មិនគោរព* តាមបំណងប្រាថ្នា របស់នរណាម្នាក់, ទោះជា

ប្រាជ្ញាអាចឃើញច្បាស់ថា *កាយនេះពុំមែនជាអ្វីផ្សេងក្រៅពី"ជង្រុក ដែលផ្ទុកត្រៃលក្ខណ៍"* ក៏ដោយ ។ ដូច្នេះគាប្បីសង្កត់សង្កិន ឬកម្ចាត់បង់នូវ*អភិជ្ឈា* និង*ទោមនស្ស*ឲ្យអស់ រួចរាំងជាប់ជានិច្ច កុំឲ្យវាកើតឡើងវិញបាន ។

ការប្រតិបត្តិជាក់ស្តែង

វិបស្សនិក ទោះនៅក្នុងព្រៃក្តី, នៅទៀបគល់ឈើក៏ដោយ, ពុំនោះនៅក្នុងផ្ទះស្ងាត់ក៏ដែរ, គាប្បីមានឥរិយាបថ ដែលអាចទទួលស្គាល់បាន គឺ(*អង្គុយពត់ភ្នែន, តម្រង់កាយ, ពង្រឹងស្មារតីរលឹកដឹងឲ្យមូលមកតែក្នុង "អារម្មណ៍ណាមួយ"* ដែលជាទីត្រេកអរនៃចិត្ត)។

ក្នុង "សមថភាវនា" ដែលប្រាជ្ញាត្រឹមតែរំងាប់នូវ "កាមច្ឆន្ទៈ" នោះ, លោកច្រើននិយមអនុវត្តនូវ "អានាបា" (មកពី "អានាបាណ) គឺ"*អាបាណ*"=ខ្យល់ដង្ហើមចូល, និង"អាន"=ខ្យល់ដង្ហើមចេញ ។ ម៉្យាងទៀត លោកក៏រមែងប្រើពាក្យ "អស្សាសៈ" (គឺខ្យល់ដង្ហើមចូល), គូបគ្នាជា "អស្សាសបស្សាសៈ" គឺខ្យល់ដង្ហើម (ចូល-ចេញ) ។

* គាប្បីផ្តើមពី "ខ្យល់ចូល" ព្រោះថា បើផ្តើមពីខ្យល់ចេញ វាអាចមិនចូល (ដូចដង្ហើមទីបំផុតខណៈស្លាប់ ដែលត្រូវបញ្ចប់ការដកដង្ហើម ដើម្បីបញ្ចប់ជីវិត) ។ នេះសម្រាប់ការយល់ដឹងរបស់លោក-អ្នក ខាងផ្នែក "សមថភាវនា ដែលប្រាជ្ញាត្រឹមតែ "សេចក្តី

ស្ងប់ " ប៉ុណ្ណោះ ។

ជាបន្តពីហ្នឹង ខ្ញុំសូមសាកល្បងការស្វែងរកការយល់ដឹងខាង "វិបស្សនាភាវនា" ដើម្បីអាចប្រតិបត្តិ "*ចម្រើនបញ្ញា*" ដូចតទៅ ៖

I. **ការបដិបត្តិក្នុងផ្នែកកាយានុបស្សនាសតិបដ្ឋាន**

"កាយានុបស្សនាសតិបដ្ឋាន" គឺការតម្កល់នូវស្មារតីរលឹកដឹង តាមអាការៈដែលកើតឡើងត្រង់*កាយ* ដែលក្នុងទីនេះសំដៅយក៦បព្វៈ ដូចតទៅ ៖

១-អានាបាណបព្វៈ ៤-បដិកូលមនសិការបព្វៈ
២-ឥរិយាបថបព្វៈ ៥-ធាតុមនសិការបព្វៈ
៣-សម្បជញ្ញបព្វៈ ៦-នវសីវថិកាបព្វៈ ។

១-អំពី *អានាបាណបព្វ*

គាប្បីផ្ចង់ស្មារតី ត្រោះទៅរកកម្មដ្ឋាន រលឹកឲ្យដឹងច្បាស់ប្រាកដនូវការដកដង្ហើមចូល-ចេញ ដែលវាអាចប្រែប្រួលទៅតាមសភាពការណ៍ (វែងនៅពេលសម្រាក) ឬខ្លីនៅពេលកំពុងហាត់ជាដើម ។

ក. ដូច្នេះ ក្នុង*អានាបាណបព្វ* នេះ គាប្បីដឹងឲ្យបានច្បាស់លះថា "អាត្មាអញ កំពុងតែ ៖

- ដកដង្ហើម ចូល-ចេញ តាមធម្មតា,
- ដកដង្ហើម ចូល-ចេញ វែង (ពេលសម្រាក),

- ដកដង្ហើម ចូល-ចេញ ខ្លី (ពេលហត់),

ខ. សិក្សាថា អាត្មាអញ កំពុងតែកំណត់ដឹងច្បាស់នូវកាយសង្ខារ គឺខ្យល់ដង្ហើមទាំងពួង ទើបដកដង្ហើមចូល-ចេញ (ដឹងនូវខ្យល់ដង្ហើម ពេលចូល-ចេញ) ។

គ. សិក្សាថា អាត្មាអញរំងាប់នូវកាយសង្ខារ ទើបដកដង្ហើមចូល-ចេញ (ដោយថ្នមមិនឲ្យគ្រោតគ្រាត) ។

បញ្ជាក់ : អ្នកសិក្សាគាប្បី "កំណត់ដឹងឲ្យបានច្បាស់នូវការដកដង្ហើម", ប៉ុន្តែ ពុំមែនជាការ "ដកដង្ហើម ដើម្បីកំណត់ដឹងទេ" ។ ដង្ហើមរមែងប្រែប្រួលតាមសភាពផ្ទាល់ (ពេលធ្វើការ, សម្រាក...)។

* យើងអាចយល់ច្បាស់ ម្យ៉ាងទៀត "អានាបាណបព្វនេះជាការចម្រើនបញ្ញា, ពុំមែនជាការចម្រើនសេចក្ដីស្ងប់ដូចក្នុងសមថការនានាទេ ។

២-អំពី ***ឥរិយាបថបព្វ:***

អ្នកសិក្សា គាប្បីរលឹកដឹងច្បាស់ជានិច្ចក្នុង ៖

ក. កាលដែលដើរក្តី, ឈរក្តី, អង្គុយក្តី, ដេកក្តី,

ខ. កាលដែលដេក, អង្គុយ,ឈរ, ដើរ យ៉ាងណាៗនោះ,

គ. កាលដែលតាំងតួខ្លួន ដោយអាការៈយ៉ាងណាៗ...។

ដូច្នេះ { គាប្បី "ដឹងតាមដំណើរ" ប៉ុន្តែ
ពុំមែន "ដើរតាមដំណឹង" ទេ ។

LIBRARY BUDDHIST INSTITUTE

៣-អំពី *សម្បជញ្ញបព្វៈ*

អបដិបត្តិ គាប្បីមានស្មារតីរលឹកដឹងជាប់ជានិច្ច ៖

ក. ក្នុងការដើរទៅមុខ, ក្នុងការដើរថយក្រោយ,

ខ. ក្នុងការក្រឡេកមើលទៅមុខ, មើលទៅទិសផ្សេងៗ,

គ. ក្នុងការបត់-លាដៃជើង, ក្នុងកាលដែលកាន់កាជន៍, កាលដែលធ្វើចលនាផ្សេងៗ, ...

ឃ. ក្នុងកាលដែលទ្រកាជន៍, គ្រង ឬស្លៀកពាក់...,

ង. ក្នុងកាលដែលបរិភោគ ភោជន ឬខាទនិយៈ, កាលដែលទំពារអាហារ, ផឹកទឹក, ជញ្ជាប់ភេសជ្ជ...,

ច. ក្នុងការដែលបន្ទោបង់ ឧច្ចារៈ ឬបស្សាវៈ,

ឆ. ក្នុងការដែល ដើរ, ឈរ, អង្គុយ, ដេក, ភ្ញាក់, និយាយ, នៅស្ងៀម,... ។

៤-អំពី *បដិកូលមនសិការបព្វ*

(ដើម្បីរំលត់ចិត្តមិនឲ្យជាប់ជំពាក់ "លះឧបាទាន")

អ្នកបដិបត្តិ គាប្បីពិចារណាឃើញច្បាស់ថា ៖

"កាយនេះឯង ដែលមានស្បែកបិទបាំងជុំវិញ, ខាងលើ, តាំងពីបាតជើងឡើងទៅ, ខាងក្រោមតាំងពីចុងសក់ចុះមក, សឹងពោរពេញដោយវត្ថុមិនស្អាតមានប្រការផ្សេងៗដូចតទៅ" ៖

* ***ធាតុដី*** មានលក្ខណៈ "រឹង ឬទន់" ២០អាការៈគឺ ៖

១-កេសា	: សក់	១១-វក្កំ	: តម្រងបស្សាវៈ

២-លោមា	: រោម	១២-ហទយំ	: បេះដូង
៣-នខា	: ក្រចក	១៣-យកនំ	: ថ្លើម
៤-ទន្តា	: ធ្មេញ	១៤-កិលោមកំ :	ភាវ
៥-តចោ	: ស្បែក	១៥-បិហកំ	: ក្រពះ
៦-មំសំ	: សាច់	១៦-បប្ផាសំ	: សួត
៧-ន្ហារូ	: សរសៃ	១៧-អន្តំ	: ពោះវៀនធំ
៨-អដ្ឋិ	: ឆ្អឹង	១៨-អន្តគុណំ	: ពោះវៀនតូច
៩-អដ្ឋិមិញ្ជំ	: ខួរក្នុងឆ្អឹង	១៩-ឧទរិយំ	: អាហារថ្មី
១០-មត្ថកេមត្ថលុង្គំ:	ខួរក្បាល	២០-ករីសំ	: អាហារចាស់

* *ធាតុទឹក* ដែលមានលក្ខណៈរង-ជ្រាប១២អាការៈ

១. បិត្តំ	: ប្រមាត់	៧. អស្សុ	: ទឹកភ្នែក
២. សេម្ហំ	: ស្លេស្ម	៨. វសា	: ខ្លាញ់
៣. បុព្វោ	: ខ្ទុះ	៩. ខេឡោ	: ទឹកមាត់
៤. លោហិតំ	: ឈាម	១០.សង្ឃាណិកា	: សំបោរ
៥. សេទោ	: ញើស	១១.លសិកា	: រំអិល
៦. មេទោ	: ខ្លាញ់ខាប់	១២.មុត្តំ	: ទឹកម៉ូត្រ

* *ធាតុខ្យល់* ដែលមានលក្ខណៈតឹង-កម្រើក-ញ័រ៦ ៖

១. ឧទ្ធង្គមវាទ : ខ្យល់បក់ពីក្រោមឡើងលើ

២. អធោគមវាទ : ខ្យល់បក់ពីលើចុះក្រោម

៣. កុច្ឆិសយវាទ : ខ្យល់បក់ក្នុងពោះ

៤. កោដ្ឋាសយវាទ : ខ្យល់បក់ក្នុងពោះវៀន

៥. អង្គមង្គានុសារិវាទ : ខ្យល់បក់ក្នុងកាយ

៦. អស្សាស.បស្សាស : ខ្យល់ដង្ហើមចូល-ចេញ

* *ធាតុភ្លើង* ដែលមានលក្ខណៈក្ដៅ ឬត្រជាក់ចំនួន៤អាការៈ ដូចតទៅ ៖

១. សន្តប្បតិ : ភ្លើងដែលញុំាងកាយឲ្យក្ដៅ,

២. ជីរណតិ : ភ្លើងញុំាងកាយឲ្យទ្រុឌទ្រោម,

៣. បរិណាមតិ : ភ្លើងញុំាងកាយឲ្យក្រហល់ក្រហាយ,

៤. បរិទយ្ហតិ : ភ្លើងដែលរំលាយអាហារ ។

៥-អំពី *ធាតុមនសិការបព្វៈ*

អ្នកបដិបត្តិ គាប្បីរំដោះចិត្តជាប់ជំពាក់ ដោយពិចារណាឃើញច្បាស់នូវកាយនេះឯង ដែលឋិតនៅ, តាំងនៅយ៉ាងណាៗ ដោយកំណត់ថា "*កាយនេះត្រឹមតែជាធាតុ ដី, ទឹក, ភ្លើង, ខ្យល់ ប៉ុណ្ណោះ ពុំមែន ជាសត្វ, ជាបុគ្គល, ជាតួខ្លួនឡើយ*" ។

៦-អំពី *នវសីវកាបព្វៈ*

កាលបើបានឃើញនូវសរីរៈរបស់មនុស្សស្លាប់ក្នុងទីណាៗ គាប្បីពិនិត្យលក្ខណៈតាមការប្រែប្រួល៩ប្រភេទ ដូចតទៅ ៖

ក- សរីរៈនៃសាកសព ដែលស្លាប់បាន១-២-៣ ថ្ងៃ (ដែលកំពុងហើមមានសម្បុរខៀវ, ខ្ទុះចេញតាមគ្រប់ទ្វារ, គួរឲ្យស្អុតខ្ពើចនិងខ្ពើមរអើម,...),

ខ- សរីរៈស្លាប់ ដែលក្អែក, ត្មាត...កំពុងតែចឹកស៊ីក្តី, ចចក កំពុងតែហែកស៊ី, រុយរោមបិតគំរង់ក្តី,

គ- សរីរៈ ដែលនៅសល់តែរាងឆ្អឹង និងចម្រៀកសាច់ប្រឡាក់ ឈាម ជាប់សរសៃគ្រប់អន្ទើក្តី...,

ឃ- សរីរៈសល់តែគ្រោងឆ្អឹងជាប់សរសៃខ្លះៗ,

ង- សរីរៈសល់តែគ្រោងឆ្អឹងទទេ,

ច- សរីរៈមានតែឆ្អឹង រាយបាយគ្រប់ទិសទី,

ឆ- សរីរៈមានតែឆ្អឹង សដូចពណ៌ស័ង្ខ,

ជ- សរីរៈ ដែលមានតែឆ្អឹង គរ ឬរាយយូរហើយ,

ឈ-សរីរៈសល់តែឆ្អឹង ពុកផុយអស់ខ្លះហើយ ។

* បើបានជួបប្រទះ នូវសំណល់សាកសពប្រភេទណាដូចខាង លើនេះ គាប្បីបង្អោនចិត្ត ប្រៀបធៀបមកទីងកាយរស់ថា "សូម្បីកាយ រស់របស់ខ្ញុំនអញ ឬរបស់បុគ្គលដទៃ ដែលនៅមានអាយុ នៅមាន កំសួលភ្លើងធាតុ មានវិញ្ញាណនៅឡើយ (បើបន្ទាប់ពីស្លាប់ ក្លាយជា សាកសពអនាថា) ក៏គង់ពុំអាចកន្លងផុតនូវសភាពដូចហ្នឹងបានឡើយ"។

* រូបកាយរបស់បុគ្គលរាល់រូប ពុំមានអ្វីក្រៅពីធាតុ៤ គឺ ទឹក, ដី, ភ្លើង, ខ្យល់ នេះទេ ។ ដូច្នេះគាប្បីខំ *រំលត់បញ្ញាទានក្ខន្ធ* លែងឲ្យ ជាប់ជំពាក់តទៅទៀត ។ កុំភ្លេចថា "ជីវិតរបស់កាមសត្វ ឋិតនៅក្នុង គុកកាមភព, រងការគំរាមរបស់ត្រៃលក្ខណ៍" ។

* ធាតុភ្លើង និងធាតុខ្យល់ ជាធាតុបញ្ជោរបស់ជីវិត ព្រោះនៅខណៈ

LIBRARY BUDDHIST INSTITUTE

ដែលបុគ្គលស្ទាប់ភ្ញាម, ធាតុខ្យល់ក៏ដាច់ទៅ បន្ទាប់មកធាតុភ្លើងក៏រលត់ដែរ ។ បើបង-ប្អូន, កូន-ចៅ, ឬញាតិ-មិត្ត ដុត ឬកប់សាកសព, នោះធាតុទឹកនឹងរីងហួតទៅ នៅសល់តែអដ្ឋិធាតុ ដែលជាធាតុដី ដែលគេអាចរក្សាទុកបានយូរ ។

"ហ្នឹងហើយ ក្រញាំដ៏មុតស្រួចរបស់ត្រៃលក្ខណ៍ *គឺអនិច្ចំ, ទុក្ខំ, អនត្តា* នោះ" ។

ការពិចារណា

១- ពិចារណានូវកាយក្នុងកាយជាខាង (របស់ខ្លួនឯង) រូបជាខាងក្រៅ (របស់បុគ្គលផ្សេង) ហើយជាខាងក្នុង និងខាងក្រៅ (របស់ខ្លួនឯងទាំងជារបស់បុគ្គលដទៃ),

២- ពិចារណានូវធម៌ ដែលជាទីប្រជុំកើតឡើង, រូបដែលត្រូវសូន្យទៅ, ដែលកើតឡើង និងសូន្យទៅតាមធម្មតា, ជាប្រក្រតី ។

បន្ទាប់ពីបានពិចារណាហើយ អាចនឹងឃើញច្បាស់ថា "*កាយជាគំនរនៃទុក្ខ*" ព្រោះថា "*កាយ* នេះ គឺជា *រូបក្ខន្ធ* ក្នុង*បញ្ចក្ខន្ធ*" ជាទីប្រជុំនៃធាតុ៤ គឺទឹក, ដី, ភ្លើង, ខ្យល់, ដែលងាយនឹងទ្រុឌទ្រោម, គ្រាំគ្រា, បែកធ្លាយ ។ រីឯ "នាមធម៌" ដែលអាស្រ័យនៅនឹងរូបក្ខន្ធរស់នោះ ក៏ពិតជាមានលក្ខណៈដូចគ្នាដែរ ព្រោះតែគ្មានរូបជាទ្រទ្រង់ ។ ដូច្នេះនៅក្នុងតួខ្លួននេះ គ្មានអ្វីដែលអាចគេចផុតពីមហា "គ្រោះត្រៃលក្ខណ៍" បានឡើយ ។ ដូច្នេះ ៖

"ជនដែលទីទ័ល កំសត់ទុគ៌ត នឿយហត់ លំបាកលំបិន, អ្នកមាន

សម្បត្តិស្តុកស្តម្ភ, សេដ្ឋី, មន្ត្រី, ស្តេច, សុទ្ធតែបានទទួល ដោយមិនបាច់ស្វែងរក និងដោយមិនអាចប្រកែកបាន, នូវសម្បត្តិរមម៉្យាង ៗ នោះគឺ ក្រញាំដ៏រឹងមាំ និងស្រួចមុតរបស់ "ត្រៃលក្ខណ៍" គឺ*អនិច្ចំ* មិនទៀង, *ទុក្ខំ* ជាទុក្ខ និង*អនត្តា* គឺមិនមែនជាតួខ្លួន គឺសភាពមិនមែនជាខ្លួន, ជារបស់ខ្លួន ។ "គព្ភសេយ្យសត្វ" គឺសត្វដែលចាប់កំណើតក្នុងគភ៌, ទាំង "ឧបបាតិកសត្វ" ដែលឧប្បត្តិកកើតឯង សុទ្ធតែបានទទួលតាំងពីបឋមខណៈនៃកំណើតមក ។

ជាតិ គឺកំណើតរបស់សត្វលោករមែងឱប ឬស្ពាយយកមកជាមួយនូវ "ទុក្ខទាំង១២កង" គឺ ៖

១- *ជាតិទុក្ខ* ទុក្ខព្រោះកំណើតនៃបញ្ចក្ខន្ធ,

២- *ជរាទុក្ខ* ទុក្ខព្រោះភាពគ្រាំគ្រានៃបញ្ចក្ខន្ធ,

៣- *ព្យាធិទុក្ខ* ទុក្ខព្រោះជម្ងឺតម្កាត់សព្វយ៉ាង,

៤- *មរណទុក្ខ* ទុក្ខព្រោះការបែកធ្លាយនៃខន្ធ,

៥- *អប្បិយេហិ សម្បយោគទុក្ខ* ទុក្ខព្រោះប្រកបតែនឹងសត្វ-សង្ខារដែលមិនជាទីស្រឡាញ់,

៦- *បិយេហិវិប្បយោគទុក្ខ* ទុក្ខព្រោះព្រាត់សត្វ និងសង្ខារដែលជាទីស្រឡាញ់ពេញចិត្ត,

៧- *សោកទុក្ខ* ទុក្ខព្រោះសេចក្តីសោកសង្រេង,

៨- *បរិទេវទុក្ខ* ទុក្ខព្រោះសេចក្តីខ្សឹកខ្សួល,

៩- *ទុក្ខទុក្ខ* ទុក្ខផ្ទួនលើទុក្ខផ្លូវកាយទាំងផ្លូវចិត្ត,

១០-*ទោមនស្សទុក្ខ* ទុក្ខព្រោះអាក់អន់ស្រពន់ចិត្ត,

១១-*ឧបាយាសទុក្ខ* ទុក្ខព្រោះសោកក្តីចង្អៀត...ចិត្ត,

១២-*បញ្ចុបាទានក្ខន្ធទុក្ខ* ទុក្ខព្រោះការប្រកាន់មាំនូវបញ្ចក្ខន្ធ មានរូបក្ខន្ធជាដើម ។

ឥឡូវ យើងបានដឹង និងឃើញច្បាស់ហើយថា "*ទុក្ខ* " ពុំមែនមកពី "*វណ្ណៈអន់*" ឬពី "*ឋានៈទាប*" នោះទេ, ប៉ុន្តែ តាមហេតុពិតនោះ គឺ "ទុក្ខអាចកើតឡើង ដោយសារតែ*បញ្ចុបាទានក្ខន្ធ* គឺចិត្តដែលជាប់ជំពាក់នឹងបញ្ចក្ខន្ធប៉ុណ្ណោះ ។ ដូច្នេះ គាប្បីពិចារណាបន្ត ៖

"កាយនេះមានមែន, ប៉ុន្តែមិនមែនជាសត្វ, មិនមែនជាបុគ្គល, ជាស្រី, ជាបុរស នោះទេ ។ នេះគ្រាន់តែជាការកំណត់តួខ្លួន ដើម្បីបានចម្រើនបញ្ញាយល់ដឹង និងស្មារតីចងចាំតែប៉ុណ្ណោះ ។

ដូច្នេះ យើងមិនត្រូវមានចិត្តអាស្រ័យដោយតណ្ហា និងទិដ្ឋិ, ទាំងមិនគាប្បីប្រកៀកប្រកាន់អ្វីក្នុង "*លោកបញ្ចក្ខន្ធ*" ដែលជា "ជន្រុកនៃកងទុក្ខទាំង១២កង" ជាដើមឡើយ ។

II. ការបដិបត្តិក្នុង វេទនានុបស្សនាសតិបដ្ឋាន

វេទនា គឺការទទួលដឹងនូវអារម្មណ៍តាមផ្លូវកាយ និងការទទួលដឹងនូវអារម្មណ៍ខាងផ្លូវចិត្ត គឺ "*វេទនា*" ក្នុង "*ពួកវេទនា*" ដូចតទៅ ៖

៣ ដឹងអារម្មណ៍ផ្លូវកាយ	*៣ ដឹងអារម្មណ៍ផ្លូវចិត្ត*
សុខវេទនា	*សោមនស្សវេទនា*
ទុក្ខវេទនា	*ទោមនស្សវេទនា*
អទុក្ខមសុខវេទនា	*ឧបេក្ខាវេទនា*

* តាមទម្លាប់កន្លងមក ច្រើនពោលថា "វេទនាមាន៥" ដោយមិនមាន "អទុក្ខមសុខវេទនា" ខាងផ្លូវកាយទេ ។ ប៉ុន្តែ បំណងរក្សាពាក្យពេចន៍ បានជំរុញឲ្យចុះបំពេញ ទើបឃើញមាន "វេទនា៦" គឺខាងផ្លូវចិត្ត៣ និងផ្លូវកាយ៣ ដូចគ្នា ។

* វិបស្សនិក ដែលទើបនឹងផ្តើមសិក្សា អនុវត្តពិសេសក្នុងផ្នែក "វេទនានុបស្សនាសតិបដ្ឋាន" នេះ គាប្បី "គិតមុនគូរ" គឺកត់សម្គាល់ច្បាស់លះនូវ ៖

ពួកវេទនាផ្លូវកាយ (សុខ-ទុក្ខ-អទុក្ខមសុខ)

ពួកវេទនាផ្លូវចិត្ត (សោមនស្ស, ទោមនស្ស, ឧបេក្ខា)

ពួកវេទនាផ្លូវកាយ និងពួកវេទនាផ្លូវចិត្ត គឺ ៖

- *សុខ* និង *សោមនស្ស,*
- *ទុក្ខ* និង *ទោមនស្ស,*
- *<u>អទុក្ខមសុខ</u>* និង *<u>ឧបេក្ខា</u>* ។

ផ្លូវកាយ និង *ផ្លូវចិត្ត*

ម៉្យាងទៀត វិបស្សនិកគាប្បីយល់ឲ្យបានច្បាស់លះដែរនូវន័យសេចក្តី "ផ្នែកបរិយត្តិ" ឲ្យបានប្រាកដប្រជា មុននឹងចាប់

ផ្ដើមប្រតិបត្តិ, ព្រោះថា "បើបានខុសមួយជង អាចទីងគ្គងជារៀង រហូត" ។

ទ្រឹស្ដីប្រាកដ អនុវត្តប្រជា

ដូចនេះ គាប្បីចាប់ផ្ដើមពី "គិតមុនគូរ" សឹមពិចារណានូវ "វេទនាក្នុងវេទនាទាំងឡាយ ដែលជា ៖

- វេទនាខាងក្នុង (គឺក្នុងខ្លួនឯង),
- វេទនាខាងក្រៅ (គឺក្នុងបុគ្គលផ្សេងពីខ្លួនឯង),
- វេទនាខាងក្នុង និងខាងក្រៅ (ពិនិត្យ-អង្កេត),

+ គាប្បីពិចារណាបន្ត នូវធម៌ដែលប្រជុំកើតឡើងនៅក្នុងវេទនាទាំងឡាយ (ទិដ្ឋិ, មានះ, តណ្ហា...) ទាំងធម៌ដែលសូន្យទៅក្នុងវេទនាទាំងឡាយ (លះ) បញ្ឈប់លែងឲ្យកើតទៀត...។

វិបស្សនិកអាចទីងកំណត់បាន ដើម្បីឲ្យដឹងច្បាស់លះថា "វេទនាទាំងឡាយ ត្រឹមតែជាវេទនាប៉ុណ្ណោះ, ពុំមែនជាសត្វ ជាបុគ្គល ជាតួខ្លួន ជាស្រី ជាប្រុស, ជា...នោះទេ ។

+ ការពិចារណាដូចនេះ គឺត្រឹមតែដើម្បីបានចម្រើនបញ្ញា-ស្មារតីតែប៉ុណ្ណោះ, មិនគាប្បីមានចិត្តជាប់ជំពាក់, មិនអាស្រ័យនូវតណ្ហា និងទិដ្ឋិ, និងមិនត្រូវប្រកៀកប្រកាន់អ្វីតិចតួចក្នុងលោក "គឺបញ្ចក្ខន្ធ" ដោយលែងត្រូវការ, លែងប្រាថ្នាចង់បានអ្វីៗ (ក្នុងតួខ្លួន) ទាំងអស់ ។

* ក្នុងជីវិតប្រចាំថ្ងៃ, កាលបើអារម្មណ៍ណាមួយប៉ះផ្ទប់ទីង

បសាទរូប សមស្របណានោះ, វេទនាសមស្របដែរ នឹងកើតឡើង ភ្លាម ។

ដូច្នេះ គាប្បីមាន *"សតិសម្បជញ្ញៈ"* គឺបញ្ញាគួបផ្សំនឹងស្មារតីរស់រវើកជាប្រចាំក្នុងជីវិតជាប់ជានិច្ចកាល ។

III. ការបតិបត្តិក្នុងផ្នែក ចិត្តានុបស្សនាសតិបដ្ឋាន

"ចិត្តានុបស្សនាសតិបដ្ឋាន" គឺការតម្កល់នូវស្មារតី តាមរលឹកដឹង និងពិចារណា ដើម្បីឲ្យឃើញច្បាស់នូវលក្ខណៈនៃចិត្ត (ក្នុងខណៈដែលអារម្មណ៍ណានោះ កំពុងតែប្រាកដ) ។

"ចិត្ត " គឺធម្មជាតិដែលត្រិះរិះនូវអារម្មណ៍ផ្សេងៗ ទោះជាអារម្មណ៍ល្អក្តី មិនល្អក្តី ។ ចិត្តសរុបមាន៨៩ ឬ១២១ដួង ដែលក្នុងចំនួននេះមានទាំងកុសល, ទាំងអកុសល, ទាំងឧបេក្ខាចិត្ត ។

* *អភិជ្ឈាចេតសិក* គឺចេតសិក ដែលសម្លឹងរំពៃចំពោះអារម្មណ៍នានា រួចជំរុញចិត្តឲ្យស្រឡាញ់នូវឥដ្ឋារម្មណ៍ ដែលជាទីគាប់ចិត្ត, រីឯ

* *ទោមនស្សវេទនា* គឺវេទនាចេតសិក ដែលជំរុញចិត្តឲ្យស្អប់អនិដ្ឋារម្មណ៍ ដែលមិនជាទីគាប់ចិត្ត ។

ដូច្នេះ *អភិជ្ឈា* និង*ទោមនស្ស* ជា*កិលេស* ដែលគាប្បី សង្កត់សង្កិនឲ្យអស់ពីសន្ដាន ។ *រាគគ្គី* គឺភ្លើង*រាគៈ* និង*ទោសគ្គី* គឺ ភ្លើងទោសៈ រមែងដុតឆួលចិត្ត ផលិតចេញនូវ*អភិជ្ឈា* និង*ទោមនស្ស* ឲ្យឆេះសន្ធោសន្ធៅក្នុងសន្ដាន ដែលជាដួងចិត្ត របស់បុថុជ្ជន ។ នេះមកពីបុថុជ្ជន ពុំបានរំលត់*មោហគ្គី* គឺភ្លើងមោហៈ

ដែលជាធ្នូន (ដូចដែកកេះ, ឈើគុសជាដើម) ឲ្យអស់ពី *សន្តាន* ដែលជាអធ្យាស្រ័យចិត្ត ក្រាស់ដោយកងកិលេសគ្រប់ប្រភេទ ។

ការបដិបត្តិជាក់ស្តែង

ជាប្រក្រតី ក្នុងគ្រប់ឥរិយាបថទាំងបួន អ្នកបដិបត្តិគាប្បី ពិចារណាឲ្យឃើញច្បាស់នូវ "*ចិត្តក្នុងចិត្ត*" ដោយសង្កេតពិនិត្យ ឲ្យទាន់ក្នុងខណៈដែលបទ្វៈណាមួយ ក្នុងចំណោមបទ្វៈទាំង១៦ ដែលត្រូវជា៨គូ កើតប្រាកដឡើង ។

(នៅមានត)

ការបូជាដើមឈើរបស់ជនជាតិខ្មែរ

ដោយ **បណ្ឌិត មីសែល ត្រាណេ**

ក្នុងព្រះរាជាណាចក្រកម្ពុជា ការគោរពបូជាដើមឈើ ឬរុក្ខជាតិ ដែលទាក់ទិននឹងជំនឿបែបជីវចលនិយម មានតាំងតែសម័យមុនប្រវត្តិសាស្ត្រម៉្លេះ ។ ប្រជាពលរដ្ឋខ្មែរចាត់ទុកថា ដើមឈើមានជីវិតដូចមនុស្ស ពោលគឺ ចេះកើតទុក្ខ ចេះយំ ចេះសើច ចេះប្រៀនកំ ឬចេះបំពេ ព្រោះមានបេះដូង មានវិញ្ញាណ មានសាច់មានឈាមពិតៗ ។

អស់រយៈពេលជាង ៣០០០ឆ្នាំកន្លងមកហើយ ជំនឿលើរុក្ខជាតិនៅតែរក្សាតួនាទី ឬអាទិភាពដដែល តាមរយៈទំនៀមទម្លាប់ប្រពៃណី និងរឿងព្រេងនិទានជាដើម ដែលបញ្ជាក់នូវមនោសញ្ចេតនារបស់មនុស្សខ្មែរសុទ្ធសាធ ចំពោះធម្មជាតិ ។

ចំណុចមួយដែលយើងត្រូវតែចាប់អារម្មណ៍ គឺចាប់ពីពេលដែលវប្បធម៌ឥណ្ឌាបានហូរចូល ហើយជ្រួតជ្រាបក្នុងសង្គមខ្មែរ នាសម័យនគរភ្នំមក ប្រជាប្រិយ៍ភាពរបស់ដើមឈើកាន់តែរីកសុះ-សាយឡើង ។ ដូច្នេះហើយ បានជាមានប្រភេទដើមឈើជាច្រើនបានរក្សា ឬទទួលនូវតួនាទីសំខាន់ៗថ្មី ក្នុងប្រព័ន្ធគំនិតបែបឥណ្ឌានិយមទៅវិញ ។

ទោះបីជាមានការប្រេបាច់ជំនឿចាស់ ឲ្យចូលក្នុងប្រព័ន្ធជំនឿថ្មីក៏ដោយ មកដល់ពេលនេះ ក៏ពុំទាន់មានទស្សនទានមួយណាបញ្ជាក់ច្បាស់លាស់ថា វាជាការខុសច្គង ឬក៏ជាការថែជន្យនោះដែរ។ ក៏ប៉ុន្តែផ្ទុយទៅវិញ ការបញ្ចូលជំនឿថ្មីក្នុងប្រព័ន្ធគំនិតចាស់នេះ គ្រាន់តែចង្អុលបញ្ជាក់នូវភាពស្របជឿងគ្នា ផ្នែកនិមិត្តរូបនិយមនៃសមាសភាពទាំងពីរ ដែលជាមូលហេតុនៃនិរន្តរភាព នៃជំនឿខ្មែរតែប៉ុណ្ណោះ។

ដើម្បីបញ្ជាក់ភាពត្រឹមត្រូវមនោគមន៍វិជ្ជា សាសនាសំយោគខាងលើនេះ យើងអាចលើកយកគំនូរតំណាងព្រះប្រក់នាគ ប្រថាប់ក្រោមដើមពោធិ៍ ដែលគេគូរលើក្រណាត់ ឬលើជញ្ជាំង ឬវត្ថុសម្រាប់គោរពបូជា ។ នេះជាហេតុផលមួយ ដែលគេមិនអាចបដិសេធបានពីព្រោះវាបញ្ជាក់ឲ្យឃើញថា ប្រជានុរាស្ត្រខ្មែរ ជឿគោរពខ្ជាបខ្ជួនដើមពោធិ៍ ឬជ្រៃ ដែលគេជឿថា ជាសញ្ញាដ៏មានមហិទ្ធិឫទ្ធិ ។ម្យ៉ាងវិញទៀត ដើមពោធិ៍នេះ ក៏ជាជម្រកសម្រាប់ មនុស្ស សត្វនិងតំណាងនូវពុទ្ធ ឬការត្រាស់ដឹងរបស់ព្រះពុទ្ធអង្គផងដែរ ។

ក្នុងរឿងព្រេងបុរាណខ្មែរ ព្រៃព្រឹក្សា ឬរុក្ខជាតិទាំងឡាយបានបំពេញនូវតួនាទីចម្បងបំផុត ដោយហេតុថា វាជាលំនៅស្ថានរបស់ពពួកទេពរក្ស ឬអារុក្ខ អារក្ស អ្នកតា ដែលបីបាច់ថែរក្សាព្រៃភ្នំ ឬធម្មជាតិ។ កុំភ្លេចថា មុខងារដ៏សំខាន់របស់ព្រៃឈើ មិនទាន់បានបាត់ទាំងស្រុងនៅឡើយ គឺវាផ្តល់នូវផលានុផលគ្រប់ប្រភេទសម្រាប់ទ្រទ្រង់ជីវិតប្រចាំថ្ងៃរបស់មនុស្ស សត្វ ថែមទៀតផង ។

ដោយប្រការនេះហើយ បានជាមនុស្សខ្មែរនៅពេលចូលបរបាញ់ កាប់ឈើ ឬរុករកឃ្មុំម្ដងៗ រមែងតែបន់ស្រន់អារុក្ខ អារក្សដើម្បីសូមក្ដីអនុញ្ញាត ឬសូមទោស បើពុំដូច្នេះទេ ពុំអាចទទួលនូវសេចក្ដីសុខសប្បាយបានទេ ។ ការសូមលើកលែងទោស គឺជាពិធីចាំបាច់ អនុវត្តន៍ដោយមានតង្វាយ ជាចំណីចំណុកថែមទៅទៀតផងដើម្បីជាស្ពានមេត្រី ឬជាការដឹងគុណដ៏ស្មោះសរបស់ពួកគេ ចំពោះអច្ឆរិយៈបុគ្គលទាំងនោះ ដែលជាម្ចាស់ ជាអ្នកថែរក្សាព្រៃភ្នំ ឬសត្វទាំងនោះ ។

ដោយឡែក តាមរយៈរឿងនិទាន ឬល្ខោនខ្លះ បានឲ្យយើងដឹងទៀតថា រុក្ខជាតិក៏អាចបំពេញតួនាទីជាឪពុក-ម្ដាយដល់កូនកម្សោះ ឬក្រមុំ ដែលត្រូវគេធ្វើបាបឲ្យព្រាត់ប្រាសគ្នា ។ គូស្នេហាដ៏កំសត់អាចសូមឲ្យដើមឈើតូចធំទាំងឡាយក្នុងព្រៃភ្នំ ដូចជាដើមជ្រៃជាដើម ដើម្បីធ្វើជាសក្សីនៃសេចក្ដីស្នេហាដ៏បរិសុទ្ធរបស់ពួកគេ ។ នៅទីនេះ រុក្ខជាតិពិសិដ្ឋទាំងនោះ គឺបំពេញតួនាទីជំនួសព្រលឹងបុព្វការីជន ឬមេបារបស់មនុស្ស ។

កស្តុតាងដ៏សំខាន់មួយទៀត គឺក្នុងព្រះរាជពង្សាវតារ ត្រង់ចំណុចដែលពាក់ព័ន្ធនឹងបក្សីចាំក្រុង គេឃើញមានដើមជ្រៃមួយដែលបានជួយសង្គ្រោះជីវិត ក្នុងខណៈដែលអ្នកអម្ចាស់នេះ *ត្រូវតាកុយោរដាញ់* ធ្វើឃាត។ ក្រោយពីឡើងសោយរាជ្យសម្បត្តិ ព្រះបាទបក្សីចាំក្រុង បានយកអដ្ឋិរបស់*តាកុយោរ* មកបញ្ចុះក្នុងចេតិយមួយនៅខាងលិចត្រង់កន្លែង ដែលដើមជ្រៃជាស័ក្តិសិទ្ធិនេះដុះ ។

តាមពិត ជំនឿលើអំណាចអាថ៌កំបាំងរបស់រុក្ខជាតិ ខ្មែរយើងមានតាំងពីយូរយារណាស់មកហើយ គឺមានតាំងពីសម័យមុនប្រវត្តិសាស្ត្រម៉្លេះ ។ ជំនឿនេះ បានជ្រួតជ្រាបក្នុងទំនៀមទម្លាប់ ហើយអាចចុះបញ្ជាំង តាមរយៈគំនូរជាត់ពណ៌លើកុលាលភាជន៍មួយចំនួន ក្នុងអម្លុងរវាង ១០០០-១០០ឆ្នាំមុន គ.ស ។

ក្រោយមក ដោយជំនឿលើរុក្ខជាតិនេះ ក៏មានការវិវត្តន៍ផ្លាស់ប្តូរទម្រង់ នាដើមសតវត្សទី១នៃ គ.ស ក្នុងសម័យឥណ្ឌូបនីយកម្ម ហើយទោះជាយ៉ាងនេះក្តី ក៏នៅថែរក្សា ឬបំពេញតួនាទីដដែល ។ សូមជម្រាបថា ក្នុងដំណាក់កាលប្រវត្តិសាស្ត្រខ្មែរ នាសម័យវប្បធម៌នគរភ្នំ បានបន្សល់នូវចម្លាក់ជាក្បាច់យ៉ាងច្រើន តំណាងឲ្យដើមឈើ។ នៅសម័យនេះទៀតសោត គេឃើញថា ដើមឈើខ្លះមានប្រភពចេញពីឥណ្ឌា ដូចជាកល្បព្រឹក្ស ខ្មែរយើងលោកគោរពបូជា ដូចជាប្រពៃណីរបស់ខ្លួនអញ្ចឹង ដោយលើកតម្លៃខាងនិមិត្តរូបយ៉ាងខ្ពស់ ។

សូមជម្រាបថា ក្នុងវប្បធម៌សំស្ក្រឹត និងបាលី គេកត់សម្គាល់ឃើញ ប្រភេទឈើពិសិដ្ឋមានច្រើនប្រភេទណាស់ ដែលអារក្ស ឬទេវព្រឹក្សចូលចិត្តស្នាក់អាស្រ័យ ជាពិសេសដើមពោធិ៍ ឬជ្រៃ ហើយជានិច្ចកាល នៅលើរុក្ខជាតិដ៏ពិសេសទាំងនោះ គេឃើញមានអារក្សជ្រៃ ដែលប្រកបដោយគុណធម៌ និងព្រហ្មវិហារធម៌ដ៏ខ្ពង់ខ្ពស់ ។ ពពួកទេពព្រឹក្សទាំងនោះ មានទម្លាប់យកអាសារ ឬជួយសង្គ្រោះមនុស្សលោកមិនខកខានម្តងណាឡើយ តាមរយៈការផ្តល់នូវសេចក្តីសុខ សេចក្តីសប្បាយ ឬក៏បញ្ចៀសនូវរាល់បាបកម្ម ឬ

សេចក្ដីទុក្ខទោសនានាជូនមនុស្សល្អ ៗ

រីឯក្នុងវិស័យអក្សរសិល្ប៍ និងអក្សរសាស្ត្រឥណ្ឌូ-ខ្មែរវិញ ជាញឹកញាប់ដែរ ដែលគេជួបវត្តមានរបស់អារក្ស ឬរុក្ខទេវតាមួយប្រភេទ មានឈ្មោះថាព្រឹក្សទេវតា (ទេពព្រឹក្ស) ឬកល្បតរុ ៗ ជានិច្ចកាលរុក្ខទេវតាអង្គនេះ ជួយបីបាច់ថែរក្សា ជ្រោមជ្រែងការពារមនុស្សលោក ហើយជូនកាលផ្ដល់នូវទ្រព្យសម្បត្តិ មានមាស ពេជ្រ កែវកង ដល់សាសនិកជនថែមទៀតផង ។ តាមរយៈគម្ពីរ ឬចម្លាក់បែបពុទ្ធនិយម យើងក៏ដឹងទៀតថា គឺរុក្ខទេវតាអង្គនេះ ដែលអាស្រ័យនៅលើដើមកល្បព្រឹក្ស ផ្ដល់នូវទ្រព្យសម្បត្តិទាំង០៤ប្រភេទ ដូចជាសំពត់ ឬក្រណាត់សូត្រល្អៗ ផ្កាដ៏ស្រស់ប្រិមប្រិយ ស្រាដ៏ឈ្ងុយឆ្ងាញ់ និងល័ក្តពណ៌ ដើម្បីគូរ ឬផាត់រូបគំនូរនៅលើជើង ងាយស្រួលក្នុងការទាក់ទាញគូស្នេហ៍ភេទបុរសជាដើម ។

សូមជម្រាបថា ក្នុងការអប់រំពុទ្ធសាសនិកជនឲ្យស្គាល់នូវតម្លៃនៃទស្សនទាន ឬនិមិត្តរូបស៊ីជម្រៅនៃដើមកល្បព្រឹក្សខាងលើនេះ និងគុណសម្បត្តិគ្រប់បែបយ៉ាង ត្រូវបានសិល្បករខ្មែរនាសម័យបុរេអង្គរ បានឆ្លាក់រុក្ខជាតិដ៏ពិសិដ្ឋនេះ នៅលើជញ្ជាំងរូងភ្នំ ដែលផ្សារភ្ជាប់ទៅនឹងប្រវត្តិនៃលទ្ធិព្រះពុទ្ធសាសនា ។ ដើមឈើដែលតំណាងឲ្យការសម្រេច នូវសំណូមពរទាំងឡាយរបស់មនុស្ស ត្រូវបានរកឃើញក្នុងរូងភ្នំ ថាំជាថូ ក្នុងខេត្តកាជបុរី ដែលជាក្បាច់មួយចុងសម័យវប្បធម៌បុរេអង្គរ ជាបាយអរគួរឲ្យគយគន់យ៉ាងក្រៃ-លែង ។ ពីព្រោះដើមឈើបែកមែកសាខា ដ៏មហិទ្ធិឫទ្ធិនេះ កាលបើ

មើលពីនៅលើមានរូបរាងដូចជាមនុស្សម្នាក់ឈរ មានព្យួរសំពត់ និងគ្រឿងអលង្ការផ្សេងៗផង ។

(រូបភាពដើមពោធិ៍ស្ថិតនៅក្នុងបរិវេណ វត្តបាកាន ខេត្តពោធិ៍សាត់)

ប្រវត្តិវត្តចំបក់បិទមាស

ដោយ **ព្រះវិន័យធរអនុចិតោ ហួរ ហួន**

ព្រះករុណាអាត្មាភាព ធ្លាប់បានសួរលោកយាយម្នាក់ឈ្មោះ **ឈឹម ទូច** នៅភូមិកំពង់កោរ គាត់ជំណាលថា កាលគាត់នៅពីក្មេងឮចាស់ៗនិយាយថា វត្តចំបក់បិទមាសនេះ កាលពីដើមឡើយនៅឯទួលតាសៅឯណោះទេ ប៉ុន្តែក្រោយមក វត្តនេះមានព្រះសង្ឃគង់នៅប្រមាណ ៣ ទៅ ៤ អង្គប៉ុណ្ណោះ (មិនចាំឆ្នាំមិនដឹងជាគ្រិស្តសករាជប៉ុន្មាន)។ កាលដែលខ្ញុំព្រះករុណាអាត្មាភាពសួរគាត់ គឺនៅគ.ស ១៩៦១ កាលនោះលោកយាយ *ឈឹម ទូច* អាយុ ៨០ឆ្នាំ ។

លោកយាយ ឈឹម ទូច គាត់ថា បារាំងបានដុតវត្តទួលតាសៅទាំងថ្ងៃត្រង់ ដោយចោទលោកសង្ឃថា ធ្វើវិទ្ធង្សនាដេញបារាំងទៅស្រុក ។ ពុទ្ធបរិស័ទចំណុះជើងវត្ត ព្រមទាំងរដ្ឋអំណាចមូលដ្ឋានទាំងអស់ ក៏ប្រជុំគ្នាដើម្បីរើសរកកន្លែងកសាងវត្តឡើងវិញ ហើយក៏សម្រេចយកដីមួយកន្លែង គឺដីវត្តចំបក់បិទមាសសព្វថ្ងៃនេះ ។ វត្តនេះកាលដើមឡើយ មានតែទួលមួយជុំចំតួព្រះវិហារទេ ក្រៅពីនោះសុទ្ធតែដីទំនាបទាំងអស់ ហើយសុទ្ធតែព្រៃនាម មានដើមត្រសក់ រាំង - បបួយ - ស្គា - បបុស - ក្ទម្ព - ចារជាដើម ចំណែកនៅលើទួលនេះមានដើមចំបក់មួយដើមយ៉ាងធំ ក្នុងជំនាន់នោះប្រជាពលរដ្ឋ តែងតែមកបន់ស្រន់ដើមចំបក់ នៅពេលមានភ័យអាសន្ន

BUDDHIST INSTITUTE LIBRARY

មានជំនឿថា វត្ថុស័ក្ដិសិទ្ធិនៅថែរក្សាទីនេះ បើកាលណាគេបន់បាន សម្រេចដូចសេចក្ដីប្រាថ្នារបស់គេ គេយកមាសសន្ទឹកទៅបិទដើម ចំបក់នោះ ដើម្បីលាបំណន់កុំឲ្យជាប់ពាក្យសំដីទៅថ្ងៃក្រោយ ។

ខ្ញុំព្រះករុណាអាត្មាភាពគិតថា មនុស្សក្នុងជំនាន់នោះមិនសូវ មានការប្រមាទទេ ច្រើនប្រើពាក្យសច្ចៈណាស់ បើខ្ញុំនិយាយ យ៉ាងម៉េច មុខតែធ្វើយ៉ាងនោះហើយ! បើអ្នកណារកបានវត្ថុអ្វីមកពី ព្រៃក៏ចែកគ្នាហូប គ្មានលក់ដូរយកលុយទេ រាប់អាន និងស្រឡាញ់ គ្នាណាស់ ដូចបងប្អូនបង្កើតរួមផ្ទៃតែមួយ គ្មានបេះភូតកុហកទេ ។

កាលដែលកំណត់យកទីទួលនេះមកកសាងជាវត្ត គឺនៅក្នុង ឆ្នាំ ១៧៨៧ ហើយបានស្រុះស្រួលបបួលគ្នាទៅនិមន្ត ព្រះតេជ-ព្រះគុណ **អ៊ុក កែ** ពីវត្តឆ្នាត់ ឃុំត្នោត ស្រុកបាទី ខេត្តតាកែវ មកគង់នៅវត្តនេះ ហើយក៏ហៅឈ្មោះវត្តនេះថា វត្តទាំងរនាម រហូត មក ។ ក្រោយមកទៀត វត្តទាំងរនាមក៏ផ្លាស់ឈ្មោះតាមផ្លូវការ សមស្របតាមលំនាំដើម គឺមានដើមចំបក់ជាភស្តុតាង ទៅជា **វត្តចំបក់មាស** ស្ថិតនៅក្នុងខណ្ឌក្រុង ខណ្ឌបាទី ខេត្តតាកែវ ។ លុះដល់មកខាងក្រោយមកទៀត ក៏ផ្លាស់ខណ្ឌក្រុង មកជាឃុំពត់សរ វិញ រហូតមកដល់សព្វថ្ងៃនេះ ។ សូមជម្រាបអ្នកជំនាន់ក្រោយឲ្យ បានដឹងថា ខ្ញុំព្រះករុណាអាត្មាភាពបានស្រាវជ្រាវសួរចាស់ទុំ ជាពិសេស ព្រះតេជព្រះគុណ **គង់ អ៊ិត** ជាចៅអធិការទី៤ វត្តចំបក់បិទមាស និងព្រះតេជព្រះគុណ **ឈុក ឃុំ** ជាចៅអធិការវត្តទន្លេបាទី មេគណ

ខេត្តតាកែវ ។

ចៅអធិការវត្តចំបក់បិទមាសទី១ ព្រះនាម **អ៊ុក កែ** ក៏ចាប់កសាងសំណង់ផ្សេងៗ មានកុដិ សាលាធម្មសភា ព្រះវិហារ និងចាក់ដីក្រហេងក្រហូងឲ្យទីវត្តរាបស្មើ ជាមួយពុទ្ធបរិស័ទ និងព្រះសង្ឃ ព្រមទាំងរដ្ឋអំណាចផង ដោយមានការសាមគ្គីស្អិតរមួតរួមកម្លាំងលើកស្ទួយព្រះពុទ្ធសាសនា និងកសាងសង្គមគ្រប់ផ្នែក ពុទ្ធបរិស័ទទាំងឡាយចំណុះជើងវត្ត ក៏មានសេចក្តីជ្រះថ្លា ចំពោះព្រះតេជព្រះគុណណាស់ ក្នុងជំនាន់នោះ ព្រះតេជព្រះគុណ**អ៊ុក កែ** គង់នៅវត្តចំបក់បិទមាស ហៅ (វត្តទាំងរនាម) ពេលយប់នៅក្នុងវត្ត គេឮតែសូរស័ព្ទធម៌អាថ៌ ដែលភិក្ខុ-សាមណេរ ក្មេងរៀនសូត្រទ្រហឹងអឺងកង ។ ចំណែកនៅខាងក្រៅវត្តវិញ ឮសូរតែសត្វមាន់ព្រៃរងាវ, ចចកលូ, ទីទុយយំ, មៀមយំ, អាអូត, ខ្លាត្រី, សំពោចត្រយ៉ង, កុកសាប់, កុកស, កន្រ្ទុំ, ត្លុំ, មាន់ទឹក, ទោម, កុកសក ជាដើម ។ នៅបឹងត្រស់ខាងជើងវត្តនេះ គឺសុទ្ធតែជាព្រៃរនាមគ្មាននរណាធ្វើស្រែដូចសព្វថ្ងៃនេះទេ គេឮតែសត្វយំឆ្លើយឆ្លងគ្នា គួរឲ្យរីករាយជ្រះថ្លាពន់ពេក ។

ពុទ្ធបរិស័ទជាច្រើន តែងតែមកដេកកំដរយប់ៗ។ ព្រះតេជ-ព្រះគុណ **អ៊ុក កែ** គង់នៅយូរទៅក៏មានប្អូនរបស់លោកឈ្មោះតា **នង** យាយ **ឡៀ** ដែលមកតាមបម្រើលោកនៅខាងលិចវត្តនេះ ហើយបានកសាងគ្រួសារ បែកកូនចៅជាចៅរហូតដល់សព្វថ្ងៃនេះ។

និយាយមកដល់ត្រង់នេះ យើងនឹងនិយាយពីព្រះតេជព្រះគុណ **អ៊ុក កែ** ដែលព្រះអង្គគង់នៅជាមួយភិក្ខុ-សាមណេរ ក្នុងវត្តទាំងប៉ុន្មាន ក៏ចេះតែសុខសប្បាយរៀងរហូត បើតាមចាស់ទុំនិយាយតៗគ្នាមកថា គឺលោកតា **អ៊ុក** កូមិខ្វាន់មាស លោកតា **ភឹម ប៊ិន** កូមិចំបក់គាត់តំណាលប្រាប់ថា ព្រះតេជព្រះគុណ **អ៊ុក កែ** ដឹកនាំភិក្ខុ-សាមណេរ ពុទ្ធបរិស័ទជំនាន់នោះ មានការជឿនលឿនខ្លាំងក្លាជាទីបំផុតផ្នែកខាងពុទ្ធចក្រ និងអាណាចក្រ ពីព្រោះព្រះអង្គប្រាជ្ញាឈ្លាសវៃ ហើយព្រះអង្គមានទេពកោសល្យខ្ពស់ មានប្រជាប្រិយភាពចំពោះ ភិក្ខុ-សាមណេរ ពុទ្ធបរិស័ទទូទៅ ។

លុះដល់ព្រះអង្គមានព្រះជន្មចាស់ជរា ព្រះអង្គបានធ្វើសមថកម្មដ្ឋាន និងវិបស្សនាកម្មដ្ឋាន អប់រំបន្ទុំចិត្តរបស់ព្រះអង្គ ។ សម័យថ្ងៃមួយព្រះអង្គបាននិមន្តទៅធ្វើធម៌ នៅឯទួលខ្មោចខាងកើតវត្ត ស្រាប់តែជួបប្រទះនឹងក្របីកូន នៅខណៈនោះ ក្របីក៏ដេញវែធព្រះតេជព្រះគុណ **អ៊ុក កែ** ធ្វើឲ្យព្រះអង្គរត់មិនរួច ក៏សុគតក្នុងទីនោះទៅ ។ បើតាមចាស់ទុំដំណាលថា ព្រះអង្គសុគតក្នុងពេលយប់ ឬក៏ជិតភ្លឺ ពីព្រោះភ្លឺឡើង ភិក្ខុ-សាមណេរ រកលោកមិនឃើញនៅក្នុងវត្ត បន្ទាប់មកក៏ចាត់គ្នាទៅរកនៅក្រៅវត្ត ក៏ប្រទះឃើញព្រះអង្គសុគត ដោយព្រះកាយរយះរយាយពេញទាំងខ្លួន គួរឲ្យអាណោចអាធ័មពន់ពេកណាស់ ។

នៅក្នុងវត្ត ភិក្ខុ-សាមណេរ ចាត់គ្នាទូងស្គរ គងរំពង ធ្វើឲ្យពុទ្ធបរិស័ទ សិស្សានុសិស្ស វដ្តអំណាច ភូមិ ឃុំ មកពីគ្រប់ទិសទី នោះឡើងគ្រប់គ្នា ។ និងមានសេចក្តីតក់ស្លុត សោកស្តាយយំខ្សឹកខ្សួលយ៉ាងខ្លាំង បបួលគ្នាទៅយកព្រះសពពីព្រៃមុខវត្តនោះធ្វើមឈូសដាក់តម្កល់សពព្រះអង្គទាំងអស់គ្នា ។ បានរៀបចំធ្វើបុណ្យលើសាលាធម្មសភាចំនួន១ឆ្នាំ ពីព្រោះក្នុងជំនាន់នោះ គេនិយមតម្កល់ទុកធ្វើជាសក្ការៈឲ្យបានយូរខែឆ្នាំណាស់ ។ ក្រោយមក ក៏បានជំនុំគ្នារកថ្ងៃខែធ្វើបុណ្យបូជាព្រះសព ហៅថា (បុណ្យឡើងសាលា) ចំនួន ៧ យប់ ៧ ថ្ងៃ។ លុះប្រារព្ធបុណ្យព្រះសព ព្រះតេជ-ព្រះគុណ **អ៊ុក កែ** រួចហើយ ពុទ្ធបរិស័ទ វដ្តអំណាច ភិក្ខុ-សាមណេរ **វត្តចំបក់បិទមាស** ក៏គិតជំនុំគ្នារកចៅអធិការគ្រប់គ្រងវត្តតទៅទៀត។ ពេលនោះ ក៏បានសម្រេចប្រគេនឋានៈដល់ភិក្ខុ**អ៊ុក សោម** ឡើងជាចៅអធិការពេញលក្ខណៈច្បាប់។ នេះជាចៅអធិការទី២ វត្តចំបក់បិទមាស។ ព្រះតេជព្រះគុណ **អ៊ុក សោម** មានដើមកំណើតនៅដើមឫស ស្រុកកណ្តាលស្ទឹង ខេត្តកណ្តាល លោកចេះវិជ្ជាផ្នែកខាងគុនដំបង និងប្រដាល់ចំបាប់យ៉ាងស្ទាត់ជំនាញ។ ព្រះតេជ-ព្រះគុណ **អ៊ុក សោម** បានដឹកនាំ ភិក្ខុ-សាមណេរ ពុទ្ធបរិស័ទចំណុះជើងវត្តចំបក់បិទមាស ចាក់ដីក្រហែងក្រហូង រហូតដល់ទីវត្តមានសភាពរាបស្មើ និងធំទូលាយ ចំណែកព្រះអង្គមានប្រជាប្រិយភាពទៅលើពុទ្ធបរិស័ទ ភិក្ខុ-សាមណេរ សិស្សានុសិស្សណាស់ ក្នុង

ជំនាន់នោះពុទ្ធសាសនិកខ្មែរ កាន់ពុទ្ធសាសនាមួយរយភាគរយ គឺក្នុងរបបអាណានិគមបារាំងសែសត្រួតត្រា ។ ហេតុនេះ អក្សរសាស្ត្រខ្មែរបានរត់ទៅជ្រកក្រោមម្លប់ព្រះពុទ្ធសាសនា គឺវត្តអារាមនោះឯង ភិក្ខុសង្ឃក្នុងជំនាន់នោះបារស្វឹកស្វាត ស្វឹករឹតឲ្យកូនខ្មែររៀនសូត្រ ឲ្យចេះដឹងអក្សរខ្មែរ នេះគឺពិតណាស់មិនអាចប្រកែកបាន ពីព្រោះអ្នកសរសេរប្រវត្តិរបស់វត្ត បានកើតទាន់ក្នុងជំនាន់បារាំងសែស ដែលគេបានត្រួតត្រាទឹកដីអង្គរដ៏បវររបស់យើងមួយសតវត្ស ។

ព្រះតេជព្រះគុណ **អ៊ុក សោម** បានកសាងព្រះវិហារដោយមានមន្ត្រីម្នាក់ឈ្មោះ **គោរម៉ាំឲារ** មន្ត្រីកុត្តភជ ដែលមានដើមកំណើតនៅភូមិតាំងឫស្សី ធ្វើការនៅរាំងជួយឧបត្ថម្ភ ក្នុងនោះក៏មានពុទ្ធបរិស័ទគ្រប់ទិសទី ដែលមានសទ្ធាជ្រះថ្លា ជ្រោមជ្រែងក្នុងការកសាងដែរ ។ កណ្ដឹងដែលចងតាមជហ្វាជង្កាអ បានបន្លឺសម្លេងតាមជំនោរ ហាក់ដូចជាបទភ្លេងរងំ គួរឲ្យជ្រះថ្លាពន់ពេកណាស់ ។ ព្រះចៅអធិការ **អ៊ុក សោម** បានបន្តកសាងសាលាធម្មសភា កុដិថែវ តូច ធំ ធ្វើកំផែងវត្តបាក់ព័ទ្ធជុំវិញ ព្រមទាំងកសាងក្លោងទ្វារទាំងបួនទិស បំពាក់ដោយក្បាច់អង្គរ ។

អត្មាភាពបានឃើញរឿងនេះពិតប្រាកដ ព្រោះបានទាន់ក្លោងទ្វារពីរគឺ : ក្លោងទ្វារខាងកើតមួយ និងខាងលិចមួយ ជាកស្ដុតាងស្រាប់ កាលនោះមានអាយុ ១០ ឆ្នាំ ស្នាក់នៅក្នុងវត្ត ។ វត្តចំបក់បិទ

មាសជំនាន់នោះ រុងរឿងណាស់ជាមហាវត្តមួយ ក្នុងបណ្តាវត្តនៅស្រុកបាទី ខេត្តតាកែវ ។ ព្រះតេជព្រះគុណចៅអធិការ **អ៊ុក សោម** មានឋានៈជាព្រះបាឡាត់គណ ខេត្តតាកែវ ។ ក្នុងជំនាន់នោះ មានតែភូមិជងទង់មួយទេ ដែលស្ថិតនៅក្បែរវត្ត ពីខាងត្បូង និងមានផ្ទះតែ ២ ទៅ ៣ ខ្នងប៉ុណ្ណោះ បច្ចុប្បន្ននេះ បន្សល់ទុកតែដីទួលទទេ ។ ព្រះបាឡាត់ **អ៊ុក សោម** សុគតក្នុងព្រះជន្ម ៨០ព្រះវស្សា។ នេះបើតាមខ្ញុំសួរព្រះចៅអធិការទី ៤ ព្រះនាម **គង់ អ៊ុត** លោកជំណាលថា គេតម្កល់សពរបស់លោកមួយឆ្នាំគត់ ទម្រាំធ្វើបុណ្យឡើងសាលារំលាយព្រះសព។ ព្រះមេគណខេត្តតាកែវ ដែលគង់នៅវត្តទន្លេបាទី ព្រះនាម **លុក យូ** មានសង្ឃដីកាថា ឆ្នាំនោះគឺមានការរាំងភ្លៀងមួយឆ្នាំ ពុទ្ធបរិស័ទចំណុះជើងវត្តគ្មានបានធ្វើស្រែទេ ។

ប៉ុន្តែទោះជាមិនបានធ្វើស្រែយ៉ាងណាក៏ដោយ ក៏នៅតែធ្វើបុណ្យរំលាយព្រះសព របស់ព្រះអង្គយ៉ាងអធឹកអធ៌មក្រៃលែង គឺធ្វើ ៧ យប់ ៧ ថ្ងៃ ។

លុះធ្វើបុណ្យរួចហើយ ភិក្ខុ-សាមណេរ ពុទ្ធបរិស័ទចំណុះជើងវត្តចំបក់បិទមាសទាំងមូលបានគិតគ្នា ជ្រើសរើសចៅអធិការថ្មីទៀត ដើម្បីគ្រប់គ្រងភិក្ខុ-សាមណេរនៅក្នុងវត្ត ដោយធ្វើច្បាប់បញ្ជូនទៅសាលាអនុគណស្រុកបាទី ដើម្បីជ្រើសរើសចៅអធិការថ្មី។ មេគណខេត្តតាកែវ ក៏ចាត់ព្រះបាឡាត់ **ម៉ុត** នៅវត្តទន្លេបាទី ឲ្យភិក្ខុសាមណេរជ្រើសរើសតាមច្បាប់ ក៏បានលោកគ្រូសូត្រ **ព្រាប ឆុច**

ព្រហ្មកេសរោ ដែលមានដើមកំណើតនៅភូមិតាំងឫស្សី ជាប់ឆ្នោតឡើងជាចៅអធិការ វត្តចំបក់បិទមាស ពេញលក្ខណៈច្បាប់ក្នុងព្រះជន្មាយុ ៤៤ ឆ្នាំ។ ព្រះតេជព្រះគុណ **ព្រាប ទូច** មានប្រជាប្រិយភាពលើភិក្ខុ-សាមណេរ ពុទ្ធបរិស័ទចំណុះជើងវត្ត ព្រះអង្គមានគំនិតប្រាជ្ញាវាងវៃ ចេះការងារសំណង់គ្រប់បែបយ៉ាង ព្រះអង្គបានកសាងកុដិ, សាលាធម្មសភា, ព្រះវិហារ។ ខ្ញុំព្រះករុណាអាត្មាភាពជាអ្នកសរសេរនេះ ជាកូនសិស្សរបស់លោក ហើយព្រះតេជ-ព្រះគុណ **ព្រាប ទូច** ត្រូវជាឧបជ្ឈាយ៍របស់ខ្ញុំ ព្រះករុណាអាត្មាភាពកាលពីនៅបួសជាសាមណេរអាយុ ១៣ ឆ្នាំ ។

កាលជំនាន់ចៅអធិការ **ព្រាប ទូច** មានការរីកចម្រើនយ៉ាងក្រៃលែង ផ្នែកកសាងសំណង់មានកើតព្រោងព្រាតដូចជាផ្សិត គឺ : កុដិប្រាំបីខ្នង, សាលាធម្មសភា ១, ព្រះវិហារ ១, រោងវែង ១, សាលាបង្សុកូល ១, មេរុ ១, ចេតិយប្រាំ, បង្គន់បួន, បន្ទប់ ១, សាលាបឋមសិក្សា ១ខ្នង មានបួនបន្ទប់ ។ ផ្នែកខាងអក្សរសាស្ត្រមានការរីកចម្រើនខ្លាំងណាស់ដែរ ព្រះអង្គចាត់ចែងឲ្យមានគ្រូសូត្ររហូតដល់ប្រាំបីអង្គ លោកគ្រូសូត្រទាំងនេះមានតួនាទីដូចតទៅ :

១- លោកគ្រូសូត្រស្តាំ **មាស ឈឹម** បង្រៀនផ្នែកអក្សរសាស្ត្រ និងសាស្ត្រាទេសន៍គ្រប់បែប ។

២- លោកគ្រូសូត្រឆ្វេង **គង់ អ៊ិត** បង្រៀនផ្នែកលេខសាំងពូ គឺ លេខចិន ។

៣- លោកគ្រូសូត្រ **អ៊ុក ប៉ែន** បង្ហាត់កូនសិស្សទេសន៍មហាជាតបទបែបផ្សេងៗ ។

៤- លោកគ្រូសូត្រ **គាំ ប្រាក់** ខាងកសាងសំណង់គ្រប់យ៉ាង មានសាលារៀនជាដើម ។

៥- លោកគ្រូសូត្រ **ស្រី នុត** បង្ហាត់ក្មេងសាលាអនុវត្តក្នុងជំនាន់បារាំងសែសត្រួតត្រាទឹកដីខ្មែរ ព្រមទាំងវិបស្សនាធុរៈកម្មដ្ឋានផង ។

៦- លោកគ្រូសូត្រ **ម៉ាត** បង្រៀនអក្សរក្មេងនៅកុដិ ។

៧- លោកគ្រូសូត្រ **ខៀវ យា** កសាងយ៉ព្រះវិហារ, កុដិ, ជួសជុលកុដិ, សាលាធម្មសភាជាដើម ។

៨- លោកគ្រូសូត្រ **មាស កែប** ខាងបារស្ទីករីតឲ្យភិក្ខុសាមណេរ - ក្មេងរៀនសូត្រតាមសម័យនោះ (សម័យបារាំងសែស) ។

ក្នុងជំនាន់ចៅអធិការ **ព្រាប ឡូច** មានកូនសិស្សរបស់លោកពីរអង្គគឺ ភិក្ខុ **ល្អុក យូ** និងភិក្ខុ **គាំ** ពូកែទេសន៍មហាជាតណាស់ ដូចជា រឿងវេស្សន្តរជាតក ល្បីល្បាញរន្ទឺសព្វទិសទី ។

លុះពេលខាងក្រោយមក ព្រះតេជព្រះគុណបាឡាត់ **ម៉ុត** *វត្តទន្លេបាទី* បានសុំភិក្ខុ **ល្អុក យូ** ពីព្រះតេជព្រះគុណ **ព្រាប ឡូច** យកទៅនៅ*វត្តទន្លេបាទី* តាំងពីលោកអាយុ ២០ ឆ្នាំ ។ ចំណែកភិក្ខុ

គាំ គេនិមន្តទៅធ្វើចៅអធិការ វត្តព្រៃគលីវ ស្រុកកងមាស ខេត្តកំពង់ចាម សូមបញ្ជាក់ថា ភិក្ខុពីរអង្គខាងលើនេះ ទៅរហូតដល់សុគតឥតត្រឡប់មកនៅវត្តដើម (វត្តចំបក់បិទមាស) វិញទេ ។

មានកូនសិស្សមួយអង្គទៀត ក៏ល្បីល្បាញណាស់ដែរ គឺព្រះអាចារ្យ **ស្រី នុត** បង្ហាត់បង្ហាញខាងផ្លូវវិបស្សនាធុរៈ មានភិក្ខុសាមណេរ - ពុទ្ធបរិស័ទ រៀនសូត្ររាប់ពាន់នាក់ ។ ខ្ញុំព្រះករុណាអាត្មាភាព សូមបញ្ជាក់ថា ព្រះចៅអធិការ **ព្រាប ទូច** ពេលដែលលោកចាស់ជរាទៅ លោកសព្វព្រះទ័យខាងសម្អាតវត្តអារាមណាស់ ពេលព្រឹកបោសសម្រាម ពេលល្ងាចក៏បោសសម្រាម ឯសម្ភារៈរបស់លោកគឺ : បង្គី ១, ចបចក់ ១, អំបោស ១ ។ ព្រះតេជ-ព្រះគុណពេញព្រះទ័យចម្រើនអជ្ជៈ ១០៨ ចប់ ទើបថ្វាយបង្គំព្រឹកល្ងាចជាអចិន្ត្រៃយ៍ នេះគឺជាកិច្ចវត្តរបស់លោក ។

ព្រះចៅអធិការ **ព្រាប ទូច** សុគតក្នុងជន្មាយុ ៨៨ព្រះវស្សា ដោយជម្ងឺចុក (មួយយប់មួយថ្ងៃ) ។ លោកសុគតនៅវេលាម៉ោង ៩ ព្រឹក ថ្ងៃ ខែ ឆ្នាំ មិនចាំច្បាស់ ។

ក្រោយពីព្រះតេជព្រះគុណ ព្រាប ទូច សុគតទៅ ការបោះឆ្នោតជ្រើសរើសព្រះចៅអធិការថ្មី បានជាប់ទៅលើព្រះតេជព្រះគុណ **គង់ អ៊ិត** ពេញលក្ខណៈច្បាប់។ ព្រះតេជព្រះគុណអង្គនេះ បានឡើងជាចៅអធិការហើយ ក៏ចាត់ការរៀបចំវត្តចំបក់បិទមាស ឲ្យមានធម៌វិន័យស្ថិតនៅក្នុងវត្ត សមជាអ្នកបួសកាន់ព្រះពុទ្ធសាសនា ។

ព្រះអង្គបានចាប់ផ្ដើមកសាងធាតុចេតិយ ហៅ (ប្រាង្គ) នៅជ្រុងឦសាននៃព្រះវិហារ ដើម្បីបញ្ចុះអដ្ឋិធាតុគ្រូរបស់លោក គឺព្រះតេជ-ព្រះគុណ **ព្រាប ទូច ព្រហ្មកេសរោ** ព្រមទាំងព្រះសពដទៃទៀតមាន : **អ៊ុក ប៉ែន** , **គាំ ប្រាក់** , **ខៀវ យ៉ា** លោកតា **ចាន់** , **ស៊ូ ឡាច** ធ្វើសុទ្ធតែកោដ្ឋប្រាក់ទាំងអស់ ប៉ុន្តែពួកខ្មែរក្រហមបានកម្ទេចចោលអស់រលីងហើយ ។ ព្រះអង្គបាននាំពុទ្ធបរិស័ទទិញម៉ាស៊ីនភ្លើងមួយគ្រឿងសម្រាប់វត្ត និងកសាងសំណង់ដទៃទៀតជាច្រើន ជាពិសេសនៅឆ្នាំ ១៩៥៨ មានភិក្ខុ ៤ អង្គ គឺ : ភិក្ខុ **ព្រាប កែវ** , ភិក្ខុ **អឺ សឿង** , ភិក្ខុ **ហួរ ហួន** , ភិក្ខុ **ព្រាំ អែម** ឡើងសុំព្រះតេជព្រះគុណ ចៅអធិការ **គង់ អ៊ិត** បើកសាលាពុទ្ធិកបឋមសិក្សានៅវត្តចំបក់បិទមាស បើកជាបីថ្នាក់ ថ្នាក់ទី១ ភិក្ខុ **ហួរ ហួន** បង្រៀន, ថ្នាក់ទី២ ភិក្ខុ **ព្រាប កែវ** , ថ្នាក់ទី៣ ភិក្ខុ **អឺ សឿង** រួមមានសមណសិស្ស ៥០ អង្គ ។

សូមជម្រាបថា វត្តចំបក់បិទមាស អ្នកផ្ដើមបើកសាលាបាលី គឺភិក្ខុ ៤ អង្គ ដូចជម្រាបខាងលើ មានសាលាបាលីផ្នែកខាងបរិយត្តិផង, វិបស្សនាធុរៈផង មានសាលាបឋមសិក្សាសម្រាប់សិស្សផង ។ នៅពេលចាស់ជរា ខ្ញុំព្រះករុណាអាត្មាភាព ជាអ្នកបានថែរក្សាព្រះអង្គផ្ទាល់ ពីព្រោះព្រះអង្គត្រូវជាឧបជ្ឈាយ៍បំបួសភិក្ខុភាពនាម **បង្ហោរតោ** ដល់ខ្ញុំ លោកគ្រូសូត្រស្ដាំនាម **ទេព ជា**

គង់នៅវត្តបទុមសុរិយា, លោកគ្រូសូត្រច្វេងនាម **ខៀវ យ៉ា** គង់នៅវត្តចំបក់បទុមមាស ។ ព្រះអង្គចៅអធិការ **គង់ អ៊ិត** បានព្រះជន្ម ៨០ព្រះវស្សា សុគតនៅថ្ងៃ ១រោច ខែ អស្សុជ ឆ្នាំ១៩៤៨ វេលាម៉ោង ១២ ថ្ងៃត្រង់ ចំថ្ងៃបុណ្យកឋិនតែម្តង ដែលមានឧបាសក **ម៉ម ម៉ាក** កំណើតនៅភូមិកោះ ឃុំបឹងខ្យាង ស្រុកកណ្តាលស្ទឹង ខេត្តកណ្តាល និងពុទ្ធបរិស័ទបាននាំកឋិន ចូលមកវត្តចំបក់បទុមមាស ។ សូមបញ្ជាក់ថា កឋិនឆ្នាំនោះ ព្រះអង្គ **គង់ អ៊ិត** គ្រងកឋិន គ្រាន់តែកឋិនទានដង្ហែរចូលព្រះវិហារ ព្រះអង្គក៏សុគតភ្លាមនៅក្នុងកុដិ ដោយមានភិក្ខុ **ហួរ ហួន** និងក្មេងម្នាក់ទៀតឈ្មោះ **ស៊ឹម សែម** នៅជាមួយព្រះអង្គ ។ ពេលនោះបានវេរប្រគេនលោកគ្រូសូត្រ **ខៀវ យ៉ា** គ្រងកឋិនវិញ។ បច្ច័យសង្កត់ត្រៃមានចំនួន ១០០០រៀល បានយកមកចាត់ចែងធ្វើបុណ្យព្រះសព **គង់ អ៊ិត** អស់ទៅ ។ អ្នកដឹកនាំធ្វើបុណ្យព្រះសព ពេលនោះគឺព្រះអាចារ្យ **ស្រី នុត** បានធ្វើបុណ្យប្រគេន ៧ យប់ ៧ ថ្ងៃ ។

អស់ពីព្រះតេជព្រះគុណ **គង់ អ៊ិត** ទៅ ភិក្ខុ **ហួរ ហួន** បានទទួលជាចៅអធិការស្តីទី ។ ពី គ.ស ១៩៤៩ ដល់ ១៩៦០ ព្រះចៅអធិការស្តីទី **ហួរ ហួន** ទៅរកអាចារ្យមកបង្រៀនសាលាបាលី គឺអាចារ្យ **ជ្រឹង ផេង** និមន្តមកពីវត្តកោះ ភ្នំពេញ កំណើតនៅស្រុកកញ្ជ្រោជ ខេត្តព្រៃវែង។ ដល់ គ.ស ១៩៦០ វត្តចំបក់បទុ-

មាស ក្នុងពេលនោះ ផ្លាក់ដុនជាបមួយកម្រិត ពីព្រោះអស់ពីលោកចាស់ទុំទៅ នៅតែលោកក្មេងៗ ម៉្លោះហើយ ពុទ្ធបរិស័ទចំណុះជើងវត្ត គេពុំសូវជ្រះថ្លា ។ ក្នុងសម័យនោះរៀបធម៌វិន័យ ដើម្បីឲ្យព្រះសង្ឃរៀនសូត្រ ដូច្នេះពុទ្ធបរិស័ទមិនទាន់យល់ ក៏ប្រកាន់ធម៌ថ្មីធម៌ចាស់ ។ និយាយពីលោកអាចារ្យ **អ៊ុំ សឿង** វិញ នៅគ.ស ១៩៥៩ ក៏លាចាកសិក្ខាបទទៅ ឯអាចារ្យ **ព្រាប កែវ** ក៏ទៅវត្តទន្លេបាទី ។ គ.ស ១៩៦១ ចៅអធិការស្តីទី **ហ្នួរ ហ្នួន** ប្រធានវត្ត **គឹម ប៊ីន** ភិក្ខុ **ព្រំ ឯម** បានជំនុំគ្នាពីរឿងវត្តរ៉ា ដើម្បីធ្វើឲ្យរីកចម្រើនឡើងវិញ ពេលនោះស្របយោបល់គ្នាថា ត្រូវទៅនិមន្តព្រះ-អាចារ្យ **ស្រី នុត** ដែលគង់នៅខេត្តបាត់ដំបង ក្នុងភូមិអណ្តើកហែបខាងជើងភ្នំរាយចារ (ផ្លូវទៅបរប៉ៃលិន) ចម្ងាយពីទីរួមខេត្តបាត់ដំបង ៣០ គ.ម ។ ចុះពីផ្សារស្តៅ ទៅទិសខាងកើតចំនួន ៣ គ.ម (គឺជាកន្លែងដែលព្រះអាចារ្យ **ស្រី នុត** ធ្វើធម៌នៅទីនោះ) ។

និមន្ត និងទៅជួបព្រះអាចារ្យ **ស្រី នុត** មានខ្ញុំព្រះករុណាអាត្មាភាព ចៅអធិការស្តីទី **ហ្នួរ ហ្នួន** , ឧបាសក **អ៊ី ឆាំង** , ភិក្ខុ **ចាប ជុស** នៅរៀនឧត្តមវិជ្ជា សាកលវិទ្យាល័យភ្នំពេញដែលស្នាក់នៅវត្តកោះ ។ ធ្វើដំណើរតាមរថភ្លើង ពីភ្នំពេញទៅបាត់ដំបង ពីបាត់ដំបងទៅអណ្តើកហែប ទើបដល់កន្លែងព្រះអាចារ្យ ។ នៅទីនោះសុទ្ធតែព្រៃស្ងាត់ឈឹង ពួតែសូរសត្វយំធ្វើយឆ្លងគ្នារងំ ភិក្ខុ-សាមណេរ គង់នៅជាមួយព្រះអាចារ្យ

មានចំនួន ១០ អង្គ សុទ្ធតែប្រតិបត្តិធម៌វិបស្សនាធុរៈ ដែលមានអ្នកឧបត្ថម្ភ គឺឧបាសក **ធឿន** ឧបាសិកា **លី** ។

កាលនោះខ្ញុំព្រះករុណាអាត្មាភាព ត្រូវបានព្រះអាចារ្យ **ស្រី នុត** ឃាត់ឲ្យបានរៀនធម៌វិបស្សនាសិន ឯភិក្ខុ **ចាប ជុស** និងឧបាសក **អ៊ី ឈឿន** ត្រូវត្រឡប់មកស្រុកមក ។ តាំងពីថ្ងៃ ១កើត រហូតដល់ថ្ងៃ ១៥កើត ខែ ចេត្រ គ.ស. ១៩៦១ អាត្មាភាពបានព្យាយាមហាត់រៀនទាំងយប់ទាំងថ្ងៃ នៅក្នុងសំណាក់ព្រះអាចារ្យមានដើរចង្ក្រមអង្គុយភាវនា និងប្រែធម៌... ។ លុះដល់ថ្ងៃ ១រោច ខែ ចេត្រ ឆ្នាំ ១៩៦១ វេលាម៉ោង ៩ព្រឹក លោកគ្រូមហាមោក្ខ **យ៉ិន** នៅអាស្រមស្ពាពីមុខ ឃុំខ្ពប ស្រុកសង្កែ ខេត្តបាត់ដំបងបានមកនិមន្តព្រះអាចារ្យ ឲ្យមកបង្រៀននៅអាស្រមរបស់លោកគ្រូមហាប៉ុក ដែលស្ថិតនៅក្នុងស្រុកបាត់ដំបង ដែលមានលោកយាយលោកតាចំនួន ៣៥០នាក់ ។ ខ្ញុំព្រះករុណាអាត្មាភាពនៅទីនោះបាន ៤ថ្ងៃ ស្រាប់តែប្អូនជីដូនមួយឈ្មោះ **អ៊ី អ៊ិន** ទៅតាមប្រាប់ថា ជីតា **ឡឹក សៅ** មានជម្ងឺជាទម្ងន់ ខ្ញុំព្រះករុណាអាត្មាភាពក៏ត្រឡប់មកវិញ ក៏ចំពេលដែលលោកទទួលអនិច្ចកម្មតែម្តង ។ យើងបានប្រារព្ធធ្វើបុណ្យសព ៣យប់ ៣ថ្ងៃ ។ ចំណែកឯគណៈកម្មការ**វត្តចំបក់បិនមាស** វិញ ចាំមើលផ្លូវខ្ញុំព្រះករុណាខ្ញុំ និងចង់ជីងដំណឹងពីព្រះអាចារ្យ ។ នៅថ្ងៃ ១កើត ខែ ពិសាខ គ.ស. ១៩៦១ ព្រះអាចារ្យក៏និមន្តមកដល់ យើងបានខិតខំកសាងកុដិតូប ទុកប្រគេន

បណ្ណាល័យ LIBRARY BUDDHIST INSTITUTE

និងជូនព្រះអាចារ្យ និងលោកយាយ លោកតា ដែលមកជាមួយព្រមទាំងលោកយាយ លោកតា ដែលអញ្ជើញមកពីគ្រប់ទិសទីផងដែរ ។

ព្រះអាចារ្យនៅបង្រៀនធម៌បាន បីខែ ទើបនិមន្តទៅគង់ចាំព្រះវស្សានៅវត្តកោះខ្សាច់ទន្លា ស្រុកស្អាង ខេត្តកណ្ដាល ដែលទីនោះមានព្រះចៅអធិការឈ្មោះ **ទូច ទឹម** ត្រូវជាកូនសិស្សរបស់លោក ។

ចាប់តាំងពីព្រះអាចារ្យមកបង្រៀនធម៌វិបស្សនាមក **វត្តចំបក់បិនមាស** មានការអភិវឌ្ឍន៍ និងមានរស្មីឡើងវិញ ។ ពុទ្ធបរិស័ទមកធ្វើបុណ្យពីគ្រប់ទិសទី មានភិក្ខុសាមណេរមករៀនសូត្រកុះករ ហេតុនេះធ្វើឲ្យ**វត្តចំបក់បិនមាស** មានភាពរុងរឿងឡើងវិញនៅក្នុងគ.ស. ១៩៦១ នោះមក ។ កាលណោះខ្ញុំព្រះករុណាអាត្មាភាព ជាចៅអធិការស្ដីទីនៅក្នុងឆ្នាំនោះដែរ ខ្ញុំព្រះករុណាអាត្មាភាព បានលាភិក្ខុសាមណេរនៅក្នុងវត្តទាំងអស់ ដែលមានលោកគ្រូ **សៅ អ៊ែល** ភិក្ខុ **ស្រី ឆែម** ទៅរៀនធម៌វិបស្សនាធុរៈនៅក្នុងសំណាក់ព្រះអាចារ្យ **ស្រី នុត** នៅឃុំខ្ពប ស្រុកសង្កែ ខេត្តបាត់ដំបង នៅថ្ងៃទី ១៥កើត ខែ ពិសាខ គ.ស. ១៩៦១ ។

បន្ទាប់ពីខ្ញុំព្រះករុណាអាត្មាភាព **ហួរ ហួន** ព្រះចៅអធិការស្ដីទីនៅ**វត្តចំបក់បិនមាស** ត្រូវបានភិក្ខុ **សៅ អ៊ែល** ឡើងធ្វើជាព្រះចៅអធិការជំនួសវិញ ចំណែកសាលាបាលីមានលោកអាចារ្យ **ខេម**

BUDDHIST INSTITUTE LIBRARY បណ្ណាល័យ

រិន និមន្តមកពីខេត្តព្រៃវែង ជាអ្នកបង្រៀន និងមានលោកអាចារ្យម្នាក់ទៀតមកបង្រៀនរហូតដល់ គ.ស. ១៩៧០ ។

នៅឆ្នាំ ១៩៦១ ភិក្ខុ**សៅ អ៊ែល** ជាព្រះចៅអធិការ**វត្តចំបក់បិនមាស**ទី ៥ បានដឹកនាំកសាងសាលាពុទ្ធិកបឋមសិក្សាមួយខ្នងមាន ២បន្ទប់ ស្ថិតនៅទិសខាងត្បូងចៀងខាងលិច ដោយមានលោក **អ៊ុក នុំ** ជាអ្នកជួយឧបត្ថម្ភ ។ ព្រះចៅអធិការព្រះនាម **សៅ អ៊ែល** បានលាចាកសិក្ខាបទនៅ គ.ស. ១៩៧០ កាលណោះប្រទេសជាតិកើតសង្គ្រាម មានរដ្ឋប្រហារទម្លាក់**សម្តេចនរោត្តម សីហនុ** ។

នៅ**វត្តចំបក់បិនមាស** គ្មានព្រះចៅអធិការទេ វត្តត្រូវបានទាហាន**លន់ ណុល** ចូលមកនៅប្រឡូកប្រឡល់ជាមួយនឹងព្រះសង្ឃ។ នៅឆ្នាំ ១៩៧៥ ព្រះសង្ឃទាំងអស់ត្រូវបានផ្សឹក ហើយជម្លៀសចេញពីវត្ត ។

ក្រោយថ្ងៃរំដោះ ៧ មករា ឆ្នាំ ១៩៧៩ រណសិរ្សសាមគ្គីសង្គ្រោះជាតិកម្ពុជា បានផ្តើមកសាងប្រទេសកម្ពុជាឡើងវិញ ពីបាតដៃទទេ ។ ក្នុងវិស័យសាសនា បានរៀបចំវត្ត និងបំបួសព្រះសង្ឃឡើងវិញនៅ ១៩-៨-១៩៧៩ ។ នៅក្នុងឆ្នាំ ១៩៨០ កាលណោះខ្ញុំព្រះករុណាអាត្មាភាព មិនទាន់បានបួសទេ ហើយបានប្រមូលពុទ្ធបរិស័ទចាស់ទុំចំណុះជើងវត្តមកជួបជុំគ្នា ដើម្បីសុំច្បាប់កសាងវត្តឡើងវិញ ដោយមានឧបាសក **សុខ ឈុត** ជាអ្នករត់ការក្នុងរឿង

នេះបានសម្រេច ។ នៅឆ្នាំ ១៩៨០ នោះដែរ យើងក៏ចាត់គ្នាឲ្យទៅនិមន្តព្រះសង្ឃ ដើម្បីមកគង់ជាព្រះចៅអធិការ**វត្តចំបក់មិនមាស** ក្នុងនោះមាន **លឹម សុន , សុខ ឈុត , ហួរ ហួន, ឃួន នុយ** យើងបានទៅដល់វត្តសន្ទុំកុសល ថ្វាយបង្គំសម្តេចសង្ឃនាយកគណមហានិកាយ **និល មុនី** ដើម្បីសុំនិមន្តព្រះតេជព្រះគុណ **អ៊ឹ នូ** ទៅគង់ធ្វើជាព្រះចៅអធិការនៅវត្តរបស់យើង ប៉ុន្តែសម្តេចសង្ឃនាយក **និល មុនី** លោកមិនសម្រេច ដោយមានថេរដីកាថា ព្រះតេជព្រះគុណ **អ៊ឹ នូ** ត្រូវចាត់ឲ្យទៅគង់នៅវត្តនិរោធរង្សី ហើយនៅតែពីរបីថ្ងៃទៀត គណៈម្ចាស់វត្ត គេនឹងមកនិមន្តហើយ ។ យើងទាំងអស់គ្នាមានការអស់ឯក និងសុំអនុញ្ញាតជួបព្រះតេជ-ព្រះគុណ **អ៊ឹ នូ** ដោយផ្ទាល់ ខណៈនោះ សម្តេច**និល មុនី** ឲ្យគេទៅនិមន្តព្រះតេជព្រះគុណ **អ៊ឹ នូ** មកជួបពួកយើង។ ក្រោយពីបានជួបគ្នា ហើយព្រះតេជព្រះគុណ **អ៊ឹ នូ** លោកមានសង្ឃដីកាទូលសម្តេចសង្ឃនាយកថា ៖ នេះជាគ្រូរបស់ខ្ញុំព្រះករុណា ខ្ញុំព្រះ-ករុណាបួសមានបំណងតាមលោកគ្រូ ឥឡូវលោកគ្រូបានមកនិមន្តហើយខ្ញុំព្រះករុណាត្រូវតែទៅ ពេលនោះសម្តេចសង្ឃនាយក **និល មុនី** នៅស្ងៀម ។ យើងទាំងអស់គ្នាមានសេចក្តីត្រេកអរជាពន់ពេក ។ ថ្ងៃមួយយើងបានចាត់គ្នាមកនិមន្តព្រះតេជព្រះគុណ **អ៊ឹ នូ** ក្នុងនោះមាន៖ **លឹម សុន , ហោខ ហុំ , សុខ ឈុត** ។

បណ្ណាល័យ LIBRARY BUDDHIST INSTITUTE

នៅពេលដែលព្រះតេជព្រះគុណ **អ៊ី ឆូ** *និមន្តមកដល់* **វត្តចំបក់បិទមាស** *លោកមានសង្ឃដីកាថា៖ អាត្មាមិនគង់នៅសាលាបាលីទេ គឺទៅគង់នៅចេតិយ (ប្រាង្គ) វិញ ។ យើងក៏នាំគ្នាទៅបោសសម្អាតចេតិយ (ប្រាង្គ) ។ សូមជម្រាបថា នៅក្នុងប្រាង្គសុទ្ធតែលាមក (ក្នុងរបបមុន) គេយកប្រាង្គនេះធ្វើជាបង្គន់ ។ ចាប់ពីពេលនោះមក គេនាំគ្នាហៅព្រះតេជព្រះគុណ* **អ៊ី ឆូ** *ថា លោកតាប្រាង្គៗរហូតមក ។ សំណង់នៅក្នុង* **វត្តចំបក់បិទមាស** *កាលណោះមាននៅសល់តែពុទ្ធិកបឋមសិក្សាមួយខ្នង, ព្រះវិហារគ្មានដំបូល និងគ្មានខឿន ១ និងចេតិយ ៣ ប៉ុណ្ណោះ គឺ ១ ចេតិយនៅជ្រុងឦសានព្រះវិហារ ដែលយើងហៅថាប្រាង្គ ១ និងនៅខាងត្បូងព្រះវិហារ ២ គឺ* ***ចេតិយព្រះធម្មលិខិត*** *និង* ***ចេតិយជាប៊ិន*** *។*

សំណង់ដែលពួកប៉ុលពតកំទេចចោលមាន៖ កុដិធំៗ ប្រាំមួយខ្នង មេរុមួយ, សាលាបឋមសិក្សាបីខ្នង មានប្រាំបីបន្ទប់ ចេតិយប្រាំបួន, បង្គន់បួនបន្ទប់, រោងវែងមួយខ្នង ឯដើមឈើមាន ដើមអំពិលប្រាំពីរដើម និងដើមកកោះមួយដើម ។ នៅពាក់កណ្ដាលឆ្នាំ ១៩៨០ ***វត្តចំបក់បិទមាសមាន*** *ព្រះសង្ឃបួសបន្ថែមពីរអង្គទៀតគឺ៖*

១- ភិក្ខុ ***ហួរ ហួន*** *គឺខ្ញុំព្រះករុណាអាត្មាភាព*

២- ភិក្ខុ ***សុខ ឈុត***

នៅក្នុងឆ្នាំមមែ ឯកស័ក ព.ស. ២៥២៣ គ.ស. ១៩៨០ ព្រះអនុគណ **ទើន សួន** គង់នៅវត្តពន្លក ស្រុកបាទី ខេត្តតាកែវ និងរដ្ឋអំណាចមូលដ្ឋានស្រុក បានចាត់តាំងភិក្ខុ **សុខ ឈុត** ធ្វើជាព្រះចៅអធិការវិញ ។ បីខែកន្លងមក ព្រះចៅអធិការ **សុខ ឈុត** បាននិមន្តទៅនៅវត្តស្លាងភ្នំវិញ ហើយក៏តែងតាំងខ្ញុំព្រះករុណាអាត្មាភាព ជាព្រះចៅអធិការវត្តចំបក់បិទមាសជំនួសវិញ គឺជាព្រះចៅអធិការទី៦ ពេលនោះអាចារ្យសម្រាប់វត្តមាន **ឈុប គួច** អាចារ្យ **ណៃ ហួរ** ប្រធានវត្ត **ឃួន នុយ** អនុប្រធាន **លឹម សុន** ។

អំពីការកសាងវត្តចំបក់បិទមាស

នៅក្នុងឆ្នាំ ១៩៨០ នោះដែរ រដ្ឋអំណាចឃុំ បានសម្រេចរុះរើសហករណ៍ភូមិតាំងឫស្សី មកធ្វើជាសាលាធម្មសភាវិញ ហើយបានសំណូមពរឲ្យប្រជាជនទាំង ១១ភូមិ មកជួយ ដែលក្នុងនោះមាន ៖

១- ភូមិតាំងឫស្សី
២- ភូមិឃ្លាំងសម្បត្តិ
៣- ភូមិខ្វាន់មាស
៤- ភូមិចំបក់
៥- ភូមិពត់សរ
៦- ភូមិខ្វាកូន
៧- ភូមិត្រពាំងត្រាវ
៨- ភូមិក្រាំងពោធិ៍
៩- ភូមិកណ្ដាល
១០- ភូមិព្រៃស្វា
១១- ភូមិក្រូច

ក្រោយពីរុះរើ និងជញ្ជូនមកដល់វត្តហើយ យើងបានស្នើសុំកម្លាំងប្រជាជនបីនាក់ក្នុងមួយភូមិ ដើម្បីកសាងសាលាធម្មសភានោះ ពេលនោះមានលោកអាចារ្យ **ឆេស ឌុំ** នៅភូមិខ្វាន់មាស ធ្វើជាមេជាង ។ ការកសាង គឺធ្វើដោយចិត្តជ្រះថ្លា គ្មានគិតពីថវិកាទេ ពុទ្ធបរិស័ទជាអ្នកធ្វើម្ហូបអាហារសម្រាប់ជាង ។ អស់រយៈពេល ១៥ថ្ងៃគត់ សាលាធម្មសភា បានត្រូវកសាងរួចជាស្ថាពរ ។ នៅថ្ងៃ ១កេច ខែ អស្សុជ ព្រះតេជព្រះគុណ ចៅអធិការ*វត្តបទុមសុរិយា* បាននិមន្តខ្ញុំព្រះករុណាអាត្មាភាព ទៅបង្រៀនធម៌វិបស្សនាធុរៈជាមួយទីឧបាសក **ថោង ឯម** ដែលមានកូនសិស្សចំនួន ១៣០នាក់។

នៅ គ.ស. ១៩៨១ លោកតា **សុខ ឈុត** និង **លឹម សុន** ព្រមទាំងពុទ្ធបរិស័ទបាននាំយកអង្ករ ១រទេះ ទៅដូរយកឈើពីភ្នំពេញ មកកសាងបានតូបចំនួនពីរ ដែលនៅមានរូបរាងរហូតមកដល់សព្វថ្ងៃនេះ ។ នៅក្នុងឆ្នាំនោះដែរ ក៏មានព្រះសង្ឃចាស់ៗបួសបន្តបន្ទាប់ គឺ ៖ ភិក្ខុ **ថោង អែម**, ភិក្ខុ **ផែង ណយ**, ភិក្ខុ **យស់ ចក់**, ភិក្ខុ **ប៉ែន យឹម**, ភិក្ខុ **អ៊ុក អ៊ុន**, ភិក្ខុ **រួញ ចាន់** និងភិក្ខុ **ឃួន មុំយ** ។

នៅ គ.ស. ១៩៨៥ យើងបានមូលមតិគ្នាជួសជុលដំបូលព្រះវិហារ ដែលមានឧបាសក **ផេង** និងឧបាសិកា **ម៉ិច** មានទីលំនៅនៅផ្សារថ្មី ក្រុងភ្នំពេញ ជាអ្នកឧបត្ថម្ភអស់ថវិកា សែសិបម៉ឺនរៀល។ ចំណែកឯឡៀនព្រះវិហារ យើងបានជួលរទេះដឹកដីពីត្រពាំងវត្ត មក

ចាក់អស់ចំនួនប្រាំបីរយរទេះ ដែលមួយរទេះជួលក្នុងតម្លៃប្រាំបីរៀល។ ការកសាងខឿនព្រះវិហារនេះ មានព្រះតេជព្រះគុណ **ពៅ អ៊ី** ជាមេជាង រួមទាំងភិក្ខុ **ណៃ ហួន**, ភិក្ខុ **អ៊ុក អ៊ុន** និងភិក្ខុសាមណេរក្នុងវត្ត ។ ក្នុងនោះដែរក៏មានលោកតា លោកយាយ ដែលមកធ្វើសមាធិធម៌ក៏ជួយដែរ ។ ការកសាងខឿនព្រះវិហារនេះចប់រួចរាល់នៅឆ្នាំ ១៩៨៧ ដោយមានលោក **សេង ប៊ុនហេង** និងភិរយា **ប៉ិច សុវណ្ណ** មានទីលំនៅនៅផ្សារថ្មី ក្រុងភ្នំពេញ ព្រមទាំងពុទ្ធបរិស័ទទាំងអស់ជួយឧបត្ថម្ភ ។

នៅឆ្នាំ ១៩៨៨ លោកយាយ **ម៉ូ ម៉ៅ** មានទីលំនៅ នៅទីក្រុងភ្នំពេញ, ឧបាសិកា **គួល គាក់**, ឧបាសិកា **គួយ ហាវ** ព្រមទាំងពុទ្ធបរិស័ទជិតឆ្ងាយ បានផ្ដើមជួសជុលអតីត មេរុ មាន៖ ជំបូល, បង្អួច, ទ្វារ និងក្រាលឥដ្ឋការ៉ូថ្មី (ជួសជុលស្ទើរតែទាំងស្រុង) ហើយដាក់ឈ្មោះថ្មីថា "បូជនីយដ្ឋាន" សរុបជាថវិកាចំនួនហាសិបម៉ឺនរៀល ។ បន្ទាប់មកទៀត ពុទ្ធបរិស័ទនៅភូមិស្វាយតាទីដឹកនាំដោយឧបាសក **មឿម**, ឧបាសក **ប៊ុន**, ឧបាសក **ហោ**, លោកតា **អែម** លោកយាយ **សយ** ព្រមទាំងកូនសិស្សផងដែរ បានកសាងតូប ភិក្ខុ **ថោង ឯម** ហៅលោកតាប្រែធម៌ ។ កុដិឈើមួយទៀត ដែលហៅថាកុដិធំ គឺកុដិឧបាសិកា **ញឹប** ប្រគេនឲ្យវត្តកសាងអស់ថវិកាដប់ម៉ឺនរៀល ។ កុដិនេះបានមកពីទិញផ្ទះមួយពីស្រុកគងពិសី ខេត្តកំពង់ស្ពឺ មកកសាងដោយជាង*មៀម* នៅស្វាយ

តាទី ។

នៅឆ្នាំ ១៩៩០ លោក**សេង ប៊ុនហេង** និងភរិយា**ប៊ិច សុវណ្ណា** បានកសាងក្លោងទ្វារចូលវត្ត ។ ចំណែកលោក**ឡុង វ៉េង** ព្រមទាំងគ្រួសារ, លោកតា**ម៉ោង ស៊ុក** លោកយាយ **ជិន លន់** ព្រមទាំងពុទ្ធបរិស័ទ បានកសាងក្លោងទ្វារចូលជាប់ផ្លូវជាតិលេខ ២ ។ មហាកុដិបានកសាងនៅឆ្នាំ ១៩៩២ អស់តម្លៃ (ហាសិបប្រាំបីលានរៀល) ។ នៅឆ្នាំ ១៩៨០ បានស្តារស្រះទឹកមុខព្រះវិហារ និងកសាងជណ្តើរផង ។ នៅឆ្នាំ ១៩៨៩ បានស្តារស្រះទឹកព្រះអាចារ្យ **ស្រី នុត** និងកសាងជណ្តើរផងដែរ ។ នៅក្នុងឆ្នាំ ១៩៩៥ ភិក្ខុ **គង់ សារី**, ភិក្ខុ **អ៊ុច ធន់ថេត** បានជួសជុលសាលាបាលីចាស់ អស់ថវិកាចំនួនបីលានប្រាំសែនរៀល ក្នុងនោះមានឧបាសិកា **គួយ គួត** ហៅយាយ **អេប្សា** បានឧបត្ថម្ភថវិកាចំនួនប្រាំបីសែនរៀល សម្រាប់ក្រាលឥដ្ឋការ៉ូ ។

- នៅឆ្នាំ ១៩៩១ ឧបាសិកា **គួយ គួត** , ឧបាសិកា **គួយ គាត់** , ឧបាសិកា **គួយ ហាវ** បានរួមគ្នាកសាងចេតិយសម្រាប់បញ្ចុះធាតុរួម ។
- នៅឆ្នាំ ១៩៩៦ ខ្ញុំព្រះករុណាអាត្មាភាព បានកសាងចេតិយព្រះសព **មាស ឈឹម** , **មាស កែប** ។
- នៅឆ្នាំ ១៩៩៥ ឧកញ៉ាមហាឧបាសិកា **ញ៉ិក ប៊ុនថា** និងលោកស្រី **ម៉ៃ សុគារី** , លោក **សេង ប៊ុនហេង** និងភរិយា

ប៊ិច សុវណ្ណា , លោកស្រី **រស់ សើរ** និងលោកស្រី **សៀ ចន្ធថា** បានកសាងតូបថ្មប្រក់ក្បឿង ដែលស្ថិតនៅជ្រុងឮសានវត្ត ប្រគេនខ្ញុំព្រះករុណាអាត្មាភាព ដែលត្រូវជាគ្រូ និងតូបថ្មក្រោមឈើលើ ចំនួន៣ សម្រាប់ អ្នកប្រព្រឹត្តធម៌ អស់ទឹកប្រាក់សែសិបប្រាំមួយលានរៀល ។

ខ្ញុំព្រះករុណាអាត្មាភាព ជាចៅអធិការ*វត្តចំបក់ចំទមាស* បានបង្កើតសមាធិធម៌ ចាប់តាំងពីឆ្នាំ ១៩៨១ មក ។ អ្នកដែលមកធ្វើសមាធិមុនគេក្នុងវត្តនោះ មានលោកយាយ **សៅ ស៊ីន** នៅភូមិចំបក់។ អាត្មាភាពបានពង្រីកដីវត្តទៅខាងជើង ដែលមានបណ្តោយប្រវែង ១៥០ម៉ែត្រ និងទទឹងប្រវែង ២៣,៥០ម៉ែត្រ ។ អ្នកដែលមានសទ្ធាជ្រះថ្លាទិញដីដាក់វត្តមាន ៖ ឧបាសិកា **ជេង** , ឧបាសិកា **ប៊ិច** នៅផ្សារថ្មីក្រុងភ្នំពេញ ឧបាសិកា **ហេង អ៊ួយ** ហៅម៉ែ **អាមុំ** នៅក្រុងព្រះសីហនុ, អ្នកឧកញ៉ា **ស៊ិន សុខណា** ឧបាសិកា **មុំ ថាវី**។

- នៅឆ្នាំ ១៩៨៣ បានជួសជុលសាលាចាស់បាន ៦បន្ទប់ ។
- ពីឆ្នាំ ១៩៨៦ ដល់ឆ្នាំ ១៩៩១ កសាងសាលាថ្មីបាន ៩បន្ទប់ ។
- នៅឆ្នាំ១៩៩៦ លោកគ្រូ **ម៉ាន់ យ៉ាន** និងភរិយា **កែវ សុខហៃ** បានកសាងបណ្ណាល័យមួយខ្នង អស់ថវិកាប្រាំមួយពាន់ប្រាំរយដុល្លារអាមេរិក ។ ខ្ញុំព្រះករុណាខ្ញុំ និងឧបាសិកា **គួយ ចាវ** បានកសាងរបងបណ្ណាល័យ អស់ថវិកាចំនួនពីរពាន់ពីររយដុល្លារអាមេរិក ។
- នៅឆ្នាំ ១៩៩៥ បានកសាងសាលាធម្មសភា អស់តម្លៃជាមាសមួយរយសាមសិបបីតម្លឹង ។

- នៅថ្ងៃទី ១៤ ខែសីហា ឆ្នាំ១៩៩២ បានជួសជុលរបងវត្ត ដែលរងការបំផ្លាញពីរបប ៣ឆ្នាំ ៨ខែ ២០ថ្ងៃ ឡើងវិញ និងដឹកនាំ ភិក្ខុសាមណេរ, លោកតា លោកយាយ ដែលមកធ្វើសមាធិធម៌ ក្នុង *វត្តចំបក់បិទមាស* ព្រមទាំងពុទ្ធបរិស័ទជិតឆ្ងាយ ជាវគ្រួសក្រហមក្រាលក្នុងវត្ត និងក្រាលថ្នល់ ពីក្លោងទ្វារថ្នល់ជាតិមកដល់វត្ត ដែលមានចម្ងាយ ៣០០០ម៉ែត្រ គិតតម្លៃជាមាស ប្រាំបីតម្លឹង ។

- នៅឆ្នាំ ១៩៩២ បានបើកសាលាពុទ្ធិកបឋមសិក្សាដល់សាមណេរសិស្សរៀនសូត្រ ។

- បាននាំភិក្ខុសាមណេរ, លោកយាយ លោកតា ក្នុង*វត្តចំបក់បិទមាស* ដាំដើមឈើ ដែលរួមមាន ៖ ដើមស្តៅ, ដើមអំពិល, ដើមសង្កែ, ដើមប្រេងខ្យល់, ដើមកះស្បា, ដើមបេង, ដើមគីទីន, ដើមជ្រៃ ។ល។ ដើម្បីឲ្យ**វត្តចំបក់បិទមាស** ក្លាយទៅជាអារាមគួរជាទីជ្រះថ្លា ។

- នៅក្នុងឆ្នាំ ១៩៩៨ បានកសាងសាលាបាលីថ្មី មានបីបន្ទប់ អស់ថវិកាគិតជាមាស ហាសិបពីរតម្លឹង ។

- នៅឆ្នាំ ១៩៩៩ បានជួសជុលថ្នល់ ដែលមានប្រវែង ៣០០០ ម៉ែត្រ ពីថ្នល់ជាតិលេខ២ មកដល់វត្តអស់ថវិកា បីលានមួយសែនប្រាំបីម៉ឺនរៀល ។

- នៅឆ្នាំ ២០០១ ឧកញ៉ាមហាឧបាសិកា **ញឹក ម៉ុនថា** រួមទាំងពុទ្ធបរិស័ទ បានទិញដី និងចាក់បន្ថែម ៣ ហិកតា អស់ទឹកប្រាក់

ចិតសិបប្រាំលានប្រាំម៉ឺនរៀល ដាំដើមឈើ ធ្វើសួនច្បារ រៀបបណ្ដាញទុយោ ទិញម៉ាស៊ីនបូមទឹក ជួលគេថែទាំចំនួន ២ ឆ្នាំ អស់ទឹកប្រាក់ជាង១០លានរៀល កន្លែងដែលរៀបចំខាងក្រោយនោះមានបំណងធ្វើព្រៃសមាធិវិបស្សនា។

*អត្ថបទប្រវត្តិ វត្ត"**ចំបក់បិទមាស**"បានសរសេរចប់សព្វគ្រប់នៅខែវិច្ឆិកា ឆ្នាំ១៩៩៩ ដោយព្រះវិន័យធរ អនុថេរោ ហួរ ហួន ព្រះចៅអធិការទី៦ នៃវត្ត"**ចំបក់បិទមាស**" ។ កាលព្រះអង្គនៅមានព្រះជន្មនៅឡើយ ខ្ញុំព្រះករុណាខ្ញុំបាទ បានទូលសុំអត្ថបទប្រវត្តិ វត្ត**ចំបក់បិទមាស**នេះ មកចុះផ្សាយក្នុងទស្សនាវដ្ដីកម្ពុជសុរិយា ព្រះអង្គបានមានសង្ឃដីកាថា ៖ " **វិន្យាងឯងយកទៅ ជួយកែលំអផង** "*

*អត្ថបទប្រវត្តិ វត្តចំបក់បិទមាស បានបោះពុម្ពមួយលើករួចហើយ ក្រោមការជួយឧបត្ថម្ភរបស់សប្បុរសជនជាច្រើន (ចែកជា-ធម្មទាន) ។ ខ្ញុំព្រះករុណាខ្ញុំបាទ បានយកអត្ថបទនេះ មករៀបរៀងឡើងវិញខ្លះៗ ដោយកែឃ្លាប្រយោគមួយចំនួន, ពាក្យប្រើដែលខ្វះៗ និងកែអក្ខរាវិរុទ្ធ ។ ការកែនេះមិនបានធ្វើឲ្យបាត់បង់ទម្រង់ដើម និងខ្លឹមសារ ឬកាលបរិច្ឆេទឡើយ ។ ការរីកចម្រើន និងការកសាងសមិទ្ធិផលក្នុង**វត្តចំបក់បិទមាស** នៅមានច្រើនបន្តបន្ទាប់ទៅទៀត ដែលកម្ពុជសុរិយានឹងធ្វើការស្រាវជ្រាវចុះផ្សាយនៅក្នុងលេខក្រោយៗពីស្នាព្រះហស្តព្រះចៅអធិការជំនាន់ទី៧ ។*

ខ្ញុំព្រះករុណា ខ្ញុំបាទ សូមលំឱនកាយវាចាចិត្ត គោរពដល់ វិញ្ញាណក្ខន្ធព្រះវិន័យធរ អនុបិតោ ហួរ ហួន សូមឲ្យវិញ្ញាណក្ខន្ធ របស់ព្រះអង្គ បានទៅសោយសុខក្នុងសុគតិភព កុំបីឃ្លៀងឃ្លាត ឡើយ ។

និពន្ធនាយក

ខៀវ បញ្ញាវុឌ្ឍ

(រូបភាពព្រះវិហារ វត្តចំបក់បិទមាស)

រឿងព្រេងនិទាន

(រុក្ខទេវតា)

រៀបរៀងដោយ **ហាម ឆាយលី**

វគ្គទី១

អំពីគ្រួសារ

- **សុក្រ សូរិយា :**

កូនឯងទាំងពីរត្រឡប់មកពីសាលារៀនវិញហើយ?

សុក្រ សុគមិត្រ និង សុក្រ បញ្ញមនី

ជម្រាបសួរពុក! ខ្ញុំទាំងពីរ ទើបតែមកដល់ផ្ទះវិញចំនួន១៥ នាទីហើយពុក (កូនទាំងពីរឆ្លើយ)

_**សុក្រ បញ្ញមនី**

ពុកអញ្ជើញមកអំពីជួញត្រីវិញយូរដែរ ហើយឬ ?

_**សុក្រ សូរិយា**

ពុកទើបតែមកដល់ផ្ទះវិញ ដំណាលគ្នា និងកូនឯងទាំងពីរនាក់នេះដែរ ។ ការនៀយហត់សព្វថ្ងៃ ជាការធម្មតាទេ។ ឯការជំនួញត្រីនោះឃើញថា បានទទួលផលប្រសើរដែរប៉ុណ្ណោះក៏ធ្វើឲ្យពុកបានក្សាន្ត និងសម្រាលការនៀយហត់នោះខ្លះហើយៗ ពុកក៏សប្បាយចិត្តក្រៃលណាស់ទៅទៀត គឺដោយ

សារ បានឃើញឯងត្រឡប់មកពីសាលារៀនវិញ និងម្តាយរបស់ឯង គាត់ក៏ទន្ទឹងចាំមើលផ្លូវឯងដែរ ។ ហើយឥឡូវនេះគាត់ចូលទៅក្នុងចង្ក្រានទៅហើយ ដើម្បីរៀបចំម្ហូបអាហារល្ងាចនេះ ផ្គត់ផ្គង់គ្រួសារ ។ ឯងទាំងពីរត្រូវឆ្លៀតចូលទៅជម្រាបសួរគាត់ផង ។

~ **សុគ្រ សុភមិត្រ**

ពុកមានប្រសាសន៍នេះ ចំជាត្រឹមត្រូវណាស់ ។ កូនទាំងពីរនិងធ្វើតាមការណែនាំរបស់ពុក ។

~ **សុគ្រ សូរិយា**

ហើយសូមកូនទាំងពីរ ជួយសម្រាលដៃជើងគាត់ខ្លះផង មុនពេលទទួលទានបាយនេះ ។

~ **សុគ្រ សុភមិត្រ**

សូមពុកកុំព្រួយបារម្ភ ខ្ញុំនឹងទៅយោងទឹកស្រោចបន្លែយើង និង ជីរ, ខ្ទឹម, ម្ទេស, រំដេងនៅខាងក្រោយផ្ទះ ។

~ **សុគ្រ បញ្ញមនី**

ខ្ញុំនិងទៅយកកន្ទក់ និងគ្រប់ពោតទៅឲ្យជ្រូកស៊ី នៅក្នុងរោងខាងលិចច្បារបន្លែឯណោះ។ បន្ទាប់មក ខ្ញុំនិងទៅយោងទឹកលាងជ្រូកយើងទាំងបីឲ្យបានស្អាតផង និងទ្រុងរបស់វាឲ្យបានស្អាតទៀត ដើម្បីកុំឲ្យធុំខ្ទិនដល់អ្នកជិតខាងយើងផង ។ ចាំដល់ត្រឡប់វិញៗ ខ្ញុំនិងប្រាប់ទៅបងសុភ មិត្រ ឲ្យគាត់

កៀនទាទាំងអស់បញ្ចូលទ្រុងវា ហើយបិទទ្វារទ្រុងឲ្យជិត ។ និងម្យ៉ាងទៀត ឲ្យគាត់កៀនមាន់ញី-ឈ្មោលរបស់យើងឡើងទ្រុង-ឡើងបង្គួររបស់វា ហើយបិទទ្វារទ្រុងឲ្យជិតដែរ ដើម្បីការពារកុំឲ្យចោរ ឬសំពោចលួចចាប់យកមាន់ទាយើងបាន ។

-**សុក្រ សុរិយា**

អើ! ជាការប្រសើរណាស់ ។

ពុកនិងទៅងូតទឹក លុបលាងខ្លួនប្រាណសិន មុននឹងទទួលទានបាយ ។ ហើយឯងទាំងពីរក៏ដូច្នោះដែរ ត្រូវងូតទឹកលុបលាងខ្លួនដៃជើងឲ្យបានស្អាតបាត មុននឹងចូលទៅក្នុងបន្ទប់ទទួលទានបាយ ។

-**សុក្រ សុភមិត្រ និង សុក្រ បញ្ញមនី**

សូមពុកកុំបារម្ភ! (កូនទាំងពីរឆ្លើយ) ។

អស់រយៈពេលមួយម៉ោងកន្លះក្រោយមក គេឮសូរសម្លេងស្រីម្នាក់ ដែលជាសម្លេងផ្ការៗ ហើយគ្រលួចបន្តិច បន្លឺចេញពីចង្ក្រានមកថា :

ឪពុកវា! បញ្ញមនី! សុភមិត្រ សូមចូលមកកាន់បន្ទប់ទទួលទានបាយឯងណោះ ព្រោះបាយឆ្អិន និងសម្លក៏ឆ្អិនហើយអស់ដែរ... ។ គឺជាសម្លេងនៃភរិយា សុក្រ សុរិយា ដែលគាត់កំពុងតែសំកឹនៅក្នុងចង្ក្រាន ដើម្បីរៀបចំម្ហូបចំណីប្រចាំ

គ្រួសារនោល្ងាចនេះ ។

_នាងឱ្យសោភា

សុកមិត្រ ចូរកូនចូលទៅក្នុងចង្ក្រាន ហើយលើកយកក្លាំ សម្ងការីនោះចេញមក រួចដាក់ក្នុងស្ពកជំនួសម៉ែផង ។

_សុគមិត្រ

បាទ! ម៉ែ ។ សុកមិត្រ ក៏ស្ទុះទៅទ្រយកក្លាំសម្ងការីនោះ ពីក្នុងចង្ក្រានបាយ រួចយកទៅដាក់លើស្ពកនោះ ជាបន្ទាន់ភ្លាម ។

_នាងឱ្យសោភា

ឯណាកូនស្រី បញ្ចមនី ?

ចូរកូនចូលទៅលើកយកចានឆាបង្គា ជាមួយននោង ដែលម៉ែរៀបដួសដាក់ហើយជាស្រេច នៅក្បែរចង្ក្រានសៀមនោះ យកទៅដាក់ក្នុងស្ពកផង ហើយជាពិសេស កូនយកបំពង់ដាក់ម្រេចកិនរួចស្រេចនោះ មកជាមួយផង ព្រោះ ឪពុកឯងគាត់ចូលចិត្តម្រេចនេះណាស់ ។

_បញ្ចមនី

ចាស៎! ម៉ែ ។ បញ្ចមនី ក៏ស្ទុះទៅទ្រយកចានឆានោះចេញមកដាក់ក្នុងស្ពក នាបន្ទប់បាយនោះភ្លាមដែរ។ ហើយបន្ទាប់មកទៀត ឯងបើកទូចានយកខាលទឹកប្លប-ប្រាំផង សម្រាប់ដាក់ទឹកជិតខ្លួនឲ្យហើយ ពុំចាំបាច់ក្រោកឡើងទៅរកទៀតទេ

នៅពេលយើងត្រូវការ និងពេលកំពុងញាំបាយ ។

-**បញ្ញមនី**

ចាស៎! ម៉ែ ។ ខ្ញុំអាចជួយម៉ែបាន! ។

-**សោភា**

ឪពុកឯង ក៏ត្រូវតែជួយខ្ញុំមួយដៃមួយជើងផងដែរ ។ សូមជួយយកចូដាក់បាយនោះ និងចានទៀបប្រា និងសមស្លាបព្រាប្រាំគូ មករៀបចំដាក់ជិតស្តុកឲ្យយើងផង ។ ខ្ញុំនិងបង់បង្អើយនុំព្រមនេះ ឲ្យហើយឥឡូវ សម្រាប់ធ្វើបង្អែម ។ សូរិយាក៏ធ្វើតាមសំណូមពររបស់ភរិយាខ្លួនឥតមានបពោ្ចញសំដីអ្វីសោះ ឬ.......... មានក្តីជំទាស់អ្វីសោះឡើយ! ។

-**បញ្ញមនី**

បងសុភមិត្រ ចូរបងទៅយកកន្សែងតូចៗប្រាំមកផងដែរ ម៉ែគាត់រៀបចំទុកខាងលើ ភ្ជាប់និងជញ្ជាំងក្នុងបន្ទប់ទទួលទានបាយ សម្រាប់ជូតសម្អាតដៃពេលទទួលទានបាយ។

-**សុភមិត្រ**

ប្អូនបញ្ញមនី ឆ្លៀតឱកាសប្រើតែខ្ញុំតែម្តងហើយនេះហ្ន៎!

-**បញ្ញមនី**

ព្រោះបងនៅជិតបង្អើយជាងខ្ញុំ ។ ឯខ្ញុំនៅឆ្ងាយផងបងហើយពិសេសទៅទៀត កូនកន្សែងជូតមាត់ ៥ នោះមាន

ទៅធ្វូន់ស្រោលអី?

_សុក្រ សុរិយា

កុំទម្រន់ធ្វើអ្វី? និងការស្តីប្រកែកគ្នា ក៏គ្មានបានផលអ្វីដែរ ត្រូវតែម្នាក់ៗ បែងចែករំលែកកិច្ចការគ្នាខ្លះៗផង ដើម្បីសម្រួលការៈកិច្ចក្នុងគ្រួសារ ម្នាក់ៗពុំត្រូវនៅស្មៀមមើលបំណាំគ្នាឡើយ (ឪពុកក្មេងទាំងពីរបន្ទឹទៀត) ឬមួយឲ្យនាងកំពតទៅយកជំនូស សុកមិត្រក៏បានដែរ ?

ខ្មែរយើងទទួលទានបាយនិងដៃស្ដាំ ព្រះសង្ឃក៏ឆាន់ចង្ហាន់និងដៃស្ដាំដែរ ហើយពូតជាពំនូតៗទៀតផង ។ ខ្លះទៀតទទួលទានបាយនិងចង្កឹះដែរ ។ តាំងពី ស.វ. ទី ១៨ មកខ្មែរយើងអ្នកគ្រួសារមធ្យមឡើងទៅ យកសម និងស្លាបព្រា មកទទួលទានបាយ ដូចពួកបស្ចិមប្រទេសវិញ ។ ហើយសមស្លាបព្រា ឬចង្កឹះមានប្រើហូរហែ ។ គ្រាន់តែបរិយាកាសស្ងប់ស្ងាត់បន្តិច នាងឪសោមា ក៏លើកយកចានម្ហូបមួយមុខទៀត មកបន្ថែមក្នុងស្ពកនោះហើយ ដែលដាក់នៅលើតុភាងបួនជ្រុងទ្រវែងមូល[1] តុនោះតាំងនៅក្នុងសាលទទួលទានបាយឯណោះ ។

---

1 - ព្រោះម្ហូបជាការច្នៃប្រឌិតមួយបែបរបស់ប្រជាភស្ត្រខ្មែរ (សូមមើលចម្លាក់នៅទីងជញ្ជាំងប្រាសាទ អង្គរវត្ត ខ្មែរអង្គុយនៅទីងតុលក់ដូរ) ។

-**សុគ្រា សុរិយា**

ហ្អឺ! យើងនិងបានម្ហូបមួយមុខទៀតបន្ថែម ហើយប្រាកដជាម្ហូបយ៉ាងឆ្ងាញ់ទៀតផង ។ តើម្ហូបអ្វីទៅណ៎!

-**នាងឱ្យសោភា**

ខ្ញុំរៀបចំធ្វើខ្ចប់ត្រីចង្វានេះ ដោយដៃផ្ទាល់របស់ខ្ញុំ ។ ខ្ញុំផ្សំគ្រឿង និងមានលាយស្ពឹករមៀតផង ។ ប្រហែលជាឆ្ងាញ់ណាស់ទៅហើយ ដោយគ្រាន់តែធុំក្លិន ។

-**បញ្ញមនី និង សុភមិត្រ**

ប្រាកដជាមានក្លិនឆ្ងុយឆ្ងាញ់មែនខ្ចប់នេះ ។ សុំម៉ែមេត្តាបង្រៀនយើងខ្ញុំឲ្យចេះធ្វើម្ហូបប្រភេទនេះផងណ៎ា ខ្ញុំទាំងពីរនិងខិតខំត្រង់ត្រាប់តាម ហើយនឹងរក្សាម្ហូបនេះតទៅទៀត ។

-**សោភា**

ថ្ងៃក្រោយ បើមានត្រីចង្វាល្អៗប្រភេទនេះទៀត ម៉ែនឹងទិញមកផ្សំគ្រឿង រមៀត រំដេញឲ្យកូនមើល និងឲ្យកូនរៀនល្បងធ្វើ រៀបរយផ្សំដោយខ្លួនឯង ។

កិច្ចពិភាក្សាគ្នាមកដល់ត្រឹមនេះហើយ គេម្នាក់ៗ ក៏ឈប់សម្រាកបន្តិច ហើយគេអញ្ជើញគ្នីគ្នា ឲ្យអង្គុយជុំវិញតុមូល និងតាមកៅអីរៀងៗខ្លួន ដោយស្ងាត់ស្ងៀមមួយរយៈតូច! ។ ពីរបីបន្ទាប់មក ឪពុក-ម្ដាយ ក៏ចាប់បាយ-ម្ហូបដាក់ចានទាបរៀងខ្លួន ហើយក៏ផ្ដើមទទួលទានបាយ ។ រីឯកូនប្រុស

និងកូនស្រីរបស់គាត់ ក៏ចាប់បាយ-ចាប់ម្ហូបដាក់ចានបន្តពីឪពុកម្ដាយរបស់គេដែរ ។

.សុក្រ សុរិយា

សុកមិត្រ និងបញ្ចមនី... ឪពុករៀបរាប់ប្រាប់អំពីសីលធម៌ប្រចាំថ្ងៃខ្លះ ៖

- ចូរកូនទាំងពីរអង្គុយញ៉ាំបាយ រក្សាដងខ្លួនឲ្យត្រង់ ហើយមិនត្រូវវេច្ឆេងវេស្ដាំទេ ព័ន្ធពេនផ្លៀងផ្លូង តែការពិភាក្សាគ្នាអំពីបញ្ហាផ្សេង នៅក្នុងវង់បាយគេអនុញ្ញាតបាន ។ ម្យ៉ាងទៀត បើកូនចង់និយាយស្ដី បញ្ចេញមាត់នោះទេ កូនគួរទំពារឲ្យស្ងប់ស្ងាត់ ហើយលេបឲ្យអស់អាហារនោះសិនទើបកូនបញ្ចេញយោបល់ជាក្រោយ គេប្រយ័ត្នបែបនេះព្រោះគេជៀសវាង ពេលដែលយើងនិយាយទៅនោះ យើងអាចព្រួសអាហារចេញពីមាត់យើង ហើយអាហារនោះអាចហើរទៅដាក់សម្លៀកបំពាក់ ឬក្នុងចានអ្នកដទៃ ។ ការអង្គុយលើកៅអី មិនគួរអង្រេនជើងទេ ។

. សុកមិត្រ និង បញ្ចមនី

ឆ្លើយបាទ! ចាស៎! ពុក (គេទាំងពីរនាក់ឆ្លើយព្រមគ្នា)

. ឱសោភា

ពេលកូនដាក់អាហារ, ម្ហូប, បាយ ទៅក្នុងមាត់ កូនត្រូវដាក់ឲ្យចំថ្នមក្នុងក្រអូមមាត់ ដោយមិនឲ្យស្វាបព្រា ឬសម ប៉ះ

ទន្ទិចធ្មេញ ឬយកធ្មេញខាំទទួលម្ហូបចំណីនោះឡើយ ។ កាលណាកូនដាក់បាយម្ហូប ឬចំណីក្នុងមាត់ហើយ ត្រូវបិទមាត់ឲ្យជិតសិន ទើបកូនទំពារចំណីអាហារ ដោយស្ងៀមស្ងាត់ ។ ពេលដែលយើងកំពុងទំពារអាហារ កូនមិនត្រូវហាមាត់ ហើយរេច្រេងរស្តាំនោះទេ ។

~ **សុក្រ សុតមិត្រ**

ប្អូនបញ្ចមនី ហេតុអ្វីបាយជាយកដៃឡៀលត្រចៀក ក្នុងវង់បាយដូច្នោះ ? បងប្រុសរបស់បញ្ចមនី និយាយរៀងដោយឃើញប្អូនស្រីយកម្រាមដៃខ្វាត្រចៀក និងកេះក្បាល ។

~ **ឱសោរមា**

នៅពេលដែលកូនកំពុងទទួលទានបាយ កូនមិនត្រូវយកដៃទៅកេះក្បាល ឬលូកស្ទាបអេះផ្តិតនូវរន្ធធម្មជាតិទាំង៧ នៅនឹងក្បាលយើងឡើយ [2] ឬយកម្រាមដៃលូកមាត់ឡើយ តែមានម្ហូបគោកខ្លះ គេអាចអនុញ្ញាតឲ្យចាប់ដោយដៃស្តាំបាន តែគួរកូនជៀសវាងជាការប្រសើរ ។ រីឯលទឹក ក៏កូនត្រូវប្រុងប្រៀបទាញយកមកដាក់ឲ្យជិតចានបាយរបស់កូនដែរ។

~ **សុក្រ សូរិយា**

សម្ភារៈនេះ មានរសជាតិ និងឆ្ងាញ់ប្រសើរអស្ចារ្យតែម្តង

---

2 រន្ធទាំង ៧ នៅក្បាលមាន : រន្ធច្រមុះពីរ, រន្ធត្រចៀកពីរ រន្ធភ្នែកពីរ និងមាត់មួយ រីឯខ្លួនយើងមានរន្ធធម្មជាតិ ៩

ហ៊ុំ ព្រមទាំងតា ក៏មានឱជារសសម្បើម ព្រោះនរនោងយើង ដាំនៅក្នុងច្បារបន្លែរបស់យើង! គឺបន្លែស្រស់ប្រចាំគ្រួសារ។

~ **សោភា**

សម្លការខ្ញុំផ្សំគ្រឿងដោយផ្ចិតផ្ចង់ ហើយខ្ញុំរៀបចំស្លនៅក្នុងឆ្នាំងដី ដែលអ្នកស្រុកកំពង់ឆ្នាំងដឹកយកមកលក់ អញ្ចឹងហើយទើបសម្លក៏មានរសជាតិ និងក្លិនប្រហើរ ដោយសារឆ្នាំងដីដុតនោះផង (នាងសោភាបន្ទឺឡើង) ។

~ **សុក្រ សូរិយា**

អូ! ម៉ែវាហើយ! យើងពិភាក្សាគ្នា បែកជាអូរហូរជាស្ទឹង ខ្ញុំក៏ភ្លេចសួរឯងដែរ ចុះចំណែកកិច្ចការត្បាញរវៃហូលរបស់ឯងនោះ វាយ៉ាងម៉េចទៅហើយ? បានន័យថា កំណត់បញ្ចីចំណូលចំណាយរបស់ឯងនោះ មានការផ្លាស់ប្តូរយ៉ាងម៉េចដែរ? ហើយឈ្មួញគេមកទិញដុំនោះ វាយ៉ាងម៉េចទៅដែរ ? (សូរិយា, គាត់ ទទួលទានបាយផង ផ្តោះផ្តងផ្លូវយោបល់ជាមួយភរិយារបស់គាត់ផង) ។

~ **នាងឱសោភា**

ឯង អើ! មុនរបរយើងសព្វថ្ងៃ យើងមិនត្រូវទម្លាក់ដៃនៅស្ងៀមទេ ត្រូវតែវាតយុទ្ធ សម្រុកជាអលជ្ជីហើយ ព្រោះថាល័ក្តសព្វថ្ងៃក៏យើងបោះបង់ចោល យើងលែងចញ្ចឹមលែងផលិតខ្លួនយើងៗ ទិញតែរបស់ផលិតនៅប្រទេសក្រៅ ។

សំខាន់ទៅទៀតវត្ថុធាតុដើម ដូចជាសត្វ យើងបោះបង់ចោលការចិញ្ចឹមទាង ការដាំមន បោះបង់ការច្នៃប្រឌិតបន្ទាប់មកទៀត យើងបាត់បង់ការងារណា! ពុកវ៉ា! ផ្ទុយទៅវិញ យើងទិញវត្ថុធាតុដើមតែពីគេ បានន័យថា យើងបំប៉នការងារឲ្យគេ យើងបំពេញបាត់បង់វប្បធម៌ជាតិយើងមួយចំណែកទៀតផង ។ កត្តាទាំងអស់នេះហើយ ដែលទាក់ទាញអារម្មណ៍របស់ខ្ញុំ ឲ្យព្រួយបារម្ភទៅអនាគត ។ តើកូនយើងតទៅមុខវ៉ាយ៉ាងណា? តើមានមុខការអ្វីនឹងធ្វើចិញ្ចឹមខ្លួន ហើយអនាគតសង្គមជាតិ និងក្លាយទៅជាយ៉ាងដូចម្តេចទៅវិញ ? ។ រីឈ្មួញគេមកទទួលជុំ ឬទទួលរាយពីយើងអ្នកតម្បាញនោះ យើងបានចំណូលចំណេញនោះខ្វះៗមែន តែគ្រាន់នឹងចិញ្ចឹមឆ្នាំងប្រចាំថ្ងៃៗ ម្យ៉ាងទៀតពីមួយថ្ងៃទៅមួយថ្ងៃ កូនប្រុសស្រីរបស់យើង ក៏ត្រូវការប្រាក់កាសច្រើនក្នុងការសិក្សារបស់វ៉ាណា! ពុកវ៉ា! ។

~ **នាងឱ្យសោភា**

ចុះពុកវ៉ាឯងដេញដោលតែអំពីកិច្ចការរបស់ខ្ញុំ ? រីខ្ញុំវិញ ក៏ខ្ញុំត្រូវតែដឹងអំពីកំណត់បញ្ជីចេញចូលគណនេយ្យរបស់ឯងនិងមុខជំនួញត្រីរបស់ឯងនៅឯផ្សារដែរ?

~ **សុរិយា**

វិជ្ជាជីវៈរបស់ខ្ញុំសព្វថ្ងៃនៅផ្សារកោះធំ ក៏ពុំប្លែកអំពីមុខងារ

របស់ឯងប៉ុន្មានទេ រឺឧបសគ្គយើងដោះស្រាយបណ្ដើរៗបាន ។ តែមានបញ្ហាដទៃទៀត យើងពុំអាចដោះស្រាយបានងាយសោះទេ ។

~ **សោមា**

ចុះបញ្ហាអ្វីទៅ ? បើយើងមិនអាចដោះស្រាយតែខ្លួនយើងម្នាក់ឯងបាន យើងត្រូវកោះប្រជុំអ្នកជំនួញត្រីទាំងអស់ក្នុងផ្សារឬ ?

~ **សូរិយា**

ជាការពិតហើយ ។ តែបញ្ហានោះ គឺជាចំណោទមួយធំណាស់តទៅអនាគតតែម្ដង ។ គឺថា តាំងពីដើមមកម៉្លេះ ពីសតវត្សមួយទៅ សតវត្សមួយ មច្ឆាផលកាន់តែរៀវរួញទៅៗ ក្នុងប្រទេសយើងស្ទើរគ្រប់ប្រភេទមច្ឆា ។ មច្ឆាខ្លះ ដូចជាត្រីកន្ធរ ពេលខែត្រីនេះពង កូនយើងនេសាទត្រីមកទទួលទាន ជំពូកពីរយើងយកពងត្រីនេះធ្វើផ្អក "ផ្អកពងត្រីកន្ធរ"។ ត្រីរស់, ត្រីឆ្តោ, ត្រីប្រា, ត្រីបង្វាវៀល, ត្រីបង្វាលេញ យើងនេសាទត្រីនេះទទួលទានចំតែពេលត្រីនេះពងកូន ។ ម៉្លោះហើយតទៅអនាគត យើងរឹតតែខ្សោះខ្សាយមច្ឆាផលនេះឡើងៗ ។ ដូច្នេះ យើងត្រូវតែអនុវត្តច្បាប់ ឬជំរុញបង្កើតច្បាប់ ហាមខាត់មិនឲ្យនេសាទពេលមច្ឆានេះពង កូន ឲ្យបានតឹងរឹងឡើង។ ត្រូវយើងប្រកួកប្រកាស

ឲ្យប្រជារាស្ត្របានយល់អំពីគុណវិបត្តិនេះផង ។ ម្យ៉ាងទៀត យើងត្រូវរកគ្រប់មធ្យោបាយ និងវិធីថ្មីផ្សេងៗទៀត ដើម្បីចិញ្ចឹមមច្ឆាជាតិនេះជាបន្ទាន់ ពុំនោះសោត តទៅអនាគតយើងនិងត្រូវខ្វះស្បៀង ខ្វះអាហារ ខ្វះគ្រឿងបរិភោគជាពុំខាន យើងមិនត្រូវសំកុកចាំទទួលទានតែភោគផល, មច្ឆាជាតិ ដែលជាក់ទានដោយធម្មជាតិនោះទេ! ឬម្យ៉ាងទៀតយើងផលិតកសិកម្មឲ្យច្រើនវិញ ដូចជា ពោត សណ្តែកដី សណ្តែកទ្រើង, សណ្តែកអង្គុយ, សណ្តែកខ្មៅ, សណ្តែកសៀងវិញ ហើយយើងទទួលទាន ឬប្រើប្រាស់ធញ្ញជាតិទាំងនេះជំនួសមច្ឆាជាតិវិញ ។ ព្រោះមានជាតិប្រូតេអ៊ីន ដូចគ្នា សម្រាប់រាងកាយមនុស្សយើង ។

ចូលមកដល់ចំណុចត្រង់នេះ អ្នកដទៃទៀតហាក់ស្តាប់ស្ងៀមស្ងាត់រឹកម្នាក់ៗ បន្ថយចលនាអ្វីទាំងអស់ ហើយផ្តោតអារម្មណ៍ស្តាប់សេចក្តីអធិប្បាយរបស់សូរិយា ។

កំណាព្យ

វិធីតែងកំណាព្យ

(បទយតិភង្គ)

ដោយ : **ខៀវ យ៉ុន**

សន្ធត់ពាក្យ (២ ព្យាង្គឡើងទៅ) ដែលផ្ដាច់ព្យាង្គចេញពីគ្នាត្រង់ចន្លោះឃ្លា ២ ។

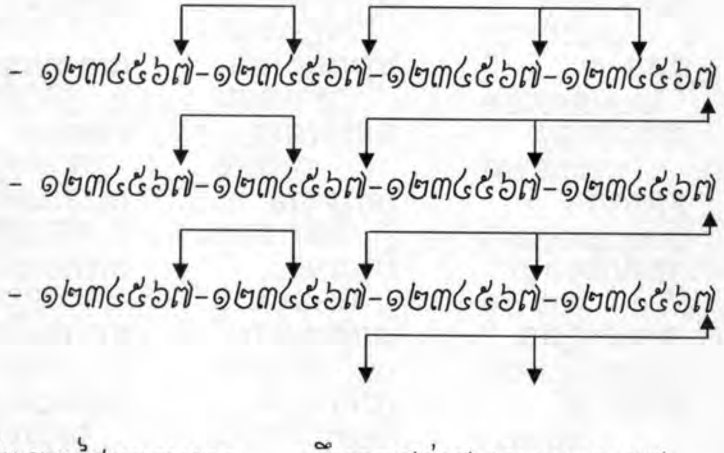

ភក្ត្រនោចផ្ទៃមេឃទោរ ទឹមទុក្ខជន់ជោរទាញមួលដួង
ចិត្តអស់សង្ឃឹមដៃលើកបួង សួងទេពទាំងពួងស្រោចតែផ្ករ ។
លាន់ព្លក្លឹលៗងឹលធ្ងន់ក ណ្ដកទប់បំបន់ចាំងភ្លើងត
ព្រោកពព្រើតហាក់សម្លេងគ្រ ហឹមឲ្យជើងគខិតខំត ។
ស៊ូសោយផលកម្មពីអតី តៈក្នុងជាតិថ្មីសិទសីមត្រ
ដរដោលប្រចាំងទីងបទប្រ ល័យជាតិសាសនបរបំផុតពូជ ។

កំណាព្យ

ផ្ទះថ្ម

ដោយ **ជា គាន**

-រីផ្ទះថ្ម គេកសាង ស្អាងតូច-ធំ
ទីប្រជុំ ឃុំខណ្ឌខេត្ត ក្រុងតាមស្ទ័គ្រ
គេបុកគ្រឹះ ឫសស៊ីម៉ងត៍ ត្រង់ជ្រៅរាក់
តាមជាន់ថ្នាក់ ល្បាក់ខ្ពស់ទាប រាបក្នុងដី ។
-ថ្មតូច-ធំ ផ្សំគ្រឿងដែក បែកតាមខ្នាត
ដាក់ដល់បាត ចាក់បំពេញ មិនតិចអី
ឲ្យឫសមាំ ទ្រាំទ្របាន គ្រឹះស្ពានថ្មី
ក្រែងកើតភ័យ លៃធានា ការពារបាន ។
-ចាក់រូបស្រេច សម្រេចផល ផ្តល់លំនឹង
គ្រឹះរឹងប៉ឹង ប្រឹងលុបដី ដែលសល់ខាន
សង់បន្ត ចាក់សសរ កផ្តោងផ្ទាន
មិនរំខាន បានជាតួ គួរប្រាថ្នា ។
-រៀបជញ្ជាំង តាំងពិតាន បានតាមចង់
ចាក់បង្កង់ ត្រង់ដំបូល យោលដងក្តារ
បង្អួចទ្វារ មានហោជាង រាងសង្ហា
គេរចនា ប្រក់ក្បឿងថៃ ច្នៃជាខ្មែរ

- រៀបឥដ្ឋពណ៌ ល្អប្រណីត វិចិត្រស្រស់
ចេញសម្រស់ ស្រស់សោភ័ណ គ្រាន់បើដែរ
លេចត្រដែត ស្មែតត្រដឹម ត្រឹមហូរហែ
ភល់ថ្ងៃខែ បែរសរសើរ តែគួរលើ ។
- គេថាស្អាត ខ្នាតបួនល្អ បវរណាស់
ខ្ពស់ស្រឡះ គួរស្រឡាញ់ ពេញសរសើរ
មានក្បូរក្បាច់ របនាបទ ឥតត្រឹមស្មើ
ឲ្យអ្នកដើរ ដៀងនេត្រា ប្រាថ្នាយល់ ។
- គ្មានអ្នកណា ពោលវាចា មួយម៉ាត់សោះ
គ្រឹះក្រោមនោះ ជារឹងមាំ ត្រូវទឹកដល់
ព្រោះកប់បាត់ ស្ងាត់ក្នុងដី គ្មានសេសសល់
គេមិនខ្វល់ ធ្វល់មិនសួរ គួរដែរអី ។
- សូមកុំភ្លេច គេចបង្វែ ប្រែឃ្លើសគុណ
គ្រឿងលើធ្ងន់ បានគ្រឹះក្រោម នៅក្នុងដី
បើគ្មានគ្រឹះ តើគ្រឿងលើ រំពឹងអី
ជាបច្ច័យ ថ្នែទល់ទ្រ ឈរត្រង់បាន ។
- វេទិតខំ ផ្គុំសុះស្មា ពុះពារធ្វើ
សង់ផ្លូវដើរ លើមាគ៌ា ជាមូលដ្ឋាន
ជាផែនគ្រឹះ ឫសរឹងមាំ នាំសុខសាន្ត
សូមសន្តាន សម្រាន្តគិត ពិនិត្យចុះ ។

- អ្នកដឹងគុណ ពុនឬរែក អង្រែកសុខ
តទៅមុខ ទុកជាបុណ្យ មិនមានខុស
មានស័ក្តិយស ខ្ពស់ប្រសើរ ស្មើស្រីប្រុស
បញ្ញាដុះ ដុះដូចពេជ្រ លេចពណ្ណរាយៗ
- អ្នកឃើញគុណ មុនឬក្រោយ ស៊ិយមិនខាន
តាមបូរាណ បានស្រដី ពីព្រេងនាយ
ព្រះមិនប្រោស ចុះនរក ឈ្លក់មិនឆ្ងាយ
បានរីករាយ សុខសប្បាយ ដូចគេឡើយ ។

LIBRARY BUDDHIST INSTITUTE

សម្តេចព្រះអគ្គមហាសង្ឃរាជាធិបតី យាងចូលរួម មហាសន្និបាតពិភពលោក នៃអង្គការសាសនា ដើម្បីសន្តិភាព នៅប្រទេសជប៉ុន

នៅថ្ងៃទី ២៤ ខែសីហា ឆ្នាំ ២០០៦ សម្តេចព្រះអគ្គមហាសង្ឃរាជាធិបតី **ទេព វង្ស** *សម្តេចព្រះមហាសង្ឃរាជ នៃព្រះរាជាណាចក្រកម្ពុជា បានដឹកនាំគណៈប្រតិភូកម្ពុជា យាងទៅចូលរួមមហាសន្និបាតពិភពលោកលើកទី៨ នៃអង្គការ "សាសនាដើម្បីសន្តិភាព"* (World Conference of Religions for Peace: VIIIth World Assembly) *លើប្រធានបទ "ប្រឈមមុខនឹងអំពើហិង្សា និងជំរុញសន្តិសុខរួម "* (*Confronting Violence and Advancing Shared Security*) *ដែលបានប្រារព្ធធ្វើឡើង ចាប់ពីថ្ងៃទី២៥ ដល់២៩ ខែ សីហា ឆ្នាំ២០០៦ នៅទីក្រុងក្យូតូប្រទេសជប៉ុន ។ សមាជិកគណៈប្រតិភូកម្ពុជានិមន្ត និងអញ្ជើញចូលរួមក្នុងមហាសន្និបាតនោះមាន ៖*

១. *ព្រះទេពសត្ថា* **ឃី សុវណ្ណរតនា** *ព្រះរាជាគណៈថ្នាក់ចត្វាទីប្រឹក្សាផ្ទាល់ សម្តេចព្រះអគ្គមហាសង្ឃរាជាធិបតី*

២. *ព្រះតេជព្រះគុណខេមចារោ* **យស ហ៊ុត** *ទីប្រឹក្សាក្រុមប្រឹក្សាអន្តរសាសនាកម្ពុជា*

២. ព្រះរតនវិជ្ជា **ម៉ែន នឿត** ទីប្រឹក្សាសម្ដេចព្រះអគ្គមហាសង្ឃរាជាធិតី

៤. ព្រះបញ្ញាសោភ័ណ **គាត ច័ន្ទធូច** ទីប្រឹក្សាសម្ដេចព្រះអគ្គមហាសង្ឃរាជាធិបតី

៥. លោក **ឃី ឆន់** អគ្គលេខាធិការក្រុមប្រឹក្សាអន្តរសាសនាកម្ពុជា

៦. ឯកឧត្តម **ហ៊ាន់ ម៉ាត់** សមាជិកព្រឹទ្ធសភា និងជាទីប្រឹក្សាក្រុមប្រឹក្សាអន្តរសាសនាកម្ពុជា

៧. លោកស្រី **អ៊ុត សុធីរា** អង្គការយេនឌ័រ និងអភិវឌ្ឍន៍ដើម្បីកម្ពុជា

មុនការប្រព្រឹត្តិទៅនៃមហាសន្និបាត ពិភពលោកពេញអង្គនេះក៏មានមហាសន្និបាត មេដឹកនាំយុវជនសាសនិកពិភពលោកនៃ "សាសនាដើម្បីសន្តិភាព" (WCRP World Youth Assembly) ដែលបានប្រព្រឹត្តទៅ ចាប់ពីថ្ងៃទី២១-២៥ ខែសីហា ឆ្នាំ២០០៦ នៅទីក្រុងហ៊ីរូហ្ស៊ីម៉ា ប្រទេសជប៉ុន និងមហាសន្និបាតស្ត្រីសាសនិកនៃសាសនាដើម្បីសន្តិភាព (WCRP Women's Assembly) នៅថ្ងៃទី ២៤-២៥ ខែសីហា ឆ្នាំ២០០៦ នៅទី ក្រុងក្យូតូ ប្រទេសជប៉ុនផងដែរ ។ ក្រុមយុវជន សាសនិក និងក្រុមស្ត្រី សាសនិក គឺជា

ផ្នែកដ៏សំខាន់នៃអង្គការសាសនាដើម្បីសន្តិភាព ។ ពីព្រះរាជាណាចក្រកម្ពុជា ព្រះទេពសត្ថា **ឃី សុខណ្ណរតនា** បាននិមន្តចូលរួមមហាសន្និបាតមេដឹកនាំយុវជនសាសនិកពិភពលោក នៃសាសនាដើម្បីសន្តិភាព លោកស្រី **អ៊ុក សុធីរា** បានអញ្ជើញចូលរួមមហាសន្និបាតស្ត្រី សាសនិក នៃសាសនាដើម្បីសន្តិភាព ។

អង្គការសាសនាដើម្បីសន្តិភាព ត្រូវបានបង្កើតឡើងក្នុងឆ្នាំ ១៩៧០ នៅទីក្រុងក្យូតូប្រទេសជប៉ុន ជាមហាសន្និបាតពិភពលោកលើកទី១ ដែលមានមេដឹកនាំសាសនាធំៗទាំងអស់ ក្នុងលោកចូលរួម ។ បន្ទាប់ពីពេលនោះមក អង្គការនេះ បានប្រារព្ធធ្វើមហាសន្និបាតពិភពលោករៀងរាល់៤ ឬ៥ឆ្នាំម្តង នៅទីកន្លែងផ្សេងៗគ្នា ពោលគឺលើកទី២នៅប្រទេសបែលហ្ស៊ិក(១៩៧៤) លើកទី៣នៅសហរដ្ឋ-អាមេរិក(១៩៧៩) លើកទី៤នៅប្រទេសកិនញ៉ា (១៩៨៤) លើកទី៥នៅប្រទេសអូស្ត្រាលី(១៩៨៩) លើកទី៦នៅប្រទេសអ៊ីតាលី(១៩៩៤) លើកទី៧នៅប្រទេស ហ្សកដានី(១៩៩៩) និងលើកទី ៨ នៅប្រទេសជប៉ុន ។ បច្ចុប្បន្នអង្គការនេះ មានទីស្នាក់ការកណ្តាល នៅទីក្រុងញ៉ូយកសហរដ្ឋអាមេរិក បាននិងកំពុងធ្វើការងារយ៉ាងសកម្ម និងសហការការងារយ៉ាងជិតស្និទ្ធ ជាមួយអង្គការសហប្រជាជាតិ ដើម្បីបុព្វហេតុសន្តិភាពនៅក្នុងពិភពលោក ។ អង្គការនេះ មានសាខាថ្នាក់តំបន់ និងថ្នាក់ជាតិ និងមានភាពដៃគូជាមួយអង្គការអន្តរជាតិ

អង្គការថ្នាក់តំបន់ធំៗ និងថ្នាក់ជាតិជាច្រើន ។ សាខាថ្នាក់ជាតិនៅព្រះរាជាណាចក្រកម្ពុជា គឺក្រុមប្រឹក្សាអន្តរសាសនាកម្ពុជា ។

មហាសន្និបាតពិភពលោកលើកទី៨នេះ មានការនិមន្តនិងអញ្ជើញចូលរួមពីមេដឹកនាំសាសនាធំៗ សាសនាប្រពៃណីគ្រប់តំបន់ទាំងអស់ក្នុងពិភពលោក និងមេដឹកនាំប្រទេសមួយចំនួនសរុបទាំងអស់ជាង៨០០នាក់ តំណាងឲ្យប្រទេសជាង១០០ ។ បណ្តាមេដឹកនាំប្រទេសអញ្ជើញចូលរួម គេសង្កេតឃើញលោក **មូហាមេត ខាតាមី** អតីតប្រធានាធិបតីអ៊ីរ៉ង់ ព្រះអង្គម្ចាស់ **អែល ហាស់សាន់ ប៊ីន តាលាល់** នៃប្រទេសហ្សកដានី និងអតីតនាយករដ្ឋមន្ត្រីជប៉ុន ឯកឧត្តម **ជូនីជីរូ គូអ៊ីហ្សូមី** កាលកំពុងកាន់តំណែងជានាយករដ្ឋមន្ត្រីនៅឡើយ ។

ក្រៅពីការប្រជុំរួម និងអង្គមហាសន្និបាតនេះ បានបែកបែកជាគណៈកម្មាធិការបីធំៗ ហើយគណៈកម្មាធិការនីមួយៗបានបែកជាអនុគណៈកម្មាធិការបី ឬបួនទៀត និងមានការជួបប្រជុំពិគ្រោះយោបល់តាមតំបន់នីមួយៗផង ដើម្បីពិភាក្សាឲ្យបានផុលផុសបំផុតលើប្រធានបទដោយឡែកៗពីគ្នា ។ ជាមួយគ្នានោះ មហាសន្និបាតនេះក៏បានរៀបចំសិប្បៈសាលាលើ៥ប្រធានបទ ដើម្បីផ្តល់ជំនាញបន្ថែមទៀតដល់អ្នកចូលរួមទាំងអស់ ជាពិសេសជំនាញលើការដោះស្រាយជម្លោះ និងការផ្សះផ្សាជាដើម។

មហាសន្និបាតពិភពលោកនៃអង្គការសាសនា ដើម្បីសន្តិភាព លើកទី៨នេះ បានបោះឆ្នោតជ្រើសតាំងសហប្រធានថ្មី ចំនួន៤០រូប ដែលតំណាងឲ្យសាសនាធំៗទាំងអស់លើពិភពលោក បោះឆ្នោតឲ្យបណ្ឌិត **ឌីល្មៀម ឌិនលី** ធ្វើជាអគ្គលេខាធិការបន្តមួយអាណត្តិទៀត និងបោះឆ្នោតទទួលយកព្រះអង្គម្ចាស់ **អែល ហាសំសាន់ ប៊ីន តាឡាល់** នៃប្រទេសហ្សកដានី ជាអ្នកសម្របសម្រួលអចិន្ត្រៃយ៍ (Moderator Emiratus) នៃអង្គការសាសនាដើម្បីសន្តិភាព។ ក្នុងបណ្តាសហប្រធានទាំងនោះ សម្តេចព្រះអគ្គមហាសង្ឃរាជាធិបតី **ទេព វង្ស** សម្តេចព្រះមហាសង្ឃរាជ នៃព្រះរាជាណាចក្រកម្ពុជា ត្រូវបានបោះឆ្នោតជ្រើសតាំងជាសហប្រធានផងដែរ ។

ក្រោយពីការប្រជុំពិភាក្សាពេញអង្គ និងតាមគណៈកម្មាធិការ និងអនុគណៈកម្មាធិការ ព្រមទាំងការប្រជុំពិគ្រោះយោបល់តាមតំបន់នីមួយៗយ៉ាងផុលផុស និងស្វិតស្វាញ ប្រកបដោយស្មារតីស្និទ្ធស្នាល និងភាតរភាព រួចមកអង្គមហាសន្និបាតពិភពលោកលើកទី៨ នៃអង្គការសាសនាដើម្បីសន្តិភាព បានអនុម័តនូវសេចក្តីថ្លែងការមួយឈ្មោះថា "*សេចក្តីថ្លែងការក្យូតូ ស្តីពីការប្រឈមមុខនឹងអំពើហិង្សា និងការជំរុញសន្តិសុខរួម*" ដែល ព្រះទេពសត្ថា **ឃី សុវណ្ណរតនា** បានបកប្រែជាភាសាខ្មែរទាំងស្រុង ដូចខាងក្រោម :

សេចក្ដីថ្លែងការណ៍ក្យូតូ
ស្ដីពី
ការប្រឈមមុខនឹងអំពើហិង្សា
និងការជំរុញសន្តិសុខរួម
សាសនាដើម្បីសន្តិភាព : មហាសន្និបាតពិភពលោក
លើកទី៨ ខែសីហា ឆ្នាំ២០០៦

បុព្វកថា

មេដឹកនាំសាសនាជាង ៨០០រូប តំណាងនិកាយសាសនាជាំទាំងអស់ នៅគ្រប់តំបន់ក្នុងពិភពលោក បាននិមន្ត-អញ្ជើញ ពីជាង ១០០ប្រទេស មកជួបជុំគ្នានៅក្នុងទីក្រុងក្យូតូប្រទេសជប៉ុន ជាមហាសន្និបាតលើកទី៨ នៃសន្និសីទសាសនាពិភពលោក ដើម្បីសន្តិភាព ក្នុងគោលបំណងពិភាក្សាលើប្រធានបទ "ការប្រឈមមុខ និងអំពើហិង្សា និងការជំរុញសន្តិសុខរួម" ។ យើងជាប្រតិភូមហាសន្និបាត និមន្ត-អញ្ជើញមកពីបណ្ដាញសាកលលោក នៃក្រុមប្រឹក្សា និងក្រុមអន្តរសាសនាក្នុងស្រុក ថ្នាក់ជាតិ តំបន់ និងអន្តរជាតិ ព្រមទាំងបណ្ដាញយុវសាសនិក និងស្ត្រីសាសនិកនៃ "សាសនាដើម្បីសន្តិភាព" ។ យើងទទួលស្គាល់ និងពង្រីកលើវិភាគទាន និងសេចក្ដី

ថ្ងៃធ្វើការណ៍ដ៏សំខាន់ របស់យុវសាសនិក និងស្ត្រីសាសនិកនៅក្នុងមហាសន្និបាតរបស់គេរៀងៗខ្លួន ។

មហាសន្និបាតពិភពលោកលើកទី១ នៃសាសនា ដើម្បីសន្តិភាព ដែលប្រារព្ធឡើងនៅទីក្រុងក្យូតូក្នុងឆ្នាំ១៩៧០ និងរាល់មហាសន្និបាតបន្តបន្ទាប់ បានទទួលយកគោលការណ៍សាសនាទាំងឡាយដែលមាន លក្ខណៈស្រដៀងគ្នាជាទូទៅ និងប្រកាន់ជឿយ៉ាងខ្ជាប់ខ្ជួន ហើយគោលការណ៍ទាំងនោះ នៅតែជំរុញការស្វែងរកសន្តិភាព ប្រកបដោយយុត្តិធម៌របស់យើងសព្វថ្ងៃនេះ។ យើងមានជំនឿរួមគ្នាស្តីពីសាមគ្គីភាពជាមូលដ្ឋាន នៃគ្រួសារមនុស្សជាតិ ព្រមទាំងសមភាព និងសេចក្តីថ្លៃថ្នូររបស់មនុស្សគ្រប់រូប ។ យើងទទួលស្គាល់ពិសិដ្ឋភាព នៃបុគ្គលគ្រប់រូប និងសារៈសំខាន់នៃសេរីភាពខាងសម្បជញ្ញៈរបស់គេ។ យើងប្តូរផ្តាច់ចំពោះតម្លៃ និងអាកប្បកិរិយាសីលធម៌ ដែលនិកាយសាសនារបស់យើងទទួលស្គាល់រួមគ្នា ។ យើងលើកតម្កើងតម្លៃជីវិត ដែលស្តែងចេញនៅក្នុងសហគមន៍មនុស្សនិងនិម្មាបនកម្ម (ការបង្កបង្កើត) ទាំងឡាយ ។ យើងទទួលស្គាល់សារៈសំខាន់នៃបរិដ្ឋាន សម្រាប់បន្តការរស់រានមានជីវិតនៃគ្រួសារមនុស្សជាតិ ។ យើងយល់ច្បាស់ថា អំណាចមនុស្សមិនមានស្វ័យភាព ឬភាពបរិបូរណ៍ឡើយ មានតែស្មារតីនៃសេចក្តីស្រឡាញ់ អាណិតអាសូរ អនត្តទត្តភាព " ការមិនគិតដល់ខ្លួន " និងកម្លាំងសច្ចភាពខាងក្នុងទេ ដែលទីបំផុតមានអានុភាពខ្លាំងជាង

អគតិ សេចក្ដីស្អប់ អមិត្តភាព ឬអំពើហិង្សា ។ ជួបជុំគ្នាក្នុងប្រទេសជប៉ុន ដែលជាប្រទេសមួយបានទទួលរងនូវភាពទន្ទត់ នៃការវាយប្រហារបរមាណូ យើងប្ដូរផ្ដាច់បន្តការតស៊ូ ឆ្ពោះទៅរកការរំសាយអាវុធបរមាណូទាំងស្រុង ព្រមទាំងប្រឆាំងនឹងការរីកសាយអាវុធគ្រប់ប្រភេទ ។

មហាសន្និបាតពិភពលោកលើកទីមួយនៃសាសនា ដើម្បីសន្តិភាពបានប្រកាសថា "ក្នុងឋានៈជាបុរស និងស្ត្រីសាសនិក យើងសារភាពដោយអាម៉ាស់ និងសោកស្ដាយថា ជាញឹកញាប់យើងបានក្បត់នឹងឧត្ដមគតិសាសនា ព្រមទាំងការប្ដេជ្ញាតស៊ូរបស់យើងដើម្បីសន្តិភាព ។ មិនមែនសាសនាទេ ដែលធ្វើឲ្យបុព្វហេតុសន្តិភាពបរាជ័យ ប៉ុន្តែសាសនិកជនវិញទេ។ ការក្បត់នឹងសាសនានេះ អាច និងត្រូវតែកែតម្រូវ ។ "ឥឡូវនេះ វាសំខាន់ណាស់ ដើម្បីធ្លាក់ទុកឲ្យបានជ្រៅ នូវការត្រិះរិះរបស់បុព្វបុរសជាទីគោរពរបស់យើង ក្នុងក្រអៅបេះដូងយើងទាំងអស់គ្នា ។ សព្វថ្ងៃនេះ យើងរស់នៅក្នុងពិភពលោកមួយ ពោរពេញដោយអំពើហិង្សាគ្រប់ប្រភេទ ទាំងដោយត្រង់ និងជារចនាសម្ព័ន្ធ ។ ជម្លោះហិង្សាក្នុងស្រុក និងឆ្លងដែនប្រព្រឹត្តដោយភ្នាក់ងាររដ្ឋ និងមិនមែនរដ្ឋបានផ្ដាច់ផ្ដិលជីវិត និងកំទេចសហគមន៍ជាច្រើន ។ ជម្លោះទាំងនោះបណ្ដាលឲ្យមានការខូចខាតផ្នែកស៊ីវិលច្រើនជាងផ្នែកយោធា ហើយឥទ្ធិពលវិសមាមាត្រត្រូវកើតមានចំពោះប្រជាពលរដ្ឋងាយរងគ្រោះ ។

សហគមន៍សាសនាជាពិសេស ត្រូវដើរតួនាទីយ៉ាងសំខាន់ ក្នុងការកត់សម្គាល់ និងប្រឈមមុខនឹងអំពើហិង្សាគ្រប់រូបភាព និងគ្រប់មុខសញ្ញា។ សាសនាទាំងឡាយលើពិភពលោក បានទទួលរងនូវការរំលោភបំពានពីសម្នាក់មនុស្ស ដែលព្យាយាមយកសាសនាទៅបម្រើផលប្រយោជន៍ផ្ទាល់របស់គេ ។ នៅក្នុងជម្លោះដែលកំពុងកើតមានជុំវិញពិភពលោក សាសនា ត្រូវគេប្រើជាហេតុផល ឬលេសសម្រាប់អំពើហិង្សាទាំងឡាយ ។ យើងត្រូវតែទទួលស្គាល់ ដោយសោកស្តាយថា ក្រុមខ្លះនៅក្នុងសហគមន៍សាសនារបស់យើង ពិតជាបានព្យាយាមប្រើប្រាស់អំពើហិង្សា ។ យើងត្រូវតែបដិសេធទង្វើហ្នឹងហើយ ប្រតិបត្តិសាសនាទៅរកមាគ៌ាសន្តិភាព។ សហគមន៍ និងមេដឹកនាំសាសនាទាំងឡាយ ត្រូវតែក្រោកឈរឡើង បញ្ចេញមតិ និងធ្វើសកម្មភាពប្រឆាំង នឹងការប្រតិបត្តិសាសនាមិនត្រឹមត្រូវ ។

ការគំរាមកំហែងច្រើនសណ្ឋាន និងជាប់ទាក់ទងគ្នាស្មុគស្មាញ ដែលសមាជិកនៃគ្រួសារមនុស្សជាតិ ទទួលរងនៅពេលបច្ចុប្បន្ន ទាមទារនូវការស្វែងយល់ កាន់តែទូលំទូលាយនូវអំពើហិង្សាក្នុងពិភពលោក។ សហគមន៍សាសនាលើពិភពលោក ត្រូវតែដើរតួនាទីយ៉ាងសំខាន់ ចងសម្ព័ន្ធគ្នាគ្រប់វិស័យទាំងអស់នៃសង្គម ជាដៃគូដើម្បីការពារ និងបញ្ឈប់សង្គ្រាម លាតត្រដាងអយុត្តិធម៌ ប្រយុទ្ធប្រឆាំងភាពក្រីក្រ និងថែរក្សាភពផែនដីនេះ ។

ពេលវេលាដើម្បីធ្វើការងារហ្នឹង គឺឥឡូវនេះឯងហើយ កូនសោរ

របស់យើង ដើម្បីប្រឈមមុខនឹងអំពើហិង្សា គឺការសហប្រតិបត្តិការ ឈរលើការគោរពគ្នាទៅវិញទៅមក និងការទទួលយកបាន ។

ការប្រឈមមុខនឹងអំពើហិង្សា

សព្វថ្ងៃមនុស្សឃាត ការគាបសង្កត់ដែលគាំទ្រដោយរដ្ឋ ភេរវកម្ម និងទម្រង់ដទៃទៀតនៃការរំលោភសិទ្ធិមនុស្ស កំពុងបំពានច្បាប់អន្តរជាតិ តម្រង់ឆ្ពោះជនស៊ីវិលស្លូតត្រង់ និងគំរាមកំហែងសហគមន៍ជាច្រើន។ ច្បាប់រដ្ឋដាក់កម្រិតសិទ្ធិមនុស្ស និងសេរីភាពប្រជាពលរដ្ឋ គឺជាទម្រង់មួយនៃអំពើហិង្សា ។ ជំងឺកើតឡើងដោយមូលហេតុជម្ងោះ គ្រោះទុរ្ភិក្ស បម្លាស់ទីលំនៅ មហន្តរាយបរិដ្ឋាន បង្កើតជាការគំរាមកំហែងយ៉ាងធ្ងន់ធ្ងរ ដល់ការរស់រានមានជីវិត ។ អំពើហិង្សាប្រឆាំងនឹងស្ត្រី និងកុមាររួមទាំងការរំលោភសេពសន្ថវៈ ការមានផ្ទៃពោះ ដោយការរំលោភបង្ខំទាសកម្ម ពលកម្មបង្ខំ បេស្យាកម្ម ការប្រើប្រាស់ទាហានកុមារ និងការជួញដូរមនុស្ស បានក្លាយជាយុទ្ធសាស្ត្រសង្គ្រាមក្នុងជម្លោះជាច្រើន ។

ការគំរាមកំហែងលើរាងកាយដោយផ្ទាល់ គឺជានិយមន័យនៃអំពើហិង្សា ដែលគេតែងផ្តល់យ៉ាងសាមញ្ញបំផុត ប៉ុន្តែភាពពិតនៃការគំរាមកំហែងឥតឈប់ឈរ ដោយទម្រង់ផ្សេងៗ ជាប់ប្រទាក់ក្រឡាគ្នា ចំពោះការរស់រានរបស់មនុស្សជាតិ ហើយមនុស្សម្នារាប់លាននាក់ត្រូវទទួលរងគ្រោះ ទាមទារនូវការស្វែងយល់កាន់តែទូលំទូលាយនូវអំពើហិង្សាក្នុងពិភពលោក ។ អយុត្តិធម៌ផ្នែក

សេដ្ឋកិច្ច ដែលបណ្តាលឲ្យមានភាពក្រីក្រ និងភាពអត់ឃ្លានយ៉ាងខ្លាំងក្លា កំពុងសម្លាប់មនុស្ស៥០០០០នាក់រៀងរាល់ថ្ងៃ ។ ជំងឺដែលអាចទប់ស្កាត់ និងព្យាបាល បានកំពុងសម្លាប់មនុស្សរាប់លាននាក់ៗ មនុស្ស ២៥លាននាក់ បានស្លាប់ដោយសារមេរោគអេដស៍ ខណៈពេលដែលមនុស្សប្រហែល ៤០ លាននាក់ថែមទៀត កំពុងរស់នៅជាមួយមេរោគហ៊ីវ និងអេដស៍ ហើយផលប៉ះពាល់មកលើសហគមន៍យើង គឺសេចក្តីវិនាសអន្តរាយ ។ ក្រុមហ៊ុនជាច្រើនជាពិសេសកម្រិតពហុជាតិ គ្រោងផលប្រយោជន៍ពាណិជ្ជកម្មរបស់គេ ដោយគ្មានកង្វល់ពីតម្លៃដែលទ្រទ្រង់ការអភិវឌ្ឍន៍ ប្រកបដោយចីរភាពឡើយ ។ ឱនភាពបរិដ្ឋាន និងភាពវិបរិលប្រកពធនធានកំពុងគំរាមកំហែងលទ្ធភាពទ្រទ្រង់ជីវិត នៃផែនដីរបស់យើង ។

ជនក្រីក្រ និងគ្មានអំណាច ព្រមទាំងប្រជាពលរដ្ឋងាយរងគ្រោះបំផុត កំពុងរងគ្រោះមិនអាចប្រៀបស្មើបាននូវផលវិបាក នៃអំពើហិង្សាគ្រប់រូបភាព ចាប់ពីជម្លោះប្រដាប់អាវុធ រហូតដល់ភាពក្រីក្រយ៉ាងខ្លាំងក្លា និង ភាពឱនថយខាងបរិដ្ឋាន ។

សាសនាដើរតួនាទីយ៉ាងសំខាន់ក្នុងជម្លោះមួយចំនួន ដែលពោរពេញដោយអំពើហិង្សា និងភាពស្មុគស្មាញបំផុត ។ ជាអកុសលសាសនាកំពុងត្រូវពួកជ្រុលនិយមបន្ទំយក ហើយជាញឹកញាប់បំផុត ដោយអ្នកនយោបាយ និងសារព័ត៌មាន ។ អ្នកជ្រុលនិយមប្រើប្រាស់សាសនាដើម្បីញុះញង់បង្កអំពើហិង្សា និងការស្អប់ខ្ពើមគ្នា

បណ្ណាល័យ BUDDHIST INSTITUTE LIBRARY

ព្រមទាំងបង្កើតជម្លោះរវាងនិកាយសាសនា ផ្ទុយទឹងជំនឿដែលយើងគោរពយ៉ាងជ្រាលជ្រៅបំផុត ។ សាសនិកជនត្រូវការយល់ដឹងនូវមូលហេតុដែលសាសនាទាំងឡាយត្រូវគេប្លន់យក ដូចជាតាមរយៈការប្រើប្រាស់ ប្រកបដោយល្បិចកល និងការបកស្រាយគោលការណ៍គ្រឹះមិនត្រឹមត្រូវ ។

ជាញឹកញាប់ អ្នកនយោបាយតែងតែទាញយកផលប្រយោជន៍ និងប្រើប្រាស់ល្បិចកល ក្នុងភាពផ្សេងគ្នានៃនិកាយសាសនា ដើម្បីបម្រើគោលបំណងរបស់គេ? ជារឿយៗអូសទាញសាសនាទៅក្នុងវិវាទផ្នែកសង្គម ផ្នែកសេដ្ឋកិច្ច និងនយោបាយ ។ សារព័ត៌មានក៏ចូលរួមក្នុងការធ្វើឲ្យសាសនាទាំងឡាយ ជាអ្នករងគ្រោះក្នុងស្ថានភាពជម្លោះផ្សេងៗ តាមរយៈការធ្វើបទបង្ហាញខ្វះការគោរព ។ អ្នកសារព័ត៌មានទាំងនោះ កំណត់ដោយងាយបំផុត នូវភាគីនៃជម្លោះដោយផ្ទាកសាសនា ហើយក៏បង្ហាញសាសនាថា ជាប្រភពនៃជម្លោះដោយមិនបានរាយការណ៍អំពីភាពផ្សេងគ្នា ក្នុងនិកាយសាសនាទាំងឡាយ និងវិធីសាស្ត្រជាច្រើន ដែលសហគមន៍សាសនាទាំងឡាយកំពុងប្រឈមមុខនឹងអំពើហិង្សា និងកំពុងធ្វើការដើម្បីសន្តិភាព ។

ការឆ្លើយតបបែបពហុសាសនា

ក្នុងនាមជាអ្នកកាន់សាសនា យើងមានការទទួលខុសត្រូវដើម្បីប្រឈមមុខដោយប្រសិទ្ធិភាពនឹងអំពើហិង្សា ក្នុងសហគមន៍របស់យើងផ្ទាល់ នៅពេលណាដែលសាសនា ត្រូវគេប្រើប្រាស់ធ្វើ

ជាហេតុផល ឬលេសសម្រាប់អំពើហិង្សា ។ សហគមន៍សាសនា ត្រូវការស្វែងចេញនូវការជំទាស់ នៅពេលណាសាសនា និងគោលការណ៍ពិសិដ្ឋរបស់សាសនា ត្រូវគេមួលបង្កាច់ក្នុងគោលបំណងហិង្សា ។ ពួកគេគួរចាត់វិធានការសមស្រប ដើម្បីប្រើនូវអាជ្ញាខាងសីលធម៌របស់គេ ជំទាស់នឹងការប៉ុនប៉ងប្រើប្រាស់សាសនា មិនត្រឹមត្រូវ ។

មានសិក្ខាបទបែបសាសនា និងបែបអភិសមាចារ សម្រាប់ការសហប្រតិបត្តិការពហុសាសនា ដើម្បីទប់ទល់បដិសេធ និងទប់ស្កាត់អំពើហិង្សានៅពេលអាចធ្វើទៅបាន ព្រមទាំងលើកតម្កើងការផ្សះផ្សា និងការសម្រុះសម្រួល។

ប្រពៃណីសាសនារបស់យើងទាមទារ ឲ្យយើងថែរក្សាគ្នាទៅវិញទៅមក និងដោះស្រាយបញ្ហាប្រឈមមុខ ដោយអ្នកដទៃដូចជារបស់យើងអញ្ចឹងដែរ ។ អំពើហិង្សាប្រឆាំងនឹងបុគ្គលមួយរូបគឺជាការវាយប្រហារលើមនុស្សទូទៅ ហើយគួរទាក់ទាញនូវការបារម្ភរបស់យើងភ្លាមៗ ។ សហគមន៍សាសនាដឹងហើយថា ពួកគេតម្រូវជាពិសេស ឲ្យការពារជនងាយរងគ្រោះបំផុត រួមទាំងជនក្រីក្រជនត្រូវគេទាត់ចោល និងជនអនាថា ។ ប្រពៃណីសាសនារបស់យើងទទួលស្គាល់ភាពងាយរងគ្រោះនៃជីវិតមនុស្ស ។ ភាពងាយរងគ្រោះរបស់បុគ្គលម្នាក់ គួរធ្វើឲ្យយើងទទួលស្គាល់នូវតម្រូវការដើម្បីឆ្លើយតបទៅនឹងភាពងាយរងគ្រោះ នៃមនុស្សគ្រប់រូប ។

នៅមានហេតុផលជាក់ស្តែងផ្សេងៗ ដើម្បីការធ្វើសហប្រតិបត្តិការ ។ គ្មានក្រុមណាមួយអាចគេចផុតពីអំពើហិង្សា ឬផលវិបាកនៃអំពើហង្សាបានឡើយ ។ សង្គ្រាម ភាពក្រីក្រ ជំងឺ និងការបំផ្លិចបំផ្លាញបរិដ្ឋាន ជះឥទ្ធិពលដោយត្រង់ ឬប្រយោលលើយើងគ្រប់គ្នា។ បុគ្គល និងសហគមន៍បោកបញ្ឆោតខ្លួនគេផ្ទាល់ ប្រសិនបើគេជឿថា ពួកគេមានសុវត្ថិភាព ខណៈពេលអ្នកដទៃកំពុងឈឺចាប់ ។ ជញ្ជាំងមិនអាចមានកម្ពស់គ្រប់គ្រាន់ ដើម្បីការពារយើងពីផលប៉ះពាល់នូវតម្រូវការពិត និងភាពងាយរងគ្រោះរបស់អ្នកដទៃឡើយ។ គ្មានប្រជាជាតិណាមួយ មានសុវត្ថិភាពខណៈពេលប្រជាជាតិដទៃ ត្រូវគេគំរាមកំហែងនោះ ។ យើងមិនមានសុវត្ថិភាពជាងជនងាយរងគ្រោះ ក្នុងចំណោមពួកយើងឡើយ ។

សេចក្តីប្រឹងប្រែងនៃសហគមន៍សាសនានីមួយៗ អាចប្រព្រឹត្តទៅប្រកបដោយប្រសិទ្ធិភាពយ៉ាងធំធេង តាមរយៈសហប្រតិបត្តិការពហុសាសនា ។ សហគមន៍សាសនាធ្វើការរួមគ្នា អាចជាភ្នាក់ងារដ៏មានអំណាច ដើម្បីទប់ស្កាត់អំពើហិង្សា មុនពេលវាកើតឡើងបញ្ចៀសជម្លោះ សម្របសម្រួលរវាងក្រុមប្រដាប់អាវុធ កំពុងមានជម្លោះ និងដឹកនាំសហគមន៍របស់គេ កសាងឡើងវិញនូវសង្គមដែលដាច់ដោចដោយសង្គ្រាម ។

សហគមន៍សាសនា មិនត្រឹមតែតម្រូវឲ្យបដិសេធសង្គ្រាម ការឈ្លានពានពីបរទេស អំពើហិង្សាផ្ទៃកទិកាយសាសនា ការរីក

សាយសព្វគ្រប់ ការរំលោភសិទ្ធិមនុស្សប៉ុណ្ណោះទេ ប៉ុន្តែត្រូវស្វែងយល់ និងប្រឈមមុខនូវមូលហេតុ នៃអយុត្តិធម៌វិសមភាពសេដ្ឋកិច្ច បរាជ័យផ្នែកអភិបាលកិច្ច ឧបសគ្គចំពោះការអភិវឌ្ឍន៍ ការផាត់ចោលផ្នែកសង្គម និងការរំលោភផ្នែកបរិដ្ឋាន ។

សន្តិសុខរួម

ជំនឿផ្នែកសីលធម៌ និងអភិសមាចារនៃនិកាយសាសនាផ្សេងៗរបស់យើងបានផ្តល់នូវមូលដ្ឋានសីលធម៌ សម្រាប់ប្រឈមមុខនឹងអំពើហិង្សាជាច្រើនទម្រង់ និងសម្រាប់ស្នើនូវទស្សនៈវិស័យនៃសន្តិសុខរួម ។

សញ្ញាណនៃសន្តិសុខដែលកំពុងមាន មិនអាចដោះស្រាយគ្រប់គ្រាន់នូវអំពើហិង្សាជាច្រើនទម្រង់បានទេ ។ សន្តិសុខជាតិមិនពិតជាធានាសន្តិភាពឡើយ ? តាមពិតជាញឹកញាប់វាបង្កើនអំពើហិង្សា និងបង្កអសន្តិសុខវិញទេ ។ ជម្លោះប្រដាប់អាវុធកើតឡើងរវាងរដ្ឋ និងរដ្ឋ និងកាន់តែកើនឡើងថែមទៀតនៅក្នុងរដ្ឋ និងរវាងក្នាក់ងារមិនមែនរដ្ឋ។ សន្តិសុខមនុស្សទទួលស្គាល់សាមគ្គីភាពនៃគ្រួសារមនុស្សជាតិ តាមរយៈការដោះស្រាយសន្តិសុខ ផ្អែកលើទស្សនៈសិទ្ធិមនុស្ស និងតម្រូវការរបស់មនុស្ស ។ ប៉ុន្តែ ការឲ្យនិយមន័យ សន្តិសុខមនុស្សក្នុងន័យបែបនេះ មិនបានដោះស្រាយឲ្យបានគ្រប់គ្រាន់ថា តើតម្រូវការទាំងនេះ នឹងអាចដោះស្រាយបានដោយវិធីណា ហើយនរណាជាអ្នកទទួលខុសត្រូវ ដើម្បីធានាថា

តម្រូវការទាំងនោះពិតជាត្រូវផ្តល់ឲ្យ ។

ទស្សនាទាននៃសន្តិសុខរួមដ៏ចម្រើនមួយ បានបញ្ជាក់ពីតម្រូវការសន្តិសុខ? របៀបនៃតម្រូវការទាំងនោះ ត្រូវដោះស្រាយ និងភ្ជាក់ងារចាំបាច់សម្ភារៈ និងទំនាក់ទំនង ដើម្បីសម្រេចជោគជ័យ ។ ជាសំខាន់សន្តិសុខរួម បង្ហាញច្បាស់នូវការទទួលខុសត្រូវរួមរបស់មនុស្សម្នាគ្រប់រូប ដើម្បីសម្រេចបាននូវតម្រូវការសន្តិសុខរួមរបស់យើង ។

សន្តិសុខរួម តម្រូវឲ្យគ្រប់វិស័យនៃសង្គម ទទួលស្គាល់ភាពងាយរងគ្រោះរួមរបស់យើង និងការទទួលខុសត្រូវរួម ដើម្បីដោះស្រាយវា ។ អ្នកមានភាគហ៊ុនពហុគុណ (multiple shareholders) ត្រូវទទួលដោះស្រាយរួមគ្នា និងទទួលស្គាល់ថា គ្រប់ផ្នែកនៃសង្គមត្រូវប្រឈមមុខនឹងអំពើហិង្សា ប្រសិនបើយើងចង់ដោះស្រាយវាប្រកបដោយប្រសិទ្ធភាព ។ សន្តិសុខរួមគាំទ្រទម្រង់អភិបាលកិច្ចបែបចូលរួម និងបែបប្រជាធិបតេយ្យ ។ រដ្ឋាភិបាលអង្គការអន្តរជាតិសង្គមស៊ីវិល និងសហគមន៍សាសនាផ្ទាល់ ត្រូវតែជំរុញសន្តិសុខរួមទាំងអស់គ្នា ។ សន្តិសុខរួមប្រកបដោយប្រសិទ្ធភាព អាចឆ្លងព្រំដែនភូមិសាស្ត្រ សញ្ជាតិ ពូជសាសន៍ និងសាសនា ។ សន្តិសុខរួមប្រមែប្រមូលការទទួលខុសត្រូវ គណនេយ្យភាព និងសមត្ថភាពរបស់មនុស្ស នៅពេលណាវាតាំងនៅ ។

សន្តិសុខរួមប្រកបដោយប្រសិទ្ធភាព នៅគ្រប់កម្រិតនៃ

ពុទ្ធសាសនបណ្ឌិត្យ បណ្ណាល័យ LIBRARY BUDDHIST INSTITUTE

សហគមន៍ ត្រូវតែបំពេញតម្រូវការសន្តិសុខជាតិទទួលស្គាល់ និងដោះស្រាយការគំរាមកំហែងដោយផ្ទាល់ និងជាប្រចាំដល់សន្តិសុខរូបរាងកាយបុគ្គល ព្រមទាំងការពារជនក្រីក្រគ្មានអំណាច និងជនងាយរងគ្រោះ ។ សន្តិសុខនោះ ពង្រឹងការប្រើប្រែងផ្នែកអភិបាលកិច្ច និងដោះស្រាយភាពខុសគ្នា និងអសមភាពនៃសាកលការូបនីយកម្ម ។ សន្តិសុខរួមគាំទ្រសហគមន៍សាសនា និងមេដឹកនាំសាសនាទាំងឡាយ ក្នុងការប្រើប្រែងប្រឆាំងនឹងការរំលោភលើសាសនាដោយគោលបំណងហិង្សា និងកសាងស្ថាប័ននានា ដើម្បីការសហការរវាងរដ្ឋាភិបាលគ្រប់ផ្នែកនៃសង្គមស៊ីវិល និងសហគមន៍សាសនាទាំងឡាយ ។ ការប្តេជ្ញាចិត្តចំពោះសន្តិសុខរួម អាចធ្វើឲ្យបណ្តាញពហុសាសនាទាំងឡាយ ដូចជាបណ្តាញពិភពលោកនៃឲ្យសាសនាដើម្បីសន្តិភាព កសាងសន្តិភាពតស៊ូ ដើម្បីយុត្តិធម៌ និងជំរុញការអភិវឌ្ឍន៍ប្រកបដោយចីរភាព ។

សាសនាដើម្បីសន្តិភាព

សាសនាដើម្បីសន្តិភាព បានក្លាយជាសំឡេងពហុសាសនាសាកលលោកមួយយ៉ាងធំ និងជាភ្នាក់ងារដើម្បីសន្តិភាព។ ឈរលើការគោរពភាពផ្សេងគ្នានៃសាសនា បណ្តាញសាកលលោកនៃ "សាសនាដើម្បីសន្តិភាព" កំពុងលើកស្ទួយការសហការពហុសាសនាដោយការប្រមូលផ្តុំកម្លាំងសហគមន៍សាសនាទាំងឡាយ ធ្វើការផ្លាស់ប្តូរជម្លោះកសាងសន្តិភាព និងជំរុញការអភិវឌ្ឍន៍ប្រកបដោយ

ចិរកាល ។

យើងជាប្រតិភូនៃមហាសន្និបាតលើកទី៨នៃ "សាសនាដើម្បីសន្តិភាព" រួបរួមគ្នាយ៉ាងម៉ឺងម៉ាត់ក្នុងការព្យាយាម ដើម្បីការពារ និងប្រឈមមុខអំពើហិង្សាគ្រប់រូបភាព ព្រមទាំងមានទំនុកចិត្តលើកម្លាំងសហប្រតិបត្តិការពហុសាសនា ដើម្បីជំរុញទស្សនៈរួមនៃសន្តិភាពទាំងអស់គ្នា ។ យើងប្តេជ្ញាចិត្តចលនាសហគមន៍សាសនារបស់យើងធ្វើការរួមគ្នា គ្រប់ផ្នែកទាំងអស់នៃសង្គម ដើម្បីបញ្ឈប់សង្គ្រាមតស៊ូ ដើម្បីកសាងសហគមន៍ ឲ្យកាន់តែមានយុត្តិធម៌ប្រសើរឡើង លើកស្ទួយការអប់រំឆ្ពោះទៅរកយុត្តិធម៌ និងសន្តិភាព លប់បំបាត់ភាពក្រីក្រ និងជំរុញការអភិវឌ្ឍន៍ប្រកបដោយចិរភាព សម្រាប់មនុស្សជំនាន់ក្រោយ ។

ការអំពាវនាវពហុសាសនាដើម្បីចាត់វិធានការ

ក្នុងនាមជាមេដឹកនាំសាសនា យើងប្តេជ្ញាជំរុញសន្តិសុខរួមតាមរយៈការតស៊ូមតិការអប់រំ និងសកម្មភាពពហុសាសនាផ្សេងៗដទៃទៀត ព្រមទាំងចែករំលែកសេចក្តីថ្លៃថ្នូរការក្បួននេះ ក្នុងសហគមន៍សាសនារបស់យើង ។

យើងសូមអំពាវនាវដល់គ្រប់ផ្នែកនៃសង្គម ទាំងសាធារណៈ និងឯកជនទាំងផ្នែកសាសនា និងផ្នែកអាណាចក្រធ្វើការរួមគ្នា ដើម្បីទទួលបាននូវសន្តិសុខរួមសម្រាប់គ្រួសារមនុស្សជាតិ ។

ជាពិសេស មហាសន្និបាតពិភពលោកនៃ "សាសនាដើម្បី

សន្តិភាព" សូមអំពាវនាវដល់ :

១. សហគមន៍សាសនា

-ទប់ទល់ប្រឆាំងនឹងការប្រើប្រាស់សាសនា ក្នុងគោលបំណងហិង្សា

-ក្លាយជាអ្នកអប់រំ អ្នកតស៊ូមតិ និងអ្នកដើរតួដ៏មានប្រសិទ្ធិភាព ដើម្បីការកែប្រែជម្លោះ លើកតម្កើងយុត្តិធម៌ ការកសាងសន្តិភាព និងការអភិវឌ្ឍន៍ប្រកបដោយចីរភាព

- ប្រើប្រាស់នូវប្រពៃណីផ្នែកបញ្ញាស្មារតីរៀងៗខ្លួន អប់រំសមាជិករបស់ខ្លួន ស្តីពីការទទួលខុសត្រូវរួម ដើម្បីជំរុញសន្តិសុខរួម

- ពង្រីកការអប់រំសន្តិភាព នៅគ្រប់កម្រិត

- ឲ្យរដ្ឋាភិបាលទទួលខុសត្រូវរាល់សកម្មភាព ដែលគេធ្វើក្នុងនាមប្រជាពលរដ្ឋរបស់គេ

- បង្កើតបណ្តាញនៅកម្រិតក្នុងស្រុក កម្រិតជាតិ តំបន់ និងសាកលលោក ដើម្បីលើកតម្កើងសហប្រតិបត្តិការពហុសាសនា រវាងអង្គការសាសនាពិភពលោក?

- ធ្វើជាដៃគូជាមួយរដ្ឋាភិបាល អង្គការអន្តរជាតិ និងវិស័យផ្សេងៗនៃសង្គម ដើម្បីប្រឈមមុខនឹងអំពើហិង្សា និងជំរុញសញ្ញាណថ្មីនៃសន្តិសុខរួម

២- បណ្តាញសាកលលោកនៃ "សាសនាដើម្បីសន្តិភាព"

- បង្កើនសហប្រតិបត្តិការពហុសាសនាកម្រិតខ្ពស់ ជុំវិញបញ្ហាសន្តិសុខរួម

- បង្កើនពង្រីក និងពង្រឹងក្រុមប្រឹក្សាអន្តរសាសនា នៅកម្រិតក្នុងស្រុក កម្រិតជាតិ និងតំបន់
- ពង្រឹងបណ្តាញសាកលលោកនៃ "សាសនាដើម្បីសន្តិភាព" ជាវេទិកា សម្រាប់ការសហការជំរុញសន្តិសុខរួម
- បញ្ចេញសកម្មភាពថែមទៀត ដើម្បីការផ្តល់អំណាចដល់ស្ត្រី និងការគោរពសិទ្ធិមនុស្ស ក្នុងវេទនាសម្ព័ន្ធរបស់ខ្លួន នៅគ្រប់កម្រិត
- គាំទ្រតួនាទីដ៏សំខាន់របស់ស្ត្រីសាសនិក និងចាត់ទុកការបារម្ភផ្នែកយេនឌ័រ ជាមាតិកាសំខាន់ នៃរបៀបវារៈសន្តិសុខរួម
- ចាត់ទុកយុវជនសាសនិក និងការបារម្ភរបស់គេជា ផ្នែកសំខាន់នៃរបៀបវារៈរបស់ខ្លួន ព្រមទាំងលើកស្ទួយការចូលរួមពេញលេញរបស់គេ ក្នុងការជំរុញសន្តិសុខ
- គាំទ្រ និងសហការជាមួយគណៈកម្មាធិការកសាងសន្តិភាព នៃអង្គការសហប្រជាជាតិ
- គាំទ្រប្រតិបត្តិការទាំងឡាយ ដែលជំរុញការអភិវឌ្ឍន៍ ប្រកបដោយចីរភាព និងការការពារបរិស្ថាន, និងធ្វើជាដៃគូជាមួយគ្រប់ផ្នែកនៃសង្គម ជាពិសេសក្នុងការប្រឆាំងនឹងមេរោគហ៊ីវអេដស៍ ។

៣. រដ្ឋាភិបាល អង្គការអន្តរជាតិ និងវិស័យពាណិជ្ជកម្ម :

- គាំទ្រការខិតខំប្រឹងប្រែងរបស់មេដឹកនាំសាសនា ដើម្បីដោះស្រាយអំពើហិង្សាក្នុង និងក្រៅសហគមន៍របស់គេ និងបញ្ចូល

មេដឹកនាំសាសនាទាំងនោះ ក្នុងការចរចានយោបាយទាំងឡាយ នៅពេលសមស្រប។

-បង្កើតភាពជាដៃគូជាមួយសហគមន៍ សាសនាទាំងឡាយ ដើម្បីសម្រេចបាននូវគោលដៅអភិវឌ្ឍន៍សហស្សវត្ស ក្នុងគោលបំណងលុបបំបាត់ភាពក្រីក្រ និងភាពអត់ឃ្លានខ្លាំងក្លាបំផុត ប្រយុទ្ធនឹងជំងឺ និងជំរុញការអភិវឌ្ឍន៍ប្រកបដោយចីរភាព។

-ប្រើប្រាស់ការជឿនលឿនផ្នែកវិទ្យាសាស្ត្រ និងបច្ចេកវិទ្យា ឆ្ពោះទៅរកគោលបំណងសន្តិភាព និងដើម្បីលុបបំបាត់ភាពក្រីក្រ និងជំរុញការអភិវឌ្ឍន៍ប្រកបដោយចីរភាព, និង

-ស្វែងរកបណ្តាញសាសនា ដែលមានសមត្ថភាពទាក់ទងមនុស្សម្នាច្រើនសន្ធឹកសន្ធាប់ និងមានសមត្ថភាព បង្កឲ្យមានការផ្លាស់ប្តូរ ។

យើងអំពាវនាវមនុស្សម្នាគ្រប់មជ្ឈដ្ឋាន ដែលមានសុច្ឆន្ទៈ សូមជួយគាំទ្រ និងសហការជាមួយសហគមន៍សាសនាទាំងឡាយ ខណៈពេលយើងធ្វើការឆ្ពោះទៅរកសន្តិសុខរួម សម្រាប់មនុស្សម្នាទាំងអស់ ។

ការប្តេជ្ញាចិត្ត និងការអំពាវនាវចាត់វិធានការ ដែលកើតចេញពីការប្តេជ្ញាចិត្តនេះ ចុះបញ្ចាំងនូវជំនឿសាសនា ដែលយើងប្រកាន់ជឿយ៉ាងខ្ជាប់ខ្ជួនរួមគ្នា ។

ទំព័រឆ្លើយឆ្លងជាមួយកម្ពុជសុរិយា

លិខិតថ្លែងអំណរគុណ

ក្រុមការងារនៃទស្សនាវដ្ដីកម្ពុជសុរិយា បានទទួលអត្ថបទស្រាវជ្រាវថ្មីៗជាបន្តបន្ទាប់ ពីអ្នកឆ្លើយឆ្លងតាមបណ្ដាខេត្ត-ក្រុងទូទាំងព្រះរាជាណាចក្រកម្ពុជា ពិសេសអស់លោក លោកស្រីទាំងអស់ ដែលជាអ្នកគាំទ្រ និងកែលម្អស្ថាបនា ។

ទង្វើរបស់អស់លោក លោកស្រី បានបង្ហាញនូវទឹកចិត្តស្រឡាញ់ និងអភិរក្ស វប្បធម៌ ប្រពៃណី ទំនៀមទម្លាប់ខ្មែរ ដែលជាអត្តសញ្ញាណដ៏ល្អផូរផង់របស់ជាតិ ។ យើងខ្ញុំសូមថ្លែងអំណរគុណចំពោះកាយវិការប្រកបដោយគុណប្រយោជន៍ គួរឲ្យគោរពនេះ ។

សូមគោរពជូនពរ អស់លោក លោកស្រី ជួបប្រទះនូវពុទ្ធពរទាំង៤ប្រការ គឺអាយុ វណ្ណៈ សុខៈ ពលៈ កុំបីឃ្លៀងឃ្លាតឡើយ ។

កម្ពុជសុរិយា

អត្ថបទដែលកម្ពុជសុរិយាទទួលបាន

ល.រ	នាម និងគោត្តនាម	មកពី	ឈ្មោះអត្ថបទ
១	បណ្ឌិត មីសែល ត្រាណេ	ភ្នំពេញ	-ព្រះនាងសរស្វតី
២	ភិក្ខុ ឈន សម្បត្តិ	ភ្នំពេញ	-កំណាព្យ : អ្នកកាន់ធម៌
៣	លោក ហម ឆាយលី	បាត់ដំបង	-កាលបញ្ជាន់អារក្សនៅភូមិខ្ញុំ -មាន់ឈ្មោល និងមេមាន់ -សិលាចារឹកព្រះងោក (អង្គរ) -សិលាចារឹកវត្តសំរោង -សិលាចារឹកសេមា -សិលាចារឹកសំស្រ្កឹតភ្នំ -ភូលោខោន -កំណាព្យ : បុព្វការី
៤	ព្រះទេពសត្ថា ឃី សុវណ្ណរតនា	ភ្នំពេញ	-សេចក្តីថ្លែងការក្សត្រ
៥	អ៊ុក សៅបុល	រាជបណ្ឌិតសភា	-កំណាព្យ : +ព្រហ្មយំតឹងក +ប្រមឹកផឹកស៊ី +នាគ +បង់រស់ដូចគ្នា +គតិបណ្ឌិត
៦	ខៀវ យ៉ុន	ភ្នំពេញ	-រាត្រីរនោច

ល.រ	នាម និងគោត្តនាម	មកពី	ឈ្មោះអត្ថបទ
៨	ឯកឧត្តម មីសែល ត្រាណេ	ក្រសួងវប្បធម៌	-សិលាចារឹកប្រាសាទភ្នំរ៉ាន Ka 651
៩	ព្រះមហា ឧត្តមប្បញ្ញោ សុិន សុវណ្ណោ	វត្តបទុមវតី	-អត្តសុទ្ធិកថា -ពុទ្ធធម៌ -ពាលសូត្រ -បរាភវសូត្រ -សំណួរចម្លើយអំពី : ទានកថា -ឥតោទិន្នាកថា -បរិភោគមយបុញ្ញកថា -មហាគោវិន្ទសូត្រ -ពុទ្ធចក្ខុ៥យ៉ាង -ការប្រតិបត្តិធម៌ -ជីវប្បវត្តិនៃព្រះសម្មាសម្ពុទ្ធ
១០	លោក គង់ សុផល	តាកែវ	-ប្រវត្តិភូមិបឹងប្រស្នាធំ -ប្រវត្តិវិទ្យាល័យប្រមូលព្រហ្ម -ប្រវត្តិព្រះអង្គពាន់ -ប្រវត្តិភូមិរកាកូនសត្វ -ប្រវត្តិភូមិ-ឃុំ បឹងដោល -ប្រវត្តិផ្សារទ្រា